Manualslib.com - The Global Manuals Library



# MAXEON SUNPOWER DRIVE SAFETY AND INSTALLATION INSTRUCTIONS MANUAL

## Table of Contents

Table of Contents
Copyright, Trademarks, and Disclaimer
Copyright
Trademarks
Disclaimer
Safety and Usage Instructions
General safety
Disposal
Summary of safety symbols on the equipment

Technical Specifications
Product Model
Technical Parameters
Warranty, Services, Certifications and Compliance
Product Overview
Appearance Overview
Storage of charging cable and connector
LED status Indicators
Installation
Preparation for installation
Installation tools
Supply
Unpacking list
Wall mounting
Post-installation inspection
Inspection
Commissioning
Safety instructions before commissioning
Connectivity settings
Network Priority Settings
Peak Controller
configuration
Ethernet configuration
Wi-Fi configuration
Download and Install the SunPower One App
Activate SunPower Drive in the SunPower One App
Instruct the End User to activate their SunPower One account
Installer access to Monitoring Platform
Maintenance

Routine Maintenance
The Charging station is connected to the vehicle but charging doesn't get recognized by the EV
The Charging station cannot be powered ON
Troubleshooting
Input Overvoltage is observed
Not fully charged, report that the battery is full or the connection is unsuccessful
Customer Support
Appendix Peak Controller
Peak Controller
Specified Use
Description
Installation
Haftungsausschluss
Marken
Urheberrecht
Urheberrecht, Marken und Haftungsausschluss
Allgemeine Sicherheit
Entsorgung
Sicherheits- und Verwendungshinweise
Übersicht über die Sicherheitssymbole auf dem Gerät
Produktmodell
Technische Parameter
Technische Spezifikationen
Garantie, Serviceleistungen, Zertifizierungen und Konformität
Aufbewahrung von Ladekabel und Ladestecker
Produktübersicht
Übersicht über die einzelnen Komponenten

LED-Statusanzeigen
Installation
Installationswerkzeuge
Vorbereitung der Installation
Stromversorgung
Lieferumfang
Wandmontage
Überprüfung
Überprüfung nach der Installation
Sicherheitsanweisungen vor der Inbetriebnahme
Konnektivitätseinstellungen
Netzwerkprioritätseinstellungen
Peak Controller
Ethernet-Konfiguration
Konfiguration
WLAN-Konfiguration
Herunterladen und Installieren der SunPower One-App
Unterstützung des Endbenutzers bei der Aktivierung des SunPower One-Kontos
Zugriff für Installateure auf die Überwachungsplattform
Routinemäßige Wartungsarbeiten
Wartung
Ladestation ist mit dem Fahrzeug verbunden, aber Ladevorgang wird vom Fahrzeug nicht erkannt
Ladestation kann nicht eingeschaltet werden
Problembehebung
Auf der Eingangsseite liegt eine Überspannung vor
Kundendienst
Unvollständige Aufladung, Meldung, dass der Akku vollständig

aufgeladen wurde oder die Verbindung fehlgeschlagen ist
Anhang: Peak Controller
Bestimmungsgemäßer Gebrauch
Peak Controller
Beschreibung
Installation
Derechos de autor
Derechos de autor, marcas registradas y descargo de responsabilidad
Marcas registradas
Eliminación de residuos
Seguridad general
Resumen de los símbolos de seguridad en el equipo
Especificaciones técnicas
Modelos del producto
Parámetros técnicos
Garantía, servicios, certificaciones y conformidad
Almacenamiento del conector y el cable de carga
Descripción general del producto
Descripción visual
Indicadores de estado LED
Herramientas de instalación
Instalación
Suministro
Lista de desembalaje
Montaje en la pared
Inspección
Inspección posterior a la instalación
Instrucciones de seguridad antes de la puesta en servicio
Puesta en servicio

Ajustes de conectividad
Controlador de picos
Configuración de Ethernet
Configuración de la conexión 4G
Configuración de wifi
Activación del SunPower Drive en la aplicación SunPower One
Descarga e instalación de la aplicación SunPower One
Acceso del instalador a la plataforma de monitorización
Instrucciones al usuario final para la activación de su cuenta SunPower One
Mantenimiento
Mantenimiento periódico
La estación de carga no se enciende
Resolución de problemas
Atención al cliente
La batería no está completamente cargada, notificación de que la batería está llena o fallo de conexión
Parece haber sobretensión de entrada
Anexo: controlador de picos
Controlador de picos
Uso específico
Descripción
Avis de non-responsabilité
Copyright
Copyright, marques de commerce et avis de non-responsabilité
Marques de commerce
Consignes de sécurité et d'utilisation
Mise au rebut
Précautions générales de sécurité

Récapitulatif des symboles de sécurité figurant sur l'équipement
Modèle de produit
Paramètres techniques
Spécifications techniques
Garantie, services, certifications et conformité
Aperçu du produit
Aspect général
Rangement du câble de charge et du connecteur
Indicateurs d'état LED
Installation
Outils d'installation
Préparation pour l'installation
Alimentation
Inventaire des éléments fournis
Montage mural
Inspection
Inspection consécutive à l'installation
Consignes de sécurité avant la mise en service
Paramètres de connectivité
Délesteur de charge
Paramètres relatifs aux priorités de réseau
Configuration 4G
Configuration Ethernet
Configuration Wi-Fi
Activer SunPower Drive dans l'application SunPower One
Télécharger et installer l'application SunPower One
Accès installateur à la plateforme de surveillance
Demander à l'utilisateur final d'activer son compte SunPower One
Entretien courant

Maintenance
Dépannage
La station de recharge est connectée au véhicule mais la charge n'est pas reconnue par le véhicule électrique
La station de recharge ne peut pas être mise en route
La batterie n'est pas complètement chargée, indique que la batterie est pleine ou que la connexion a échoué
Service client
Une surtension d'entrée est détectée
Annexe relative au délesteur de charge
Délesteur de charge
Spécifications d'usage
Description
Copyright
Copyright, marchi e disclaimer
Disclaimer
Marchi
Istruzioni per la sicurezza e l'uso
Sicurezza generale
Smaltimento
Riepilogo dei simboli di sicurezza sull'apparecchiatura
Modello del prodotto
Parametri tecnici
Specifiche tecniche
Garanzia, servizi, certificazioni e conformità
Conservazione del cavo e del connettore di ricarica
Panoramica del prodotto
Panoramica dell'aspetto del prodotto
Indicatori di stato LED

Installazione
Preparazione per l'installazione
Strumenti di installazione
Montaggio a parete
Ispezione
Ispezione post-installazione
Istruzioni di sicurezza prima della messa in servizio
Messa in servizio
Impostazioni di connettività
Impostazioni di priorità della rete
Regolatore di picco
Configurazione 4G
Configurazione Ethernet
Configurazione Wi-Fi
Attivazione di SunPower Drive nell'applicazione SunPower One
Download e installazione dell'applicazione SunPower One
Accesso dell'installatore alla piattaforma di monitoraggio
Manutenzione
Manutenzione ordinaria
La stazione di ricarica non si accende
La stazione di ricarica è collegata al veicolo, ma la ricarica non viene riconosciuta dal veicolo elettrico
Risoluzione dei problemi
Assistenza clienti
Si osserva una sovratensione in ingresso
Appendice sul regolatore di picco
Regolatore di picco
Uso specifico
Descrizione

Auteursrecht
Auteursrecht, handelsmerken en disclaimer
Disclaimer
Handelsmerken
Algemene veiligheid
Instructies voor veiligheid en gebruik
Verwijdering
Overzicht van veiligheidssymbolen op de apparatuur
Productmodel
Technische parameters
Technische specificaties
Garantie, services, certificeringen en naleving
Laadkabel en -connector opbergen
Productoverzicht
Visueel overzicht
Ledlampjes voor status
Installatie
Installatiegereedschappen
Voorbereiding voor installatie
Stroomvoorziening
Uitpaklijst
Wandmontage
Inspectie
Inspectie na installatie
Inbedrijfstelling
Veiligheidsinstructies vóór inbedrijfstelling
Connectiviteitsinstellingen
configuratie
Ethernetconfiguratie

Wifi-configuratie
SunPower One-app downloaden en installeren
Eindgebruiker instrueren om SunPower One-account te activeren
Toegang van de installateur tot het monitoringplatform
Onderhoud
Regulier onderhoud
Het laadstation is aangesloten op het voertuig maar opladen wordt niet gedetecteerd door het EV
Het laadstation kan niet worden aangezet
Problemen oplossen
Er wordt ingangsoverspanning waargenomen
Klantenservice
Niet volledig opgeladen, melding dat de batterij vol is of dat geen verbinding kon worden gemaakt
Bijlage Peak Controller
Gebruiksspecificatie
Peak Controller
Beschrijving
Installatie
Disclaimer
Handelsmerken
Algemene veiligheid
Instructies voor veiligheid en gebruik
Verwijdering
Overzicht van veiligheidssymbolen op de apparatuur
Productmodel
Technische parameters
Technische specificaties
Garantie, services, certificeringen en naleving

Laadkabel en -connector opbergen
Productoverzicht
Visueel overzicht
Installatie
Installatiegereedschappen
Voorbereiding voor installatie
Stroomvoorziening
Uitpaklijst
Wandmontage
Inspectie
Inspectie na installatie
Veiligheidsinstructies vóór inbedrijfstelling
Connectiviteitsinstellingen
Peak controller
configuratie
Ethernetconfiguratie
Wifi-configuratie
SunPower One-app downloaden en installeren
Eindgebruiker instrueren om SunPower One-account te activeren
Toegang van de installateur tot het monitoringplatform
Onderhoud
Regulier onderhoud
Het laadstation is aangesloten op het voertuig maar opladen wordt niet gedetecteerd door het EV
Het laadstation kan niet worden aangezet
Problemen oplossen
Er wordt ingangsoverspanning waargenomen
Klantenservice
Niet volledig opgeladen, melding dat de batterij vol is of dat geen

verbinding kon worden gemaakt
Bijlage peak controller
Gebruiksspecificatie
Peak controller
Beschrijving
Installatie
Other ManualsLib Projects

# SunPower Drive

## Wall Mounted EV Charger

### Safety and Installation Instructions

**Available Languages:**

English

German

Spanish

French

Italian

Dutch

Flemish

# SunPower Drive
## Wall mounted EV Charger

## Safety & Installation Instructions

549549 Revision A
Published October 2023

This document is valid for installing the SunPower Drive wall mounted EV Charger including:

- DRIVE-EVSE-1-AC-P7-L1-T5-MR-INT
- DRIVE-EVSE-1-AC-P22-L3-T5-R-INT
- DRIVE-EVSE-1-AC-P22-L3-2SS-R-INT

This document describes the mounting, installation, commissioning, configuration, operation, troubleshooting and decommissioning of the products, as well as the operation of the product user interface. The enclosed documentation is an integral part of this product. Keep the documentation in a convenient place for future reference and comply with all provided instructions.

Illustrations in this document are reduced to the essential information and may deviate from the real product.

For the latest version please refer to
www.sunpower.maxeon.com/int/InstallGuideDrive
Contents are subject to change without notice.
Maxeon Solar Technologies, Ltd.
**sunpower.maxeon.com**

© 2023 Maxeon Solar Technologies, Ltd. All rights reserved. | 549549 Revision A - October 2023
Specifications included in this document are subject to change without notice

maxeon
POWERING POSITIVE CHANGE

## 1.0 Copyright, Trademarks, and Disclaimer 4

**1.1. Copyright** 4
**1.2. Trademarks** 4
**1.3. Disclaimer** 4

## 2.0 Safety and Usage Instructions 5

**2.1. General safety** 5
**2.2. Disposal** 5
**2.3. Summary of safety symbols on the equipment** 6

## 3.0 Technical Parameters 7

**3.1. Product Model** 7
**3.2. Technical Specifications** 7
**3.3. Warranty, Services, Certifications and Compliance** 8

## 4.0 Product Overview 9

**4.1. Appearance Overview** 9
**4.2. Storage of charging cable and connector** 9
**4.3. LED status Indicators** 10

## 5.0 Installation 11

**5.1. Preparation for installation** 11
5.1.1. Installation tools 11
5.1.2. Supply 12
**5.2. Unpacking list** 13
**5.3. Wall mounting** 14
**5.4. Post-installation inspection** 19
5.4.1. Inspection 19

## 6.0 Commissioning 20

**6.1. Safety instructions before commissioning** 20
**6.2. Connectivity settings** 21
6.2.1. Network Priority Settings 22
6.2.2. Peak Controller 22
6.2.3. 4G configuration 23
6.2.4. Ethernet configuration 23
6.2.5. Wi-Fi configuration 24
**6.3. Download and Install the SunPower One App** 25
**6.4. Activate SunPower Drive in the SunPower One App** 25


© 2023 Maxeon Solar Technologies, Ltd. All rights reserved. | 549549 Revision A - October 2023
Specifications included in this document are subject to change without notice

6.5. Instruct the End User to activate their SunPower One account 26
6.6. Installer access to Monitoring Platform 26

7.0 Maintenance 27

7.1. Routine Maintenance 27

8.0 Troubleshooting 28

8.1. The Charging station cannot be powered ON 28
8.2. The Charging station is connected to the vehicle but charging doesn't get recognized by the EV 28
8.3. Input Overvoltage is observed 29
8.4. Not fully charged, report that the battery is full or the connection is unsuccessful 29

9.0 Customer Support 29

10.0 Appendix Peak Controller 30

10.1. Peak Controller 30
10.2. Specified Use 30
10.3. Description 31
10.4. Installation 32

© 2023 Maxeon Solar Technologies, Ltd. All rights reserved. | 549549 Revision A - October 2023
Specifications included in this document are subject to change without notice

# 1.0 Copyright, Trademarks, and Disclaimer

## 1.1. Copyright

All rights reserved. The disclosure, duplication, distribution and editing of this document, or utilization and communication of the content are not permitted, unless authorized in writing. All rights, including rights created by patent grant or registration of a utility model or a design, are reserved.

## 1.2. Trademarks

SUNPOWER, SUNPOWER DRIVE, and SUNPOWER RESERVE are registered trademarks in different jurisdictions. Visit https://corp.maxeon.com/trademarks for more information.

## 1.3. Disclaimer

- This document has been subject to rigorous technical review before being published. It will subsequently be revised at regular intervals. Any modifications or amendments will be included in the future. Content of this document is compiled for information purposes only.
- Although Maxeon has put its best efforts to keep the document as precise and up-to-date, Maxeon shall not assume any liability for defects and damages which may result from the usage of information contained herein.
- In no event will Maxeon be liable for direct, indirect, special, or consequential damages (incl. loss of profits) resulting from any errors or omissions in this manual. All obligations of Maxeon are stated in the relevant contractual agreements. Maxeon reserves the right to revise this document from time to time.
- Any deviation to the products including, but not limited to, customer-specific modifications (like placing stickers, SIM cards or the usage of different colors), hereafter referred to as 'Customization', can alter the final product's user experience, appearance, quality and / or lifespan.
- Maxeon is not liable for any damage to or caused by the product Customization.
- Contact your dealer for more information on Customization versus the Standard product.

# 2.0 Safety and Usage Instructions

## 2.1. General safety

SunPower Drive equipment is intended exclusively for charging Electric Vehicles (EV). To ensure proper usage of the charging station (hereinafter can be referred to as Electric Vehicle Supply Equipment / EVSE or the Charger), the instructions in this manual must always be complied with. Installation, Commissioning, Maintenance and Replacement of this equipment shall only be performed by a qualified electrician.

This device must not be repaired.
All applicable local, regional and national regulations must be complied with during the installation, use, maintenance and replacement of this device.
SunPower cannot be held responsible in the event of non-compliance with the instructions in this document and in the documents to which it refers.
The service instruction must be observed throughout the lifetime of this device.

Operation of this product is prohibited in the following situations:

- In the vicinity of explosives or highly flammable substances
- If the product is in close proximity to water sources
- If the product as a whole or individual components of the product are visibly damaged
- Risks on operation by children or individuals not properly assessed associated with using this product

## 2.2. Disposal

In accordance with the European Directive 2002/96/EC, Waste Electrical and Electronic Equipment (WEEE) and its implementation in national law, the electrical devices including charge points which are used must be collected separately and recycled in an environmentally responsible manner. We recommend that you return your used device to your dealer or obtain information regarding a local, authorised collection and disposal system. Failure to comply with this EU Directive may result in a negative impact on the environment.

© 2023 Maxeon Solar Technologies, Ltd. All rights reserved. | 549549 Revision A - October 2023
Specifications included in this document are subject to change without notice

## 2.3. Summary of safety symbols on the equipment

| | |
|---|---|
| **HAZARD** | **“Electric hazard”, which indicates danger.**<br>Failure to pay attention to the procedures, practices or improper implementation may cause injuries or death. Only after the conditions referred to are fully understood and fulfilled, can the operation accompanied by the “Electric hazard” symbol be performed. |
| **CAUTION** | **“Caution”**, which indicates a hazard.<br>Failure to pay attention to the procedures, practices or improper implementation may cause product damage. Only after the conditions referred to are fully understood and fulfilled, can the operation accompanied by the “Caution” symbol be performed. |
| **TIP** | TIP provides information for the optimal installation and operation of the product. |
| | **Waste disposal, which indicates electrical and electronic waste.**<br>This symbol is located on the product, in the instruction manual or on the packaging, indicating that the electrical and electronic equipment and its materials can be reused based on their markings. By reusing old equipment materials and other forms of reuse, you can make a significant |

**Attention:** Extensive safety information is available in the relevant sections of this document. The safety instructions are intended to ensure proper practical usage. If these safety regulations and instructions are not complied with, the user may expose herself / himself to the risk of electric shock, fire and / or severe injuries.

© 2023 Maxeon Solar Technologies, Ltd. All rights reserved. | 549549 Revision A - October 2023
Specifications included in this document are subject to change without notice

# 3.0 Technical Parameters

Suitable for all vehicles complying with IEC 62196-2.

## 3.1. Product Model

| Power | Model No. | Connector | Remarks |
|---|---|---|---|
| **7.4 kW Single Phase** | DRIVE-EVSE-1-AC-P7-L1-T5-MR-INT | Type 2 Tethered, 5m | Emergency stop button; MID meter |
| **22 kW Three Phase** | DRIVE-EVSE-1-AC-P22-L3-T5-R-INT | Type 2 Tethered, 5m | Emergency stop button |
| **22 kW Three Phase** | DRIVE-EVSE-1-AC-P22-L3-2SS-R-INT | Type 2 Shutter Socket | Emergency stop button |

## 3.2. Technical Specifications

| Technical Specifications | | | |
|---|---|---|---|
| **Electrical** | **7.4 kW \| 1P** | **22 kW \| 1P/3P Cable** | **22 kW \| 1P/3P Socket** |
| Nominal Charging Power | 7.4 kW | 7.4 kW / 11 kW / 22 kW | |
| Nominal Charging Voltage | 230 $V_{AC}$ ±10% | 230 / 400 $V_{AC}$ ±10% | |
| Nominal Frequency / Range | 50 / 60 Hz | 50 / 60 Hz | |
| Rated Output Current | 32 A | 32 A | |
| Interconnection | Single Phase | Single / Three Phase | |
| Grid type | TN-S, TN-C, TN-C-S, TT | TN-S, TN-C, TN-C-S, TT | |
| Metering | MID-certified energy meter | Onboard | |
| **Mechanical** | | | |
| Weight | Approx. 5.4 kg | Approx. 7.5 kg | Approx. 5.4 kg |
| Dimensions (HxWxD) | 409 x 282 x 148 mm | | |
| Charging Outlet | 5 m tethered cable with Type 2 connector (IEC 62196-2) | | Shutter Socket (IEC 62196-2) |
| Charging Protocol | Mode 3 (IEC 61851-1) | | |
| Enclosure IP Rating | IP 55 | | IP 54 |

© 2023 Maxeon Solar Technologies, Ltd. All rights reserved. | 549549 Revision A - October 2023
Specifications included in this document are subject to change without notice

| Technical Specifications | |
|---|---|
| Enclosure Impact Rating | IK 10 |
| Mounting | Wall Mounting |
| **Communication** | Ethernet / LAN, 4G, Wi-Fi, OCPP 1.6J |
| Status indication | LED Indicator |
| **Environmental** | |
| Operating Temperature | -30°C to 50°C |
| Humidity | 5% to 95% |
| Altitude | ≤2000m above sea level |
| **Additional** | |
| Protection | Overcurrent, Overvoltage, Undervoltage, Residual current (Type A 30 mA AC + 6 mA DC), Over temperature, Ground fault, Integrated surge protection |
| Optional accessories | Peak Controller (Dynamic load balancing kit, please refer to Appendix for more information) |

## 3.3. Warranty, Services, Certifications and Compliance

| | |
|---|---|
| Warranties | 3-year product warranty |
| Monitoring & Services | SunPower One platform access with companion app for commissioning, warranty registration<br>Mobility services provided through partnership with ev.energy |
| Certifications & Compliance | IEC 61851-1, IEC 61851-21-2, LVD 2014/35/EU, RED 2014/53/EU, CE |

© 2023 Maxeon Solar Technologies, Ltd. All rights reserved. | 549549 Revision A - October 2023
Specifications included in this document are subject to change without notice

# 4.0 Product Overview

## 4.1. Appearance Overview

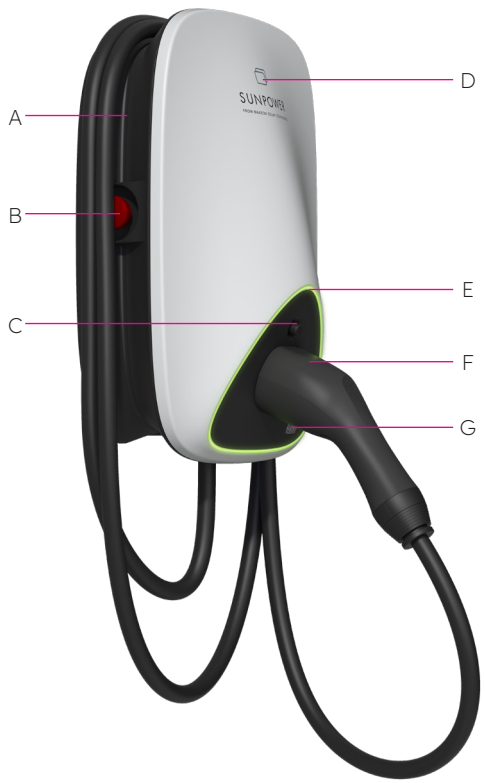


**Figure 1 Product appearance overview**

**A** Cable winding trough

**B** Emergency stop button

**C** Charging connector unlock button

**D** RFID card reader

**E** LED Status Indicator

**F** Charging connector

**G** Charge Point ID (CPID) QR Code

## 4.2. Storage of charging cable and connector

When the charging station is not used, the charging cable should be rolled up and put back into the cable winding through in position [A], and the charging connector should be inserted into the designated position [F] for safe storage.

© 2023 Maxeon Solar Technologies, Ltd. All rights reserved. | 549549 Revision A - October 2023
Specifications included in this document are subject to change without notice

## 4.3. LED status Indicators

SunPower Drive is equipped with a color LED to visualize the working status of the charging station.

| Lighting effects | | Meanings | Subsequent operation |
|---|---|---|---|
| | Green indicator is always on. | The charging station is in standby state without failure. | Correctly connect the charging connector to the vehicle. |
| | Blue indicator is always on. | The charging connector is connected. | Start charging through the ev.energy app |
| | Blue indicator is flashing quickly. | RFID card authentication (when activated in the ev.energy app settings) | Wait for authentication to complete |
| | Blue indicator is pulsing / breathing. | Charging is in progress | The vehicle is in a charging state (when smart charging is enabled in the ev.energy app settings, charging is managed automatically and vehicle will be charged according to charging schedule) |
| | Blue indicator is flashing slowly. | Suspended charging | Check the vehicle screen for failure: If any failure is found, disconnect the charger & check if the charging capacity has been limited by the grid or ev.energy; if the failure is still displayed, please consult the vehicle dealer; If not, the grid side has limited the charging capacity. |
| | Continuous red indicator | Failure or E-Stop is activated. | Remove the faults according to the troubleshooting measures in the “Troubleshooting” section; if the problem cannot be solved, please contact your dealer or service provider. |

© 2023 Maxeon Solar Technologies, Ltd. All rights reserved. | 549549 Revision A - October 2023
Specifications included in this document are subject to change without notice

# 5.0 Installation

## 5.1. Preparation for installation

### 5.1.1. Installation tools

| No. | Type | Name | Purpose | Picture |
|---|---|---|---|---|
| **1** | Cable processing | Electrician knife | Stripping of insulating layers | |
| **2** | Cable processing | Wire stripping pliers | Stripping of insulating layers | 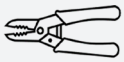 |
| **3** | Cable processing | Crimping pliers | Crimping of pin terminals | 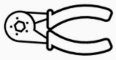 |
| **4** | Cable processing | Crimping pliers | Crimping of ring terminals | 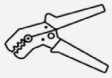 |
| **5** | Network cable processing | RJ45 Network crimping pliers | Crimping the RJ45 connector | |
| **6** | Tool for installation | Percussion drill | Drilling | 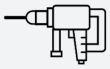 |
| **7** | Tool for installation | Combination wrench (full set) | Installing and removing nuts | 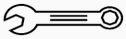 |
| **8** | Tool for installation | Screwdriver (PH2) | Installing and removing screws | |
| **9** | Tool for installation | Screwdriver (SL2) | Installing and removing screws | |
| **10** | Tool for installation | Torx screwdriver (full set) | Installing and removing screws | |
| **11** | Tool for installation | Electric torque screwdriver (with full set of PH screw bit, Torx screw bit and SL screw bit) | Installing and removing screws | 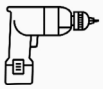 |
| **12** | Tool for installation | Hammer | Knocking | |
| **13** | Measuring instrument | Spirit level | Measurement of levelness | |
| **14** | Measuring instrument | Tape measure | Distance measurement | |
| **15** | Marking tools | Pencil | Marking |  |

**Notice:** The above tools shall be selected based on the actual situations on site.

© 2023 Maxeon Solar Technologies, Ltd. All rights reserved. | 549549 Revision A - October 2023
Specifications included in this document are subject to change without notice

## 5.1.2. Supply

1. The 7.4 kW AC charging station needs AC single-phase power supply, and its input electrical requirements are shown as follows:
    a. AC working voltage: 230 Vac ±10%
    b. AC working frequency: 50 Hz / 60 Hz

2. The 22 kW AC charging station needs AC three-phase power supply, and its input electrical requirements are shown as follows:
    a. AC working voltage: 400 Vac ±10%
    b. AC working frequency: 50 Hz / 60 Hz

3. It is recommended to install a miniature circuit breaker (MCB) in the upstream of the charging station and Type A RCD is suggested. Please make sure to meet local requirements and safety regulations. The recommended specifications of the MCB are as follows:

| Power | Series | Rated voltage | Rated current | Tripping characteristics | RCD |
|---|---|---|---|---|---|
| 7.4 W | 1P+N | 230 V | 40 A | C | 30 mA |
| 22 kW | 3P+N | 400 V | 40 A | C | 30 mA |

4. List of cables

| Cable name | Model | Remark |
|---|---|---|
| Power cable | 7.4 kW: 5*6 mm2 copper core cable<br>22 kW: 5*6 mm2 copper core cable | Flexible charging cable |
| Network cable (optional) | CAT5/CAT6 | Used when Ethernet or Modbus TCP/IP communication is required |

**Attention:** The installation of the Electric Vehicle Supply Equipment (EVSE) must comply with the standards and regulations of the respective region or country. The data provided are based on the operating conditions of the charging site, under the assumption that all conditions are met. The parameters provided are a recommendation only.

© 2023 Maxeon Solar Technologies, Ltd. All rights reserved. | 549549 Revision A - October 2023
Specifications included in this document are subject to change without notice

## 5.2. Unpacking list

| No. | Device | Qty. |
|---|---|---|
| 1 | SunPower Drive Charging station | 1 |
| 2 | Rear cover & Inlet seal assembly | |
| | Rear cover | 1 |
| | Sealing joint strip | 1 |
| | Cable inlet rubber plug | 1 |
| 3 | Plastic cable clamp | 1 |
| 4 | Mounting template with Quick Install Guide | 1 |
| 5 | 4-6mm² RV5-4 Ring terminals | 3 |
| 6 | 6mm² E6012 Cable Ferrules | 3 |
| 7 | Mounting accessory | |
| | Mounting bracket | 1 |
| | M6 x 50mm self-tapping screw (1 spare) | 5 |
| | 8mm x 60mm plastic expansion tube / wall anchor plug (1 spare) | 5 |
| | M6 x 12mm torx screw (1 spare) | 3 |
| | M4 x 12mm cross combination screw (1 spare) | 9 |
| 8 | M4 x 13.9mm screw-clamp (1 spare) | 6 |
| 9 | SunPower RFID authentication cards | 2 |
| 10 | QC Certificate | 1 |
| 11 | Earth terminal | 1 |
| 12 | Incoming protection sleeve | 1 |

© 2023 Maxeon Solar Technologies, Ltd. All rights reserved. | 549549 Revision A - October 2023
Specifications included in this document are subject to change without notice

## 5.3. Wall mounting

The general assembly drawing of wall mounting as shown in Figure 2.

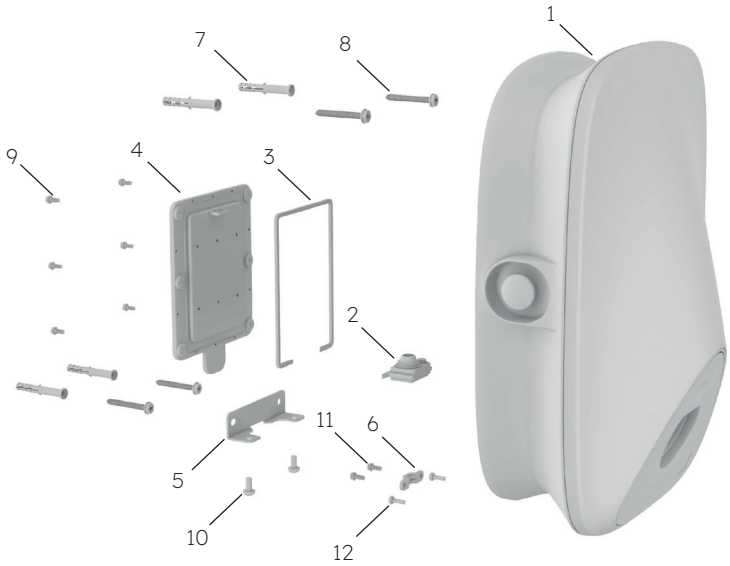


1 SunPower Drive charging station
2 Cable inlet rubber plug
3 Sealing joint strip
4 Rear cover
5 Mounting bracket
6 Plastic cable clamp
7 8mm x 60mm plastic expansion tube / wall anchor plug
8 M6*50 self-tapping screw
9 M4*12 cross combination screw
10 M6*12 Torx screw
11 M4*12 cross combination screw
12 M4*12 cross combination screw

**Figure 2 General assembly drawing of wall mounting**

© 2023 Maxeon Solar Technologies, Ltd. All rights reserved. | 549549 Revision A - October 2023
Specifications included in this document are subject to change without notice

**Installation steps:**

**Note:** The power supply needs to be turned off during wiring / installation

## 1. Wiring

| | |
|---|---|
| 1 | Because the wiring position of this product is on the back, the wiring must be completed before fixing the charging station on the wall. First install the sealing strip, as shown in Figure 3. |
| 2 | Take out the cable inlet rubber plug from the spare parts package, the sealing points of network cable shall be cut before use if network cable need to be connected, as shown in Figure 4. |

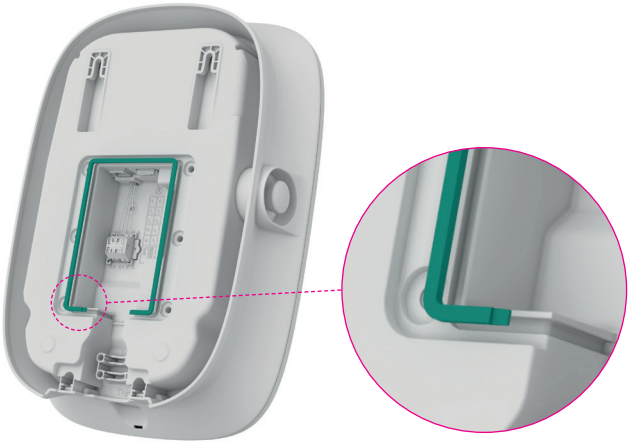

**Figure 3 Installing sealing strip**

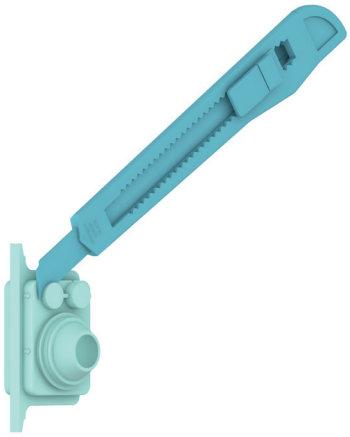

**Figure 4 Cutting cable inlet rubber plug**

| | |
|---|---|
| 3 | Route the power cable through the sealing rubber plug. If network cable needs to be connected, please route them through it, as shown in Figure 5 |

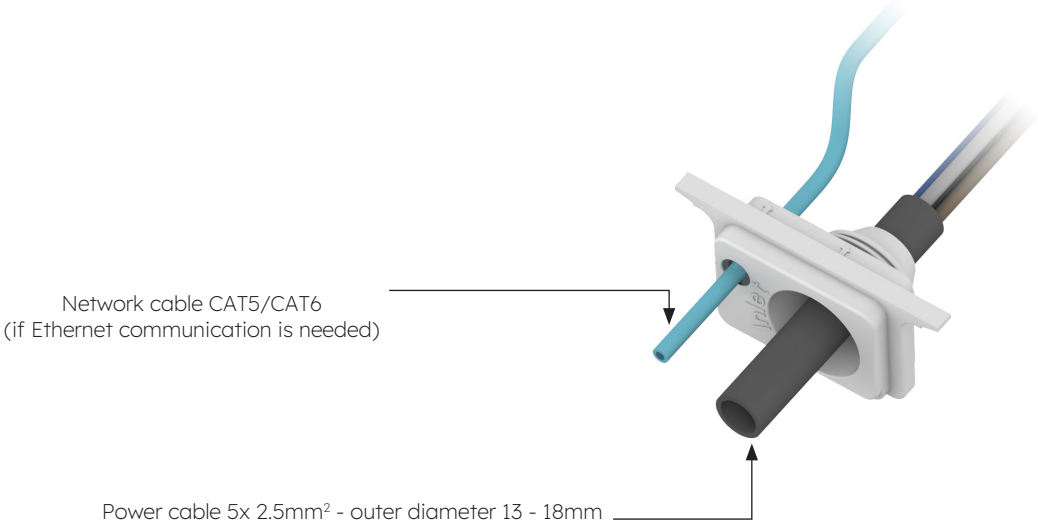


**Figure 5 Route cable through the cable inlet rubber plug**

© 2023 Maxeon Solar Technologies, Ltd. All rights reserved. | 549549 Revision A - October 2023
Specifications included in this document are subject to change without notice

| | |
|---|---|
| 4 | Control the cable inlet length and stripping length according to the requirements in Figure 6. The power cable is a flexible cable, which needs to be crimped with a ring terminal. CAT5 or CAT6 cable can be used as network cable, and the network cable is crimped with the network cable connector. |

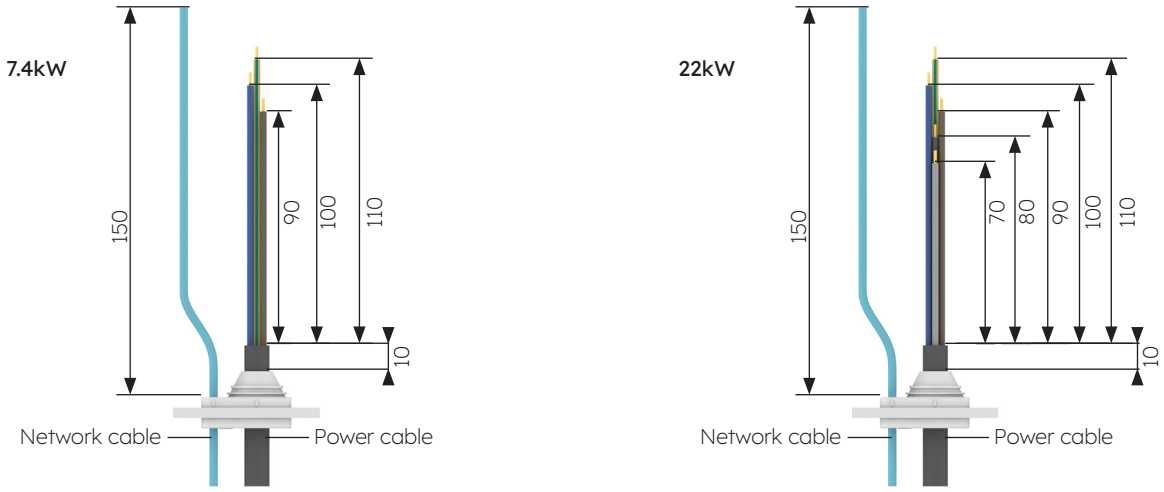


**Figure 6 Cable inlet length (Unit: mm)**

| | |
|---|---|
| 5 | The power cable needs to be crimped with the ring terminal. The crimping process is shown in Figure 7. |

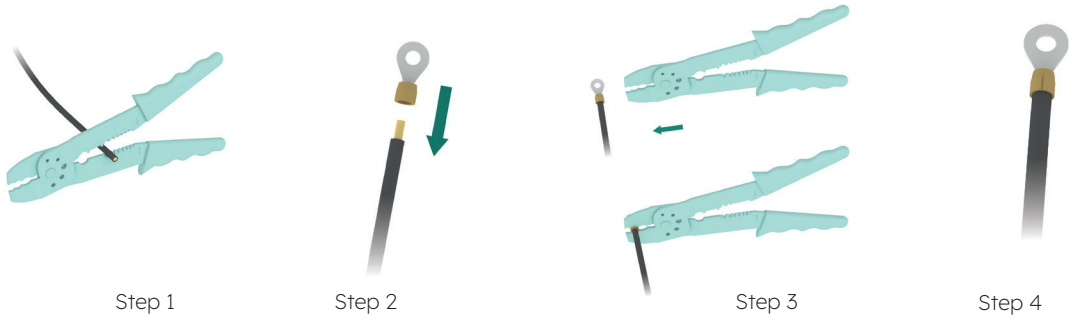


**Figure 7 Ring terminal crimping**

| | |
|---|---|
| 6 | Install the cable inlet rubber plug and complete wiring operation, as shown in Figure 8. Complete power cable wiring, then connect the network cable if necessary. External grounding is not required. |

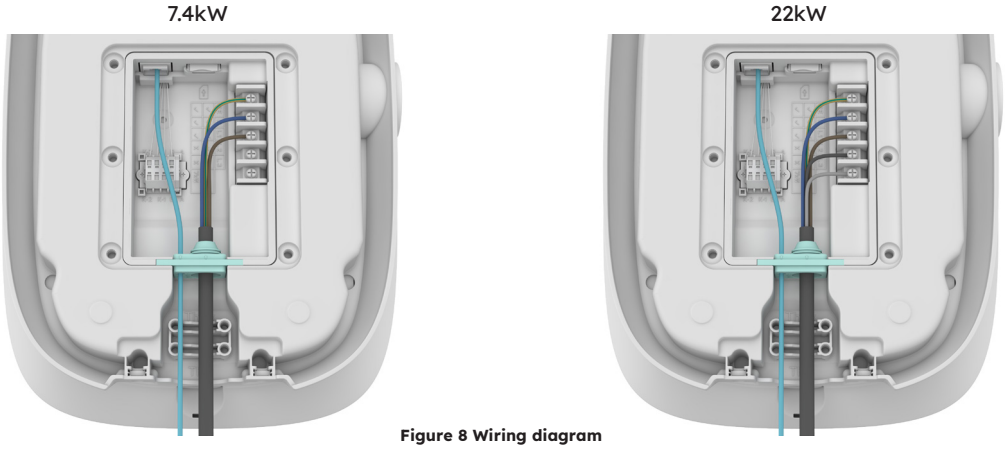


**Figure 8 Wiring diagram**

© 2023 Maxeon Solar Technologies, Ltd. All rights reserved. | 549549 Revision A - October 2023
Specifications included in this document are subject to change without notice

| | |
|---|---|
| 7 | If the solid cable is used as power cable, remove the original screws on the terminal block and install the screw-clamp to connect the power cable, shown as Figure 9. Solid cable doesn't require crimping ring terminals |

**Figure 9 Installing screw-clamp**

| | |
|---|---|
| 8 | Fix the cables by the plastic cable clamp, as shown in Figure 10 |

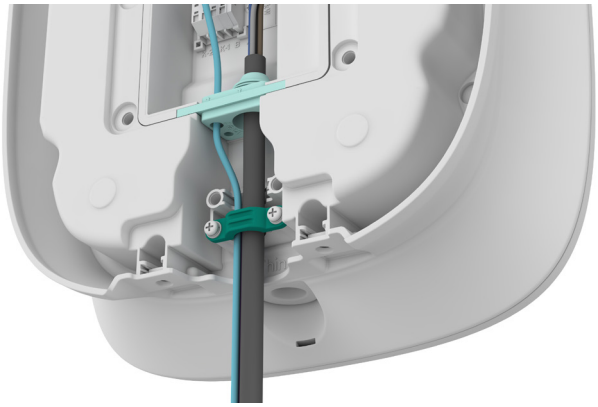

**Figure 10 Plastic cable clamp**

| | |
|---|---|
| 9 | After completing the wiring, insert the SIM card, as shown in Figure 11 |
| 10 | Close the rear cover, as shown in Figure 12. |

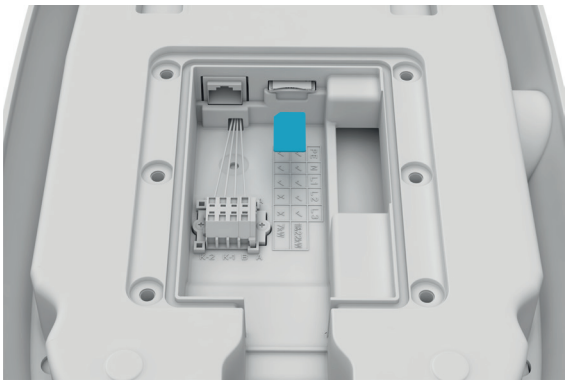

**Figure 11 Inserting the SIM card**

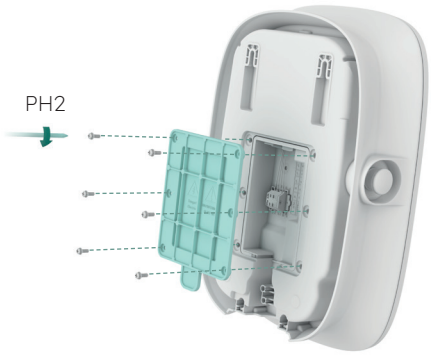


**Figure 12 Closing the rear cover**

© 2023 Maxeon Solar Technologies, Ltd. All rights reserved. | 549549 Revision A - October 2023
Specifications included in this document are subject to change without notice

1. Confirm the installation position. A distance of 1-1.3m between the top of charging station and the ground is recommended. Confirm the levelness of template with a level. Then mark the drill holes with a pencil, as shown in Figure 13. A maintenance distance or at least 200mm is recommended on each side of the charger, as shown in Figure 13

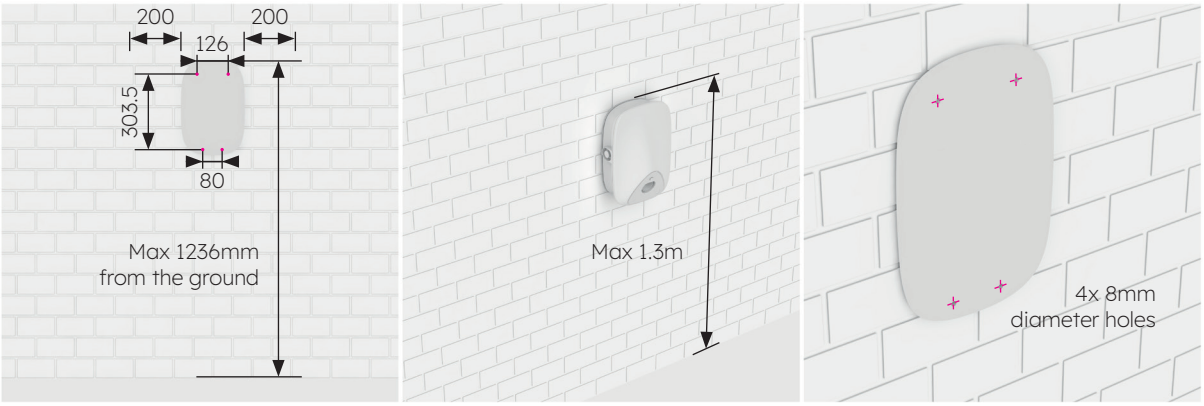


**Figure 13 Marking drill holes**

2. Drill holes at the marked position with a Ø8 drill. The effective length of drill is not less than 80mm, and the drilling depth is 60mm, as shown in Figure 14.
3. Insert Φ8*60 plastic expansion tubes into the four mounting holes and fix the mounting bracket to the two mounting holes below and two M6*50 self-tapping screws, as shown in Figure 15; confirm the levelness with a spirit level ruler after fixing the mounting bracket.

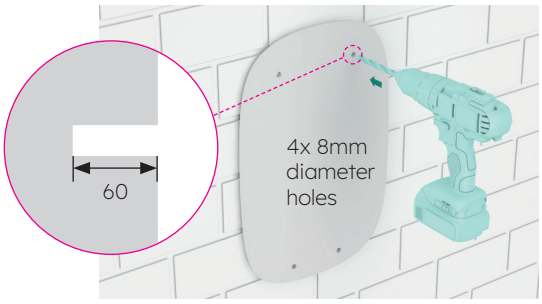


**Figure 14 Drilling holes on the wall**

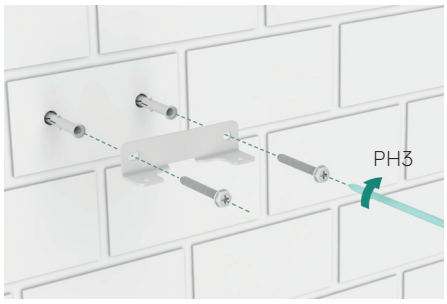


**Figure 15 Fixing mounting bracket**

4. Install M6*50 self-tapping screws in the two holes on the top. The protruding length of screw from the wall is 7mm. Then hang the charging station on the two self-tapping screws through the two concave buckles on the back, as shown in Figure 16.
5. Fix the bottom of charging station on the mounting bracket by using two M6*12 screws, as shown in Figure 17, Then check the levelness of charging station with a level.

**Figure 16 Hanging charging station**

**Figure 17 Fixing bottom of charging station**

© 2023 Maxeon Solar Technologies, Ltd. All rights reserved. | 549549 Revision A - October 2023
Specifications included in this document are subject to change without notice

## 5.4. Post-installation inspection

### 5.4.1. Inspection

1. Check that the base is secure and sealed.
2. Check that the internal components of the equipment are securely fastened.
3. Check that the electrical connections and wiring are correct and complete, that the connections are secure, and that the grounding is reliable.
4. Check that the degree of protection of the equipment meets the requirements, especially at the cable entry at the bottom of the charger.
5. View appearance, marking, integrity, cleanliness.

© 2023 Maxeon Solar Technologies, Ltd. All rights reserved. | 549549 Revision A - October 2023
Specifications included in this document are subject to change without notice

# 6.0 Commissioning SunPower Drive

## 6.1. Safety instructions before commissioning

- Please make sure that the charging station is correctly connected to the power supply.
- Please make sure that the charging station is installed as required.
- Please make sure that the charging station is powered-on during the commissioning process.
- Check whether the charging connector is twisted and whether cables, plugs and housings are in good condition.

© 2023 Maxeon Solar Technologies, Ltd. All rights reserved. | 549549 Revision A - October 2023
Specifications included in this document are subject to change without notice

## 6.2. Connectivity settings

To initiate the commissioning process for the recently installed SunPower Drive, it is essential to establish a functional data connection which is also required for ongoing control and monitoring. The SunPower Drive offers three methods of data connection: Ethernet, Wi-Fi and 4G (own SIM and data contract required).

1. Power cycle the charger at the dedicated charger MCB installed.
2. The charger is powering up, and after 30 seconds the Wi-Fi Access Point network associated with the SunPower Drive unit will be activated. This network is identifiable by the SSID “SUNPOWER DRIVE”.
3. On your mobile device or laptop, access the connectivity settings and locate this Wi-Fi Access Point network.
4. No password is required to connect to the Drive unit network.
5. Once connected, launch your mobile browser and enter the IP address of the SunPower Drive exactly: “http://192.168.87.136:8080”. This action will display a simple interface enabling the connection of the Drive unit to the on-site Ethernet, Wi-Fi or 4G network.
6. Log in with username (xxcd) and password (28912891).

As an alternative to connecting through the SunPower Drive Wi-Fi Access Point, you can also connect using the Ethernet port on the back of the charger using a standard Ethernet cable connected to your laptop.

1. Once connected, launch your laptop browser and enter the IP address of the SunPower Drive exactly: “http://192.168.88.206:8080” and follow the same login procedure as listed before.

**Important:** In some cases, the local laptop Network settings (IPv4) needs to be changed to fall into the same subnet as SunPower Drive.

© 2023 Maxeon Solar Technologies, Ltd. All rights reserved. | 549549 Revision A - October 2023
Specifications included in this document are subject to change without notice

## 6.2.1. Network Priority Settings

For Drive, you can use one, two or all three communications methods to connect to the internet. Setting up a priority will determine which is the main connectivity method, and which are the backup options. Always select three, even if only one is used.

1. Under Software setting, navigate to Network priority selection
2. Click “Enable workmode”
3. The available selection is Wlan (for Wi-Fi), Eth0 (for Ethernet / LAN) and 4G
4. Select Priority 1 / 2 / 3 depending on the preferred internet connection method used
5. Click “Submit” to confirm and wait for the “Success” confirmation
6. Upon “Failure” confirmation, wait a few seconds and click “Submit” again

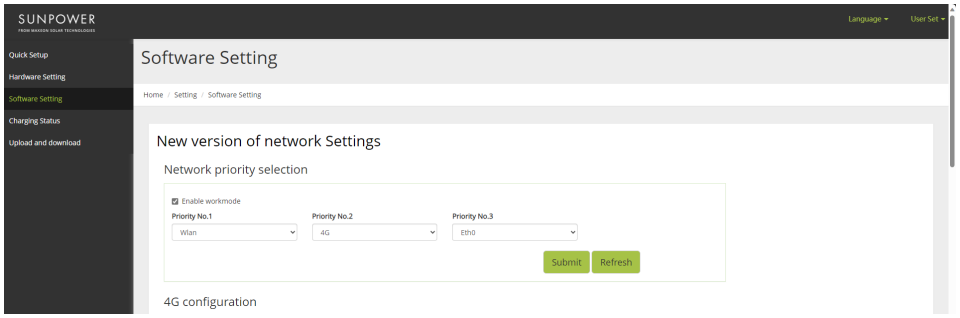


## 6.2.2. Peak Controller

Only if the Peak Controller Accessory has been installed, follow the following steps for the commissioning of the Peak Controller.

1. Under Software setting, navigate to Modbus tcp
2. Enter port number 502 under „port“
3. Select “pct” under “mode select”
4. Set “safe current (unit: A)” limit to “6”
5. Click „Submit“ to confirm and wait for the “Success” confirmation
6. Upon “Failure” confirmation, wait a few seconds and click “Submit” again

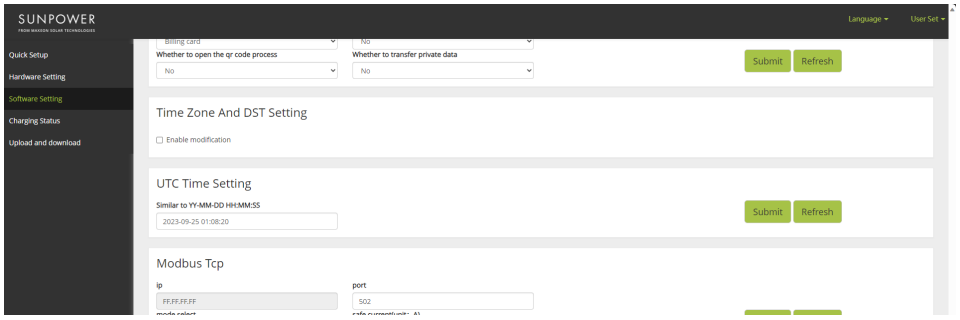


© 2023 Maxeon Solar Technologies, Ltd. All rights reserved. | 549549 Revision A - October 2023
Specifications included in this document are subject to change without notice

## 6.2.3. 4G configuration

1. Under Software setting, navigate to 4G configuration
2. Click „Enable modification“
3. Set APN, User, Psw, Pin according to actual usage (depending on the SIM card service provider)
4. Click „Submit“ to confirm and wait for the “Success” confirmation
5. Upon “Failure” confirmation, wait a few seconds and click “Submit” again

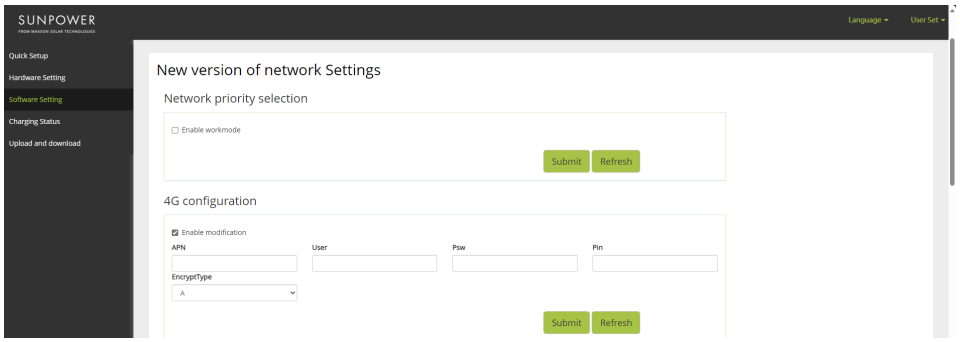


## 6.2.4. Ethernet configuration

1. Under Software setting, navigate to Ethernet configuration
2. Click „Enable modification“
3. Click „DHCPC Enable“
4. Click „Submit“ to confirm and wait for the “Success” confirmation
5. Upon “Failure” confirmation, wait a few seconds and click “Submit” again

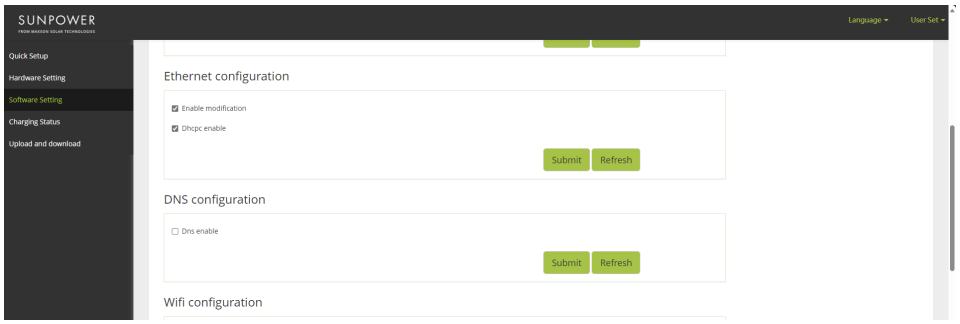


© 2023 Maxeon Solar Technologies, Ltd. All rights reserved. | 549549 Revision A - October 2023
Specifications included in this document are subject to change without notice

## 6.2.5. Wi-Fi configuration

1. Under Software setting, navigate to Wi-Fi configuration
2. Click “Enable modification”
3. “Mode selection” choose “STA”
4. Fill in “SSID” (Wi-Fi ID) “Psw” (Wi-Fi password) according to customer Wi-Fi setup
5. For “Encryption”, generally choose wpa2
6. Click “Dhcpc enable”
7. Click “Submit” to confirm and wait for the “Success” confirmation
8. Upon “Failure” confirmation, wait a few seconds and click “Submit” again

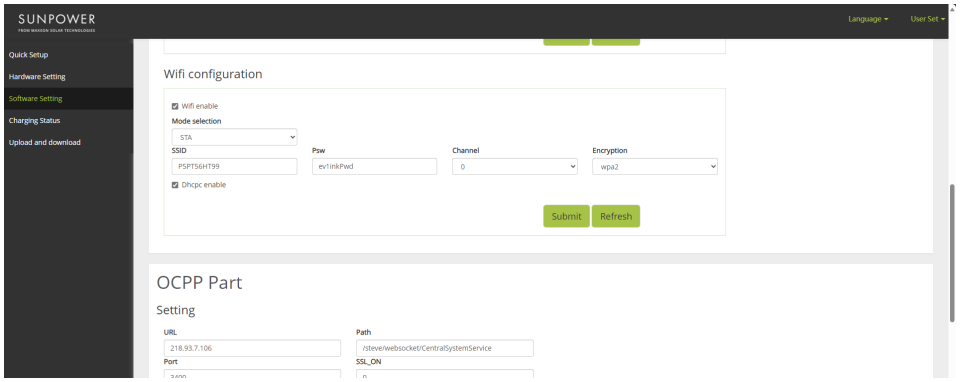


**Important:** After submitting the Wi-Fi settings, the SUNPOWER DRIVE Wi-Fi Access Point will be switched off, and at this point you will not be connected to the charger Web UI anymore. If at any point Web UI access is required again via Wi-Fi, power cycle the charger and repeat the Wi-Fi connection steps.

© 2023 Maxeon Solar Technologies, Ltd. All rights reserved. | 549549 Revision A - October 2023
Specifications included in this document are subject to change without notice

## 6.3. Download and Install the SunPower One App

1. Download the SunPower One app by scanning the QR code on the Mounting template with Quick Install Guide you received with your Drive EV Charger.

    - Alternatively, Android device users can download the SunPower One app from Google Play
    - iOS device users can download the SunPower One app from the Appstore

| | |
|---|---|
| **TIP** | Commissioning tools including login details are only available to installers |

## 6.4. Activate SunPower Drive in the SunPower One app

Before commencing, ensure that Drive is correctly installed and has a functional data connection.

Please follow the steps below to successfully activate the SunPower Drive:

1. Launch the SunPower One app and log in using your SunPower One username (email) and password.
2. On the home screen, tap “start” to initiate the commissioning process for a new system.
3. On the subsequent screen, enter the email address of the customer for whom you are installing the system. This email will be utilized to pre-configure the customer SunPower One account required for logging into the ev.energy app. It is crucial to verify the accuracy of the email with the customer and ensure that they can access it on their mobile device.
4. Select the appropriate system configuration by tapping on SunPower Drive, and follow the app’s provided steps to complete the activation and configuration of your installation.
5. Once the Drive setup is complete, a confirmation email will be sent to the customer. This email will contain a link enabling the customer to activate their SunPower One account and enjoy the comprehensive SunPower One experience.

© 2023 Maxeon Solar Technologies, Ltd. All rights reserved. | 549549 Revision A - October 2023
Specifications included in this document are subject to change without notice

## 6.5. Instruct the End User to activate their SunPower One account

Please make sure that the home owner has received the SunPower One activation email, and followed the activation steps to activate their account.

After account activation, the customer will receive an email that guides him to download and install the ev.energy app, our mobility services partner app. Once downloaded, the customer needs to click the 'log in with SunPower' button to log into ev.energy with their SunPower account details (credentials) and go through the ev.energy onboarding.

In case the End User already has an active SunPower One account, he will not receive the activation email; he will receive the email that guides him to the ev.energy app.

**TIP**

The warranty registration of the SunPower Drive is completed when the home owner has activated their customer account.

## 6.6. Installer access to Monitoring Platform

As an installer you can access the EV Charger monitoring portal through your SunPower One cockpit by following the link **https://partners.sunpower.maxeon.com/login** and clicking on SunPower Drive Dashboard.

© 2023 Maxeon Solar Technologies, Ltd. All rights reserved. | 549549 Revision A - October 2023
Specifications included in this document are subject to change without notice

# 7.0 Maintenance

## 7.1. Routine Maintenance

To make sure the system stays operational and in good condition, it is recommended to conduct basic maintenance on the device as shown in the table below.

| Check Item | Cycle | Handling |
|---|---|---|
| Charging connector | Annually | Check |
| Residual Current Leakage switch protection | Annually | Check |
| Emergency stop function check | Annually | Test |

**Important:** The routine maintenance are good practice guidelines only. Please make sure the local relevant laws and regulations are strictly complied with.

© 2023 Maxeon Solar Technologies, Ltd. All rights reserved. | 549549 Revision A - October 2023
Specifications included in this document are subject to change without notice

# 8.0 Troubleshooting

## 8.1. The Charging station cannot be powered ON

**Phenomenon: The Charging station LED does not turn ON**

Troubleshooting tips

1. Check whether the input power is within specified charger limits.
2. Check whether the breaker in the distribution box is tripped. If it is, turn it ON. Check whether the power indicator is on. If it is ON, the fault is cleared.
3. After eliminating the factors that would cause fault, measure the input, and output voltage of the breaker using a multimeter. If the input voltage is within normal grid voltage limits when the breaker is on, and there is no output voltage or abnormal output voltage, the breaker is broken and need to be replaced.
4. If the input and output voltages of the breaker are normal, there may be a fault in the charging station. Please contact Customer Support.

## 8.2. The Charging station is connected to the vehicle but charging doesn't get recognized by the EV

**Phenomenon: The light does not turn green after the charging connector is inserted into the EV.**

Troubleshooting tips

1. Check whether dust has accumulated in the charging connector or charging socket. If so, power off the charger at its dedicated circuit breaker and test with a multimeter to make sure there is no voltage present at the breaker output and the charger is off. Carefully clean the charging connector taking care not to damage it in any way.
2. Check whether there is an issue with the charging connector. The resistance of the connector pins CP to PE should be 220 Ohm when the charging connector is not inserted.
3. If the problem persists, contact Customer support.

© 2023 Maxeon Solar Technologies, Ltd. All rights reserved. | 549549 Revision A - October 2023
Specifications included in this document are subject to change without notice

## 8.3. Input Overvoltage is observed

**Phenomenon: The charging station stops abnormally**

Troubleshooting tips
Check the input voltage of the charging station. If the input voltage is outside of the normal limits, please contact your electrician or utility provider to report the fault.

## 8.4. Not fully charged, report that the battery is full or the connection is unsuccessful

**Phenomenon: The indicator light is green but there is no current.**

Troubleshooting tips

1. It is recommended that the customer try to recharge and check whether the fault persists.
2. If the fault still exists, it is recommended to try to charge the vehicle with another Charger, for example a working public charging station.
3. If there is failure still exists, the vehicle may be faulty. It is recommended that the customer report this to the vehicle manufacturer.

# 9.0 Customer Support

In case of any technical issues please contact your local Maxeon Technical Support.

© 2023 Maxeon Solar Technologies, Ltd. All rights reserved. | 549549 Revision A - October 2023
Specifications included in this document are subject to change without notice

# 10.0 Appendix Peak Controller

## 10.1. Peak Controller

The following instructions only covers the basic instructions required to install the Peak Controller. When installing and connecting the Peak Controller, always refer to the Peak Controller installation manual provided in the packaging and ensure that you comply with the local installation requirements.

## 10.2. Specified Use

SunPower Drive has a nominal current rating of 32A. In some households, the maximum rating of the main grid connection point is not enough to support this load in addition to the normal household loads. In such a case, an additional monitoring and control layer is required to ensure the continuity of the electrical distribution under all conditions (blackout protection).

The Peak Controller actively senses the total household consumption and in turn limits the maximum power draw of the SunPower Drive charging station, depending on the maximum current threshold set by the user.

The Peak Controller is designed for use with the SunPower Drive charging station and should not be used with other electrical devices.

© 2023 Maxeon Solar Technologies, Ltd. All rights reserved. | 549549 Revision A - October 2023
Specifications included in this document are subject to change without notice

## 10.3. Description

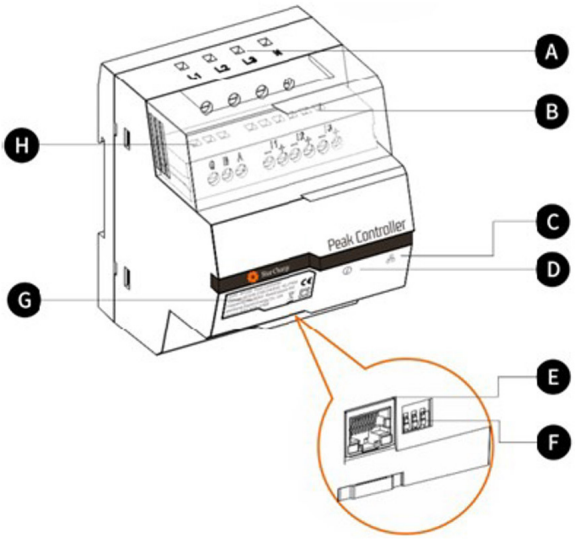


**A. Power supply terminals**
For three phase grids, L1 connects to the first phase, L2 connects to the second phase, L3 connects to the third phase and N connects to the Neutral cable.
For single phase grids, L1 connects to the first phase and N connects to the Neutral cable.

**B. Current sensor terminals**
For three phase grids, I1-, I1+, I2-, I2+, I3+ and I3- connect to the black and red wires of each current sensor.
For single phase grids, I1-, I1+ connect to the black and red wire of the current sensor.

**C. Communication mode indicator**
Green constant: Communicating with EV charger via Modbus TCP (Modbus over an Ethernet cable).
Off: No communication established.

**D. System status indicator**
Green: Module is powered and monitoring.
Red: Fault (refer to Troubleshooting section in the Peak Controller installation manual provided).

**E. Ethernet Port**
For Communicating with the charging station via Ethernet.

**F. Maximum current limiter**
Limits the maximum current for the SunPower Drive charging station by setting the position of 3 DIP switches (refer the Peak Controller installation manual provided).

© 2023 Maxeon Solar Technologies, Ltd. All rights reserved. | 549549 Revision A - October 2023
Specifications included in this document are subject to change without notice

## 10.4. Installation

For correct operation, the Peak Controller requires a reference of the main grid connection point capacity rating. This can be provided by setting the DIP Switches on the bottom of the Peak Controller as close as possible and below or equal to the current rating of the main grid connection of the household.

After the Peak Controller has been installed according to its Installation Guide on the correct positioning, it must be connected to the main power and charging equipment.

For single phase households and installations with SunPower Drive 7.4 kW:

- Connect the live conductor to L1
- Connect the neutral wire to N
- Connect to the black wire of the current sensor to I1- and the red wire of the current sensor to I1+
- The current sensor clamp connects around the mains live conductor directly at the load side of the main circuit breaker.

For three phase households and installations with SunPower Drive 22kW:

- Connect the three live conductors of phases 1, 2 and 3 to L1, L2 and L3
- Connect the neutral wire to N
- Connect to the black wires of the current sensors for phases 1, 2 and 3 respectively to I1-, I2-, and I3- and the red wires to I1+, I2+ and I3+
- The current sensor clamps connects around the mains live conductors for phases 1, 2 and 3 directly at the load side of the main circuit breaker.

The communication between the Peak Controller and SunPower Drive happens via an Ethernet / LAN cable. This can be a direct connection to the EV Charger, or via the local network. The same Ethernet Port used for Internet communication on the back of the charger is used for the communication to the Peak Controller.

© 2023 Maxeon Solar Technologies, Ltd. All rights reserved. | 549549 Revision A - October 2023
Specifications included in this document are subject to change without notice

In the case where the Ethernet port is not used for communication with the internet, a Direct Connection to the Peak Controller can be set up as shown below.

In the case where the Ethernet port is used for communication with the internet, and a Peak Controller is required as part of the installation, a Local Network Connection to the Peak Controller can be set up as shown below.

**Direct vs. Local Network (1 phase installation)**

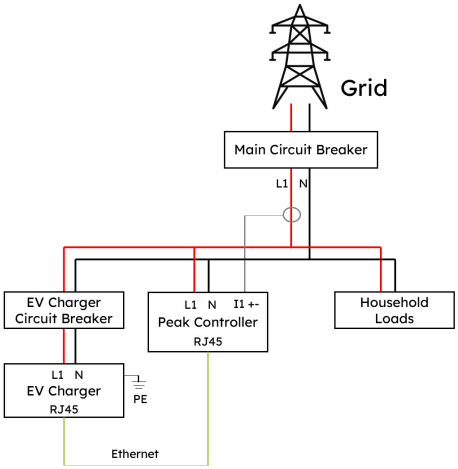


Direct Connection

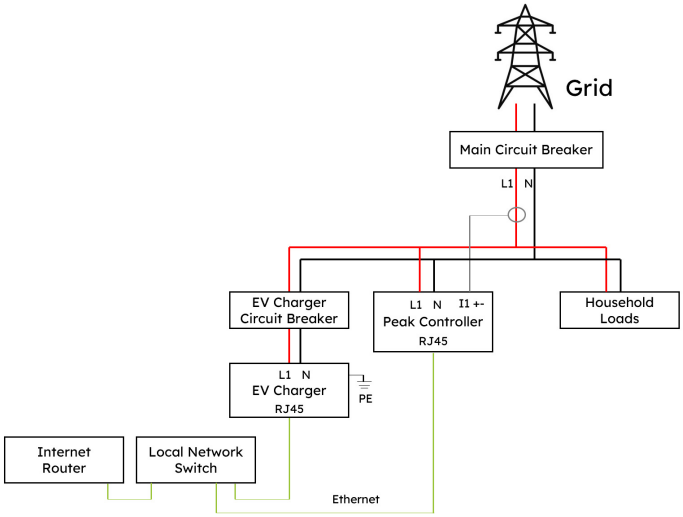


Local Network Connection

**Direct vs. Local Network (3 phase installation)**

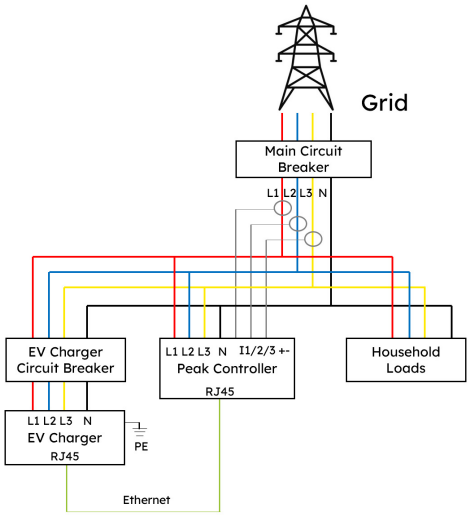


Direct Connection

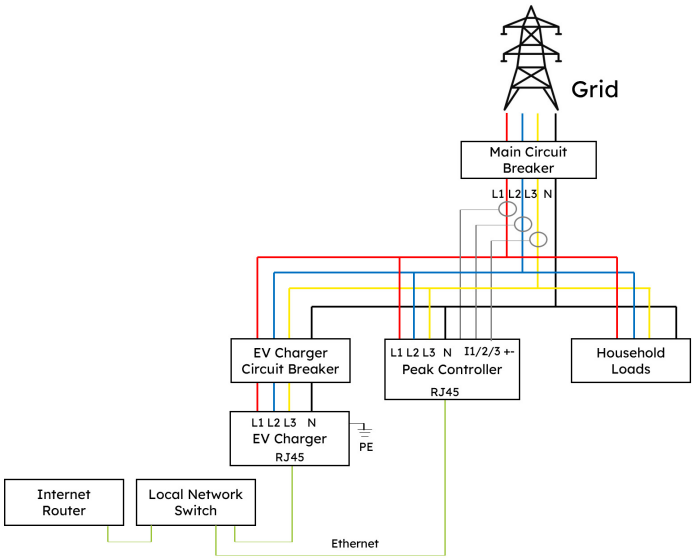


Local Network Connection

© 2023 Maxeon Solar Technologies, Ltd. All rights reserved. | 549549 Revision A - October 2023
Specifications included in this document are subject to change without notice

# SunPower Drive
## E-Ladestation für Elektroautos

## Sicherheits- und Installationsanweisungen

549549 Revision A
Veröffentlicht im Oktober 2023

Dieses Dokument gilt für die Installation der SunPower Drive-Wandladestation für Elektroautos einschließlich:

- DRIVE-EVSE-1-AC-P7-L1-T5-MR-INT
- DRIVE-EVSE-1-AC-P22-L3-T5-R-INT
- DRIVE-EVSE-1-AC-P22-L3-2SS-R-INT

In diesem Dokument werden die Montage, Installation, Inbetriebnahme und Konfiguration sowie der Betrieb, die Problembehebung und die Außerbetriebnahme der Produkte beschrieben. Des Weiteren wird die Funktionsweise der Benutzeroberfläche des Produkts erläutert. Die beiliegende Dokumentation ist ein integraler Bestandteil dieses Produkts. Bewahre die Dokumentation an einem geeigneten Ort zum späteren Nachschlagen auf und befolge alle Anweisungen.

Die Abbildungen in diesem Dokument beschränken sich auf die wesentlichen Informationen und können vom tatsächlichen Produkt abweichen.

Die neueste Version findest du hier:
www.sunpower.maxeon.com/int/InstallGuideDrive
Kurzfristige inhaltliche Änderungen vorbehalten
Maxeon Solar Technologies
**sunpower.maxeon.com/de**

© 2023 Maxeon Solar Technologies, Ltd. Alle Rechte vorbehalten. | 549549 Revision A - Oktober 2023
Wir behalten uns eine kurzfristige Änderung der in diesem Dokument aufgeführten Spezifikationen vor.

maxeon
POWERING POSITIVE CHANGE

## 1.0 Urheberrecht, Marken und Haftungsausschluss 4

**1.1. Urheberrecht** 4
**1.2. Marken** 4
**1.3. Haftungsausschluss** 4

## 2.0 Sicherheits- und Verwendungshinweise 5

**2.1. Allgemeine Sicherheit** 5
**2.2. Entsorgung** 5
**2.3. Übersicht über die Sicherheitssymbole auf dem Gerät** 6

## 3.0 Technische Parameter 7

**3.1. Produktmodell** 7
**3.2. Technische Spezifikationen** 7
**3.3. Garantie, Serviceleistungen, Zertifizierungen und Konformität** 8

## 4.0 Produktübersicht 9

**4.1. Übersicht über die einzelnen Komponenten** 9
**4.2. Aufbewahrung von Ladekabel und Ladestecker** 9
**4.3. LED-Statusanzeigen** 10

## 5.0 Installation 11

**5.1. Vorbereitung der Installation** 11
5.1.1. Installationswerkzeuge 11
5.1.2. Stromversorgung 12
**5.2. Lieferumfang** 13
**5.3. Wandmontage** 14
**5.4. Überprüfung nach der Installation** 19
5.4.1. Überprüfung 19

## 6.0 Inbetriebnahme 20

**6.1. Sicherheitsanweisungen vor der Inbetriebnahme** 20
**6.2. Konnektivitätseinstellungen** 21
6.2.1. Netzwerkprioritätseinstellungen 22
6.2.2. Peak Controller 22
6.2.3. 4G-Konfiguration 23
6.2.4. Ethernet-Konfiguration 23
6.2.5. WLAN-Konfiguration 24
**6.3. Herunterladen und Installieren der SunPower One-App** 25
**6.4. Aktivieren der SunPower Drive-Einheit in der SunPower One-App** 25


© 2023 Maxeon Solar Technologies, Ltd. Alle Rechte vorbehalten. | 549549 Revision A - Oktober 2023
Wir behalten uns eine kurzfristige Änderung der in diesem Dokument aufgeführten Spezifikationen vor.

6.5. Unterstützung des Endbenutzers bei der Aktivierung des SunPower One-Kontos 26
6.6. Zugriff für Installateure auf die Überwachungsplattform 26

7.0 Wartung 27

7.1. Routinemäßige Wartungsarbeiten 27

8.0 Problembehebung 28

8.1. Ladestation kann nicht eingeschaltet werden 28
8.2. Ladestation ist mit dem Fahrzeug verbunden, aber Ladevorgang wird vom Fahrzeug nicht erkannt 28
8.3. Auf der Eingangsseite liegt eine Überspannung vor 29
8.4. Unvollständige Aufladung, Meldung, dass der Akku vollständig aufgeladen wurde oder die Verbindung fehlgeschlagen ist 29

9.0 Kundendienst 29

10.0 Anhang: Peak Controller 30

10.1. Peak Controller 30
10.2. Bestimmungsgemäßer Gebrauch 30
10.3. Beschreibung 31
10.4. Installation 32

© 2023 Maxeon Solar Technologies, Ltd. Alle Rechte vorbehalten. | 549549 Revision A - Oktober 2023
Wir behalten uns eine kurzfristige Änderung der in diesem Dokument aufgeführten Spezifikationen vor.

# 1.0 Urheberrecht, Marken und Haftungsausschluss

## 1.1. Urheberrecht

Alle Rechte vorbehalten. Die Offenlegung, Vervielfältigung, Verbreitung und Bearbeitung dieses Dokuments sowie die Verwertung und Weitergabe seines Inhalts sind ohne schriftliche Genehmigung nicht gestattet. attet. Alle Rechte, einschließlich der Rechte, die durch die Erteilung eines Patents oder die Eintragung eines Gebrauchsmusters oder Designs entstehen, sind vorbehalten.

## 1.2. Marken

SUNPOWER, SUNPOWER DRIVE und SUNPOWER RESERVE sind eingetragene Marken in verschiedenen Ländern. Weitere Informationen erhältst du unter https://corp.maxeon.com/trademarks.

## 1.3. Haftungsausschluss

- Dieses Dokument wurde vor der Veröffentlichung einer gründlichen technischen Überprüfung unterzogen. Es wird in regelmäßigen Abständen überarbeitet. Änderungen oder Ergänzungen werden in Zukunft berücksichtigt. Der Inhalt dieses Dokuments dient lediglich der Information.
- Maxeon hat sich nach besten Kräften bemüht, in diesem Dokument genaue und aktuelle Informationen zur Verfügung zu stellen. Jedoch übernimmt Maxeon keine Haftung für Mängel oder Schäden, die durch die Nutzung der hierin enthaltenen Informationen entstehen könnten.
- In keinem Fall haftet Maxeon für direkte, indirekte, konkrete oder mittelbare Schäden (einschließlich entgangener Gewinne), die durch Fehler oder Auslassungen in diesem Handbuch entstehen. Alle Verpflichtungen von Maxeon sind in den entsprechenden vertraglichen Vereinbarungen aufgeführt. Maxeon behält sich das Recht vor, dieses Dokument von Zeit zu Zeit zu überarbeiten.
- Jegliche Abweichungen von den Originalprodukten (im Folgenden als „Anpassungen“ bezeichnet) können sich auf die Benutzererfahrung, das Erscheinungsbild, die Qualität und/oder die Nutzungsdauer des Endprodukts auswirken. Dies gilt auch, aber nicht ausschließlich für kundenspezifische Modifikationen wie das Anbringen von Aufklebern, das Einsetzen von SIM-Karten oder die Verwendung anderer Farben.
- Maxeon haftet nicht für Schäden, die auf Produktanpassungen zurückzuführen sind.
- Bitte wende dich an deinen Händler, um weitere Informationen zu Anpassungen gegenüber dem Standardprodukt zu erhalten.

# 2.0 Sicherheits- und Verwendungshinweise

## 2.1. Allgemeine Sicherheit

Die SunPower Drive-Ladestation ist ausschließlich für das Laden von Elektrofahrzeugen (EV, Electric Vehicles) bestimmt. Um die sachgemäße Nutzung der Ladestation – im Folgenden auch als Ladegerät oder kurz EVSE (Electric Vehicle Supply Equipment) bezeichnet – sicherzustellen, sind jederzeit die Anweisungen in diesem Handbuch zu befolgen. Installation, Inbetriebnahme, Wartung und Austausch der Ladestation dürfen nur von einer Elektrofachkraft durchgeführt werden.

Das Gerät darf nicht repariert werden.
Während der Installation, des Gebrauchs, der Wartung und des Austausches des Geräts sind alle geltenden lokalen, regionalen und nationalen Vorschriften einzuhalten.
SunPower übernimmt keine Verantwortung im Falle einer Nichteinhaltung der Anweisungen in diesem Dokument und der zugehörigen Begleitdokumentation.
Die Serviceanweisungen sind während der gesamten Nutzungsdauer des Geräts einzuhalten.

In folgenden Situationen ist der Betrieb dieses Produkts nicht gestattet:

- In der Nähe von explosiven oder leicht entzündlichen Stoffen
- In unmittelbarer Nähe von Wasserquellen
- Bei sichtbaren Schäden des Produkts oder einzelner Komponenten
- Bei der Bedienung durch Kinder oder Personen, die die mit dem Betrieb des Produkts verbundenen Risiken nicht richtig einschätzen können.

## 2.2. Entsorgung

Gemäß der EU-Richtlinie 2002/96/EC über Elektro- und Elektronik-Altgeräte WEEE und deren Umsetzung in nationales Recht müssen elektrische Altgeräte, einschließlich Ladestationen, getrennt gesammelt und einer umweltgerechten Wiederverwertung zugeführt werden. Wir empfehlen dir, dein Altgerät bei deinem Händler abzugeben oder dich über zugelassene Sammel- und Entsorgungssysteme in deiner Nähe zu informieren. Die Nichteinhaltung dieser EU-Richtlinie kann negative Auswirkungen auf die Umwelt haben.

© 2023 Maxeon Solar Technologies, Ltd. Alle Rechte vorbehalten. | 549549 Revision A - Oktober 2023
Wir behalten uns eine kurzfristige Änderung der in diesem Dokument aufgeführten Spezifikationen vor.

## 2.3. Übersicht über die Sicherheitssymbole auf dem Gerät

| | |
|---|---|
| **GEFAHR** | **„Gefahr“: Dieses Zeichen weist auf gefährliche elektrische Spannung hin.**<br>Die Nichtbeachtung der Vorgehensweisen und Verfahren oder eine unsachgemäße Durchführung von Arbeitsschritten können zu schweren Verletzungen oder zum Tod führen. Die mit dem Symbol „Gefahr“ gekennzeichneten Arbeiten dürfen erst durchgeführt werden, wenn die genannten Bedingungen vollständig verstanden und erfüllt wurden. |
| **VORSICHT** | **„Vorsicht“**: Dieses Zeichen weist auf eine Gefahrensituation hin.<br>Die Nichtbeachtung der Vorgehensweisen und Verfahren oder eine unsachgemäße Durchführung von Arbeitsschritten können zu einer Beschädigung des Produkts führen. Die mit dem Symbol „Vorsicht“ gekennzeichneten Arbeiten dürfen erst durchgeführt werden, wenn die genannten Bedingungen vollständig verstanden und erfüllt wurden. |
| **TIPP** | Mit diesem Zeichen sind hilfreiche Informationen für die Installation und den Betrieb des Produkts gekennzeichnet. |
| | **Entsorgung von Elektro- und Elektronik-Altgeräten.**<br>Dieses Zeichen befindet sich auf dem Produkt, im Handbuch oder auf der Verpackung. Es weist darauf hin, dass ausgediente Elektro- und Elektronikgeräte sowie die verwendeten Materialien entsprechend ihrer Kennzeichnung wiederverwendet werden können. Indem du Altgeräte und deren Materialien dem Recycling und anderen Formen der Wiederverwertung zuführst, kannst du einen wichtigen Beitrag zum Umweltschutz leisten. |

**Achtung:** Ausführliche Sicherheitsinformationen befinden sich in den entsprechenden Abschnitten dieses Dokuments. Ziel der Sicherheitsanweisungen ist es, eine ordnungsgemäße Nutzung sicherzustellen. Bei Nichteinhaltung dieser Sicherheitsvorschriften und -anweisungen besteht die Gefahr eines Stromschlags oder Brandes und/oder das Risiko schwerer Verletzungen.

© 2023 Maxeon Solar Technologies, Ltd. Alle Rechte vorbehalten. | 549549 Revision A - Oktober 2023
Wir behalten uns eine kurzfristige Änderung der in diesem Dokument aufgeführten Spezifikationen vor.

# 3.0 Technische Parameter

Geeignet für alle Fahrzeuge gemäß IEC 62196-2.

## 3.1. Produktmodell

| Leistung | Modell-Nr. | Stecker | Sonstiges |
|---|---|---|---|
| **7,4 kW (einphasig)** | DRIVE-EVSE-1-AC-P7-L1-T5-MR-INT | Typ 2, 5 m Kabel | Not-Ausschalter; MID-Zähler |
| **22 kW (dreiphasig)** | DRIVE-EVSE-1-AC-P22-L3-T5-R-INT | Typ 2, 5 m Kabel | Not-Ausschalter |
| **22 kW (dreiphasig)** | DRIVE-EVSE-1-AC-P22-L3-2SS-R-INT | Typ 2-Steckdose mit Shutter | Not-Ausschalter |

## 3.2. Technische Spezifikationen

| Technische Spezifikationen | | | |
|---|---|---|---|
| **Elektrische Daten** | **7,4 kW \| 1P** | **22 kW \| 1P/3P-Kabel** | **22 kW \| 1P/3P-Steckdose** |
| Lade-Nennleistung | 7,4 kW | 7,4 kW/11 kW/22 kW | |
| Lade-Nennspannung | 230 $V_{AC}$ ±10 % | 230/400 $V_{AC}$ ±10 % | |
| Nennfrequenz/ Frequenzbereich | 50/60 Hz | 50/60 Hz | |
| Ausgangsnennstrom | 32 A | 32 A | |
| Zusammenschaltung | Einphasig | Ein-/Dreiphasig | |
| Art des Stromnetzes | TN-S, TN-C, TN-C-S, TT | TN-S, TN-C, TN-C-S, TT | |
| Verbrauchsmessung | MID-zertifizierter Stromzähler | Integrierter Zähler | |
| **Mechanische Daten** | | | |
| Gewicht | ca. 5,4 kg | ca. 7,5 kg | ca. 5,4 kg |
| Abmessungen (H x B x T) | 409 x 282 x 148 mm | | |
| Ladeanschluss | 5 m angeschlagenes Kabel mit Typ 2-Stecker (IEC 62196-2) | | Steckdose mit Shutter (IEC 62196-2) |
| Ladeprotokoll | Mode 3 (IEC 61851-1) | | |
| IP-Schutzklasse des Gehäuses | IP 55 | | IP 54 |

© 2023 Maxeon Solar Technologies, Ltd. Alle Rechte vorbehalten. | 549549 Revision A - Oktober 2023
Wir behalten uns eine kurzfristige Änderung der in diesem Dokument aufgeführten Spezifikationen vor.

| Technische Spezifikationen | |
|---|---|
| Festigkeitsklasse des Gehäuses | IK 10 |
| Montage | Wandmontage |
| **Kommunikation** | Ethernet/LAN, 4G, WLAN, OCPP 1.6J |
| Statusanzeige | LED-Anzeige |
| **Umgebungsdaten** | |
| Betriebstemperatur | -30 °C bis 50 °C |
| Feuchte | 5 % bis 95 % |
| Betriebshöhe | ≤2.000 Meter über dem Meeresspiegel |
| **Sonstiges** | |
| Schutz | Überstrom, Überspannung, Unterspannung, Fehlerstrom (Typ A 30 mA AC + 6 mA DC), Übertemperatur, Erdungsfehler, integrierter Überspannungsschutz |
| Optionales Zubehör | Peak Controller (Peak Controller für dynamisches Lastmanagement; weitere Informationen im Anhang) |

## 3.3. Garantie, Serviceleistungen, Zertifizierungen und Konformität

| | |
|---|---|
| Garantie | 3 Jahre Produktgarantie |
| Monitoringdienste und Serviceleistungen | Zugriff auf die SunPower One-Plattform per App für Inbetriebnahme, Garantieregistrierung Mobilitätsservices werden in Partnerschaft mit ev.energy bereitgestellt |
| Zertifizierungen und Konformität | IEC 61851-1, IEC 61851-21-2, LVD 2014/35/EU, RED 2014/53/EU, CE |

© 2023 Maxeon Solar Technologies, Ltd. Alle Rechte vorbehalten. | 549549 Revision A - Oktober 2023
Wir behalten uns eine kurzfristige Änderung der in diesem Dokument aufgeführten Spezifikationen vor.

# 4.0 Produktübersicht

## 4.1. Übersicht über die einzelnen Komponenten

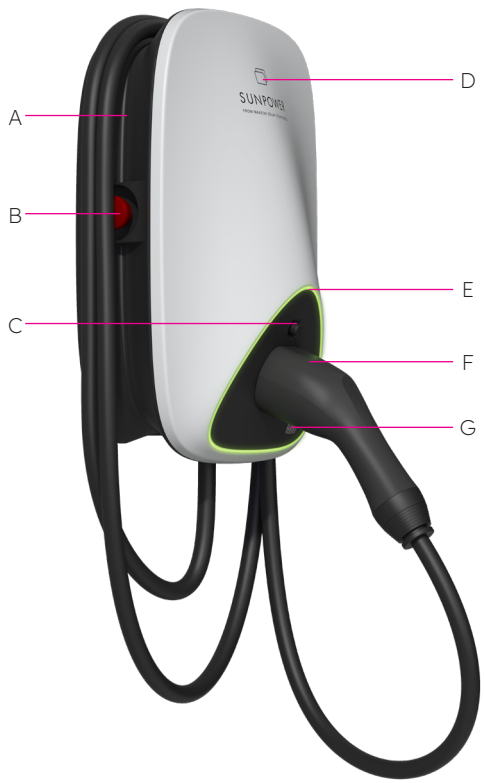


**Abb. 1 Übersicht über die einzelnen Komponenten**

**A** Kabelaufwicklung

**B** Not-Ausschalter

**C** Entriegelungstaste für Ladestecker

**D** RFID-Kartenleser

**E** LED-Statusanzeige

**F** Ladestecker

**G** QR-Code für Chargepoint-ID (CPID)

## 4.2. Aufbewahrung von Ladekabel und Ladestecker

Wenn die Ladestation nicht in Gebrauch ist, sollte das Ladekabel aufgerollt und in die Kabelaufwicklung an Position [A] gelegt werden. Der Ladestecker sollte zur sicheren Aufbewahrung in Position [F] eingesteckt werden.

© 2023 Maxeon Solar Technologies, Ltd. Alle Rechte vorbehalten. | 549549 Revision A - Oktober 2023
Wir behalten uns eine kurzfristige Änderung der in diesem Dokument aufgeführten Spezifikationen vor.

## 4.3. LED-Statusanzeigen

Eine Farb-LED an der SunPower Drive-Einheit gibt Aufschluss über den Betriebsstatus der Ladestation.

| Leuchtstatus | | Bedeutung | Maßnahme |
|---|---|---|---|
| | Anzeige leuchtet grün | Ladestation befindet sich im Bereitschaftsmodus. Es liegt keine Störung vor. | Schließe den Ladestecker richtig an das Fahrzeug an. |
| | Anzeige leuchtet dauerhaft blau | Ladestecker ist verbunden | Starte den Ladevorgang über die ev.energy-App. |
| | Anzeige blinkt schnell blau | Authentifizierung der RFID-Karte (sofern diese in den Einstellungen der ev.energy-App aktiviert ist) | Warte bis die Authentifizierung abgeschlossen ist. |
| | Anzeige pulsiert blau | Ladevorgang läuft | Das Fahrzeug befindet sich im Ladezustand (wenn in den Einstellungen der ev.energy-App die Funktion „Intelligentes Laden“ aktiviert ist, wird der Ladevorgang automatisch verwaltet und das Fahrzeug gemäß dem Ladeplan aufgeladen). |
| | Anzeige blinkt langsam blau | Ladevorgang wurde angehalten | Prüfe am Fahrzeugmonitor, ob eine Störung angezeigt wird: Liegt eine Störung vor, trenne die Ladestation und prüfe, ob die Ladekapazität durch das Stromnetz oder durch ev.energy begrenzt wurde. Wird die Störung weiterhin angezeigt, wende dich bitte an den Fahrzeughändler. Wird die Störung nicht mehr angezeigt, war sie auf eine Begrenzung der Ladekapazität auf Seite des Stromnetzes zurückzuführen. |
| | Anzeige leuchtet dauerhaft rot | Es liegt eine Störung vor oder Not-Ausschalter ist aktiviert. | Behebe die Störung mithilfe der im Abschnitt „Problembehebung“ beschriebenen Maßnahmen; besteht das Problem weiterhin, wende dich bitte an deinen Händler oder Dienstanbieter. |

© 2023 Maxeon Solar Technologies, Ltd. Alle Rechte vorbehalten. | 549549 Revision A - Oktober 2023
Wir behalten uns eine kurzfristige Änderung der in diesem Dokument aufgeführten Spezifikationen vor.

# 5.0 Installation

## 5.1. Vorbereitung der Installation

### 5.1.1. Installationswerkzeuge

| Nr. | Typ | Bezeichnung | Zweck | Abbildung |
|---|---|---|---|---|
| **1** | Bearbeitung von Kabeln | Elektrikermesser | Zum Abisolieren von Kabeln | |
| **2** | Bearbeitung von Kabeln | Abisolierzange | Zum Abisolieren von Kabeln | 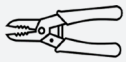 |
| **3** | Bearbeitung von Kabeln | Crimpzange | Zum Crimpen von Stiftklemmen | 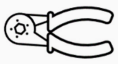 |
| **4** | Bearbeitung von Kabeln | Crimpzange | Zum Crimpen von Ringklemmen | 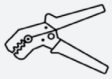 |
| **5** | Bearbeitung von Netzwerkkabeln | Netzwerk-Crimpzange für RJ45 | Zum Crimpen von RJ45-Steckern | |
| **6** | Installationswerkzeug | Schlagbohrer | Zum Bohren | 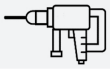 |
| **7** | Installationswerkzeug | Kombischlüssel (kompletter Satz) | Zum Auf- und Abschrauben von Muttern | 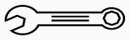 |
| **8** | Installationswerkzeug | Schraubendreher (PH2) | Zum Ein- und Ausdrehen von Schrauben | |
| **9** | Installationswerkzeug | Schraubendreher (SL2) | Zum Ein- und Ausdrehen von Schrauben | 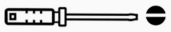 |
| **10** | Installationswerkzeug | Torx-Schraubendreher (kompletter Satz) | Zum Ein- und Ausdrehen von Schrauben | |
| **11** | Installationswerkzeug | Elektrischer Drehmomentschrauber (mit einem kompletten Satz an PH-Bits, Torx-Bits und SL-Bits) | Zum Ein- und Ausdrehen von Schrauben | 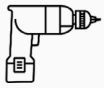 |
| **12** | Installationswerkzeug | Hammer | Zum Hämmern | |
| **13** | Messinstrument | Wasserwaage | Zum Messen der Ebenheit | |
| **14** | Messinstrument | Maßband | Zum Messen von Abständen | |
| **15** | Markierwerkzeuge | Stift | Zum Markieren |  |

**Hinweis:** Die oben angegebenen Werkzeuge sind entsprechend den tatsächlichen Gegebenheiten vor Ort auszuwählen.

© 2023 Maxeon Solar Technologies, Ltd. Alle Rechte vorbehalten. | 549549 Revision A - Oktober 2023
Wir behalten uns eine kurzfristige Änderung der in diesem Dokument aufgeführten Spezifikationen vor.

## 5.1.2. Stromversorgung

1. Die 7,4 kW-Ladestation erfordert eine einphasige Wechselstromversorgung. Die eingangsseitigen elektrischen Anforderungen lauten wie folgt:
   a. Betriebsspannung: 230 $V_{AC}$ ±10 %
   b. Betriebsfrequenz: 50 Hz/60 Hz

2. Die 22 kW-Ladestation erfordert eine dreiphasige Wechselstromversorgung. Die eingangsseitigen elektrischen Anforderungen lauten wie folgt:
   a. Betriebsspannung: 400 $V_{AC}$ ±10 %
   b. Betriebsfrequenz: 50 Hz/60 Hz

3. Es wird angeraten, einen Miniatur-Schutzschalter (MCB) vor der Ladestation zu installieren. Empfohlen wird ein RCD vom Typ A. Stelle sicher, dass lokale Anforderungen und Sicherheitsvorschriften eingehalten werden. Die empfohlenen Spezifikationen des MCB lauten wie folgt:

| Leistung | Bauart | Nennspannung | Nennstrom | Auslöse-charakteristik | RCD |
|---|---|---|---|---|---|
| 7,4 W | 1P+N | 230 V | 40 A | C | 30 mA |
| 22 kW | 3P+N | 400 V | 40 A | C | 30 mA |

4. Kabelliste

| Bezeichnung | Modell | Anmerkung |
|---|---|---|
| Stromkabel | 7,4 kW: 5*6 mm² Kupferkernkabel<br>22 kW: 5*6 mm² Kupferkernkabel | Flexibles Ladekabel |
| Netzwerkkabel (optional) | CAT5/CAT6 | Für Ethernet- oder Modbus-Kommunikation über TCP/IP |

**Achtung:** Die Installation der E-Ladestation muss in Übereinstimmung mit den Normen und Vorschriften der jeweiligen Region bzw. des jeweiligen Landes erfolgen. Die angegebenen Daten basieren auf den Betriebsbedingungen der Ladestation, wobei davon ausgegangen wird, dass alle Bedingungen erfüllt sind. Bei den angegebenen Parametern handelt es sich lediglich um eine Empfehlung.

© 2023 Maxeon Solar Technologies, Ltd. Alle Rechte vorbehalten. | 549549 Revision A - Oktober 2023
Wir behalten uns eine kurzfristige Änderung der in diesem Dokument aufgeführten Spezifikationen vor.

## 5.2. Lieferumfang

| Nr. | Komponente | Anz. |
|---|---|---|
| 1 | SunPower Drive-Ladestation | 1 |
| 2 | Hintere Abdeckung und Dichtungseinheit | |
| | Hintere Abdeckung | 1 |
| | Dichtleiste | 1 |
| | Gummistopfen für Kabeleinführung | 1 |
| 3 | Kabelhalter aus Kunststoff | 1 |
| 4 | Montageschablone mit Schnellstartanleitung | 1 |
| 5 | 4-6 mm² RV5-4-Ringklemmen | 3 |
| 6 | 6 mm² E6012-Kabelhülsen | 3 |
| 7 | Montagezubehör | |
| | Montagehalterung | 1 |
| | M6 x 50 mm selbstschneidende Schraube (ein Ersatzteil) | 5 |
| | 8 mm x 60 mm Kunststoffspreizdübel (ein Ersatzteil) | 5 |
| | M6 x 12 mm Torx-Schraube (ein Ersatzteil) | 3 |
| | M4 x 12 mm Kreuzschlitzschraube (ein Ersatzteil) | 9 |
| 8 | M4 x 13,9 mm Schraubenplatte (ein Ersatzteil) | 6 |
| 9 | SunPower RFID-Authentifizierungskarten | 2 |
| 10 | QC-Zertifikat | 1 |
| 11 | Erdungsklemme | 1 |
| 12 | Schutzhülse | 1 |

© 2023 Maxeon Solar Technologies, Ltd. Alle Rechte vorbehalten. | 549549 Revision A - Oktober 2023
Wir behalten uns eine kurzfristige Änderung der in diesem Dokument aufgeführten Spezifikationen vor.

## 5.3. Wandmontage

Abb. 2 zeigt die allgemeine Montagezeichnung für die Wandmontage.

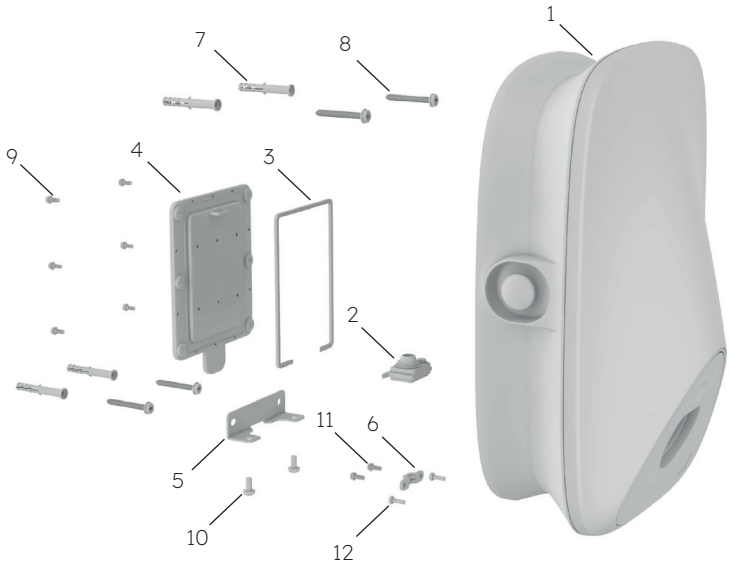


1 SunPower Drive-Ladestation
2 Gummistopfen für Kabeleinführung
3 Dichtleiste
4 Hintere Abdeckung
5 Montagehalterung
6 Kabelhalter aus Kunststoff
7 8 mm x 60 mm Kunststoffspreizdübel
8 M6*50 selbstschneidende Schraube
9 M4*12 Kreuzschlitzschraube
10 M6*12 Torx-Schraube
11 M4*12 Kreuzschlitzschraube
12 M4*12 Kreuzschlitzschraube

**Abb. 2 Allgemeine Montagezeichnung für die Wandmontage**

© 2023 Maxeon Solar Technologies, Ltd. Alle Rechte vorbehalten. | 549549 Revision A - Oktober 2023
Wir behalten uns eine kurzfristige Änderung der in diesem Dokument aufgeführten Spezifikationen vor.

**Installationsschritte:**

**Hinweis:** Während der Verkabelung/Installation muss die Stromversorgung ausgeschaltet sein.

## 1. Verkabelung

| | |
|---|---|
| 1 | Da sich die Verkabelung auf der Rückseite des Produkts befindet, muss die Verkabelung vor dem Befestigen der Ladestation an der Wand fertiggestellt werden. Bring zuerst die Dichtleiste wie in Abb. 3 gezeigt an. |
| 2 | Nimm den Gummistopfen für die Kabeleinführung aus dem Ersatzteilpaket. Wenn das Netzwerkkabel angeschlossen werden soll, müssen zunächst die Verschlusskappen der Netzwerkkabeleinführung abgeschnitten werden (siehe Abb. 4). |

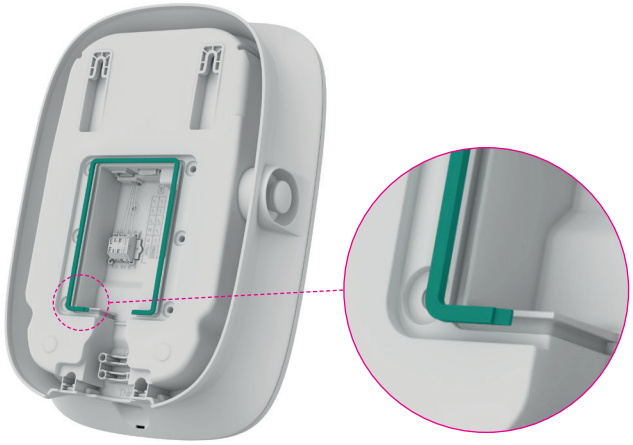

**Abb. 3 Einbau der Dichtleiste**

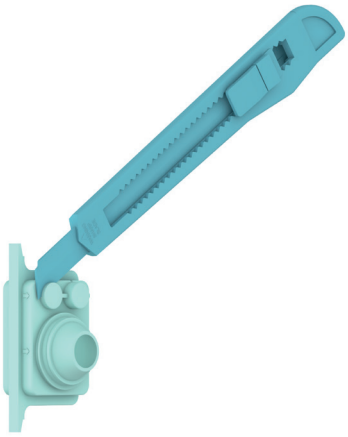

**Abb. 4 Vorbereiten des Gummistopfens für die Kabeleinführung**

| | |
|---|---|
| 3 | Führ das Stromkabel durch die Öffnung im Gummistopfen. Wenn das Netzwerkkabel angeschlossen werden muss, führ es wie gezeigt durch die Öffnung (siehe Abb. 5). |

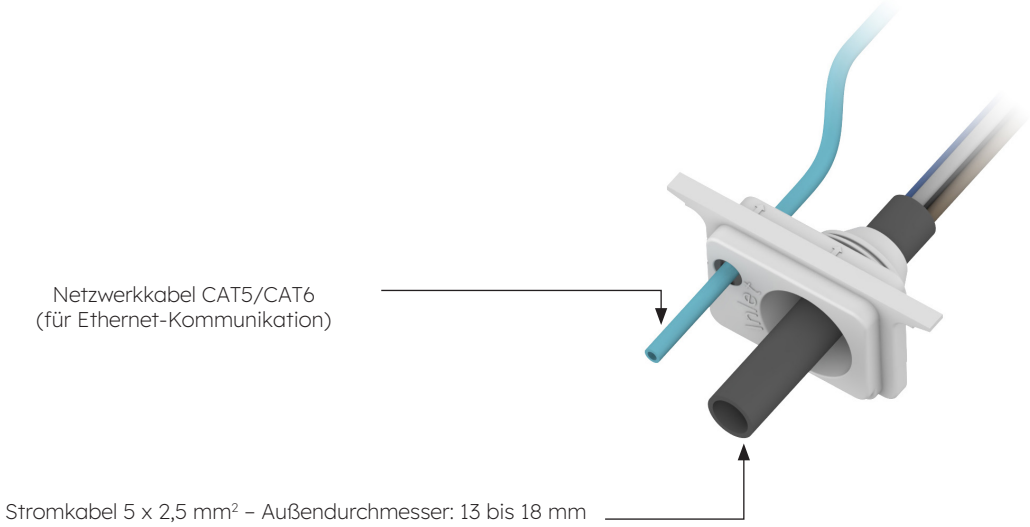


**Abb. 5 Kabel durch Öffnungen im Gummistopfen führen**

© 2023 Maxeon Solar Technologies, Ltd. Alle Rechte vorbehalten. | 549549 Revision A - Oktober 2023
Wir behalten uns eine kurzfristige Änderung der in diesem Dokument aufgeführten Spezifikationen vor.

| | |
|---|---|
| 4 | Prüfe die Kabeleinführungslänge und die Abisolierlänge gemäß den Vorgaben in Abb. 6. Beim Stromkabel handelt es sich um ein flexibles Kabel, das mit einer Ringklemme gecrimpt werden muss. Als Netzwerkkabel können CAT5- oder CAT6-Kabel verwendet werden. Das Netzwerkkabel wird mit dem Netzwerkkabelstecker gecrimpt. |

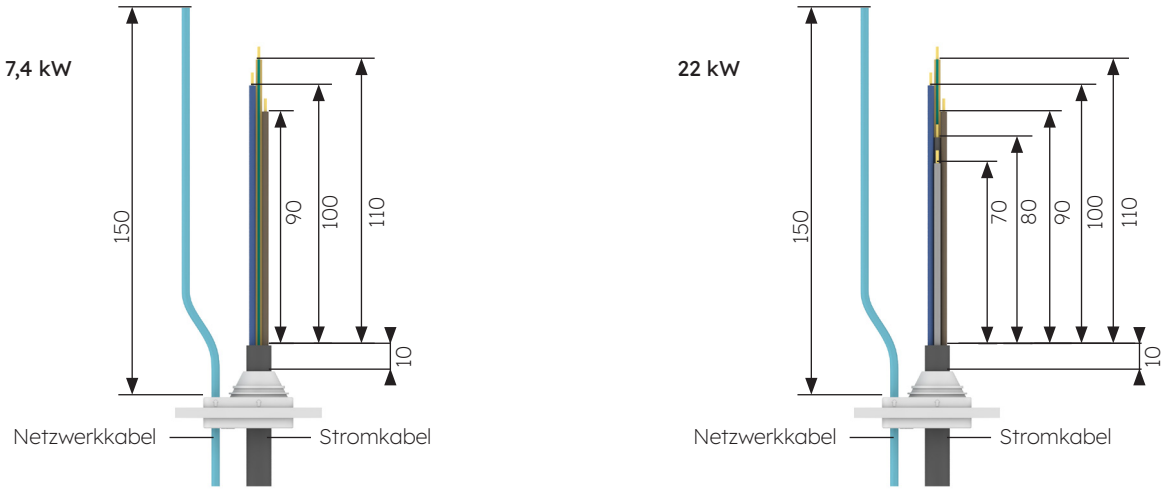


**Abb. 6 Kabeleinführungslänge (Einheit: mm)**

| | |
|---|---|
| 5 | Das Stromkabel muss mit der Ringklemme gecrimpt werden. Die Crimpschritte sind in Abb. 7 dargestellt. |

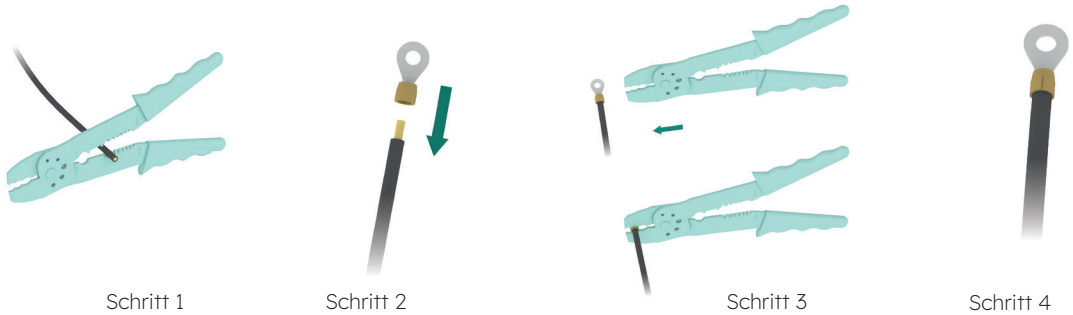


**Abb. 7 Crimpen mit Ringklemme**

| | |
|---|---|
| 6 | Setze den Gummistopfen für die Kabeleinführung ein und stelle die Verkabelung fertig (siehe Abb. 8). Schließe nach Abschluss der Verkabelung des Stromkabels das Netzwerkkabel an, sofern dieses benötigt wird. Eine separate Erdung ist nicht erforderlich. |

**Abb. 8 Verkabelung**

© 2023 Maxeon Solar Technologies, Ltd. Alle Rechte vorbehalten. | 549549 Revision A - Oktober 2023
Wir behalten uns eine kurzfristige Änderung der in diesem Dokument aufgeführten Spezifikationen vor.

| | |
|---|---|
| 7 | Wird das feste Kabel als Stromkabel verwendet, entferne die Originalschrauben an der Klemmenleiste und setze die Schraubenplatte ein, um das Stromkabel anzuschließen (siehe Abb. 9). Feste Kabel müssen nicht mit Ringklemmen gecrimpt werden. |

**Abb. 9 Einbau der Schraubenplatte**

| | |
|---|---|
| 8 | Fixiere die Kabel mit dem Kabelhalter (siehe Abb. 10). |

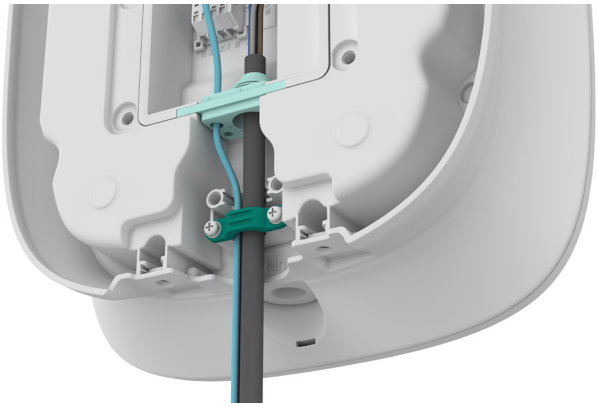

**Abb. 10 Kabelhalter aus Kunststoff**

| | |
|---|---|
| 9 | Setz nach Abschluss der Verkabelung die SIM-Karte ein, sofern diese benötigt wird (siehe Abb. 11). |
| 10 | Schließe die hintere Abdeckung (siehe Abb. 12). |

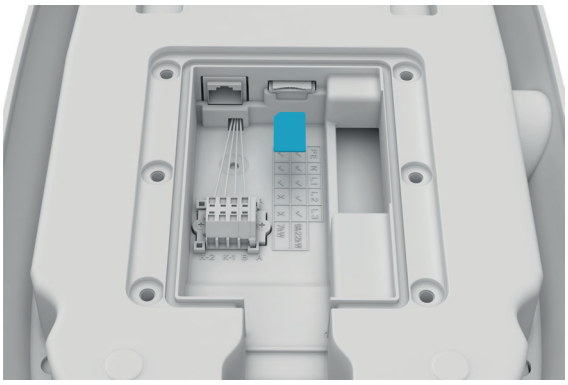

**Abb. 11 Einsetzen der SIM-Karte**

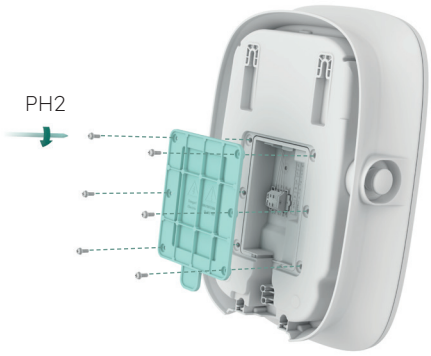


**Abb. 12 Schließen der hinteren Abdeckung**

© 2023 Maxeon Solar Technologies, Ltd. Alle Rechte vorbehalten. | 549549 Revision A - Oktober 2023
Wir behalten uns eine kurzfristige Änderung der in diesem Dokument aufgeführten Spezifikationen vor.

1. Überprüfe die Installationsposition. Der Abstand zwischen der Oberseite der Ladestation und dem Boden sollte 1 bis 1,3 m betragen. Kontrolliere die Ebenheit der Schablone mit einer Wasserwaage. Markiere die Bohrlöcher mit einem Stift (siehe Abb. 13). Für Wartungsarbeiten wird auf jeder Seite der Ladestation ein Abstand von mindestens 200 mm empfohlen (siehe Abb. 13).

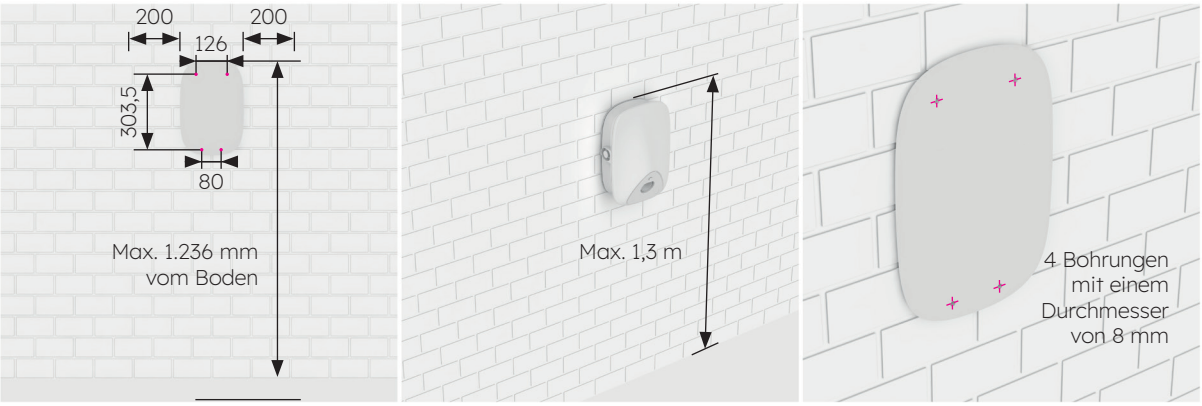


**Abb. 13 Markieren der Bohrlöcher**

2. Bohre an den markierten Stellen Löcher mit einem 8er-Bohrer. Die Bohrtiefe beträgt 60 mm (siehe Abb. 14).
3. Setze die Kunststoffspreizdübel (Ø8*60) in die vier Montagebohrungen ein und befestige die Montagehalterung mit selbstschneidenden Schrauben (M6*50) in den zwei unteren Montagebohrungen (siehe Abb. 15). Überprüfe nach dem Befestigen der Montagehalterung die Ebenheit mit einer Wasserwaage.

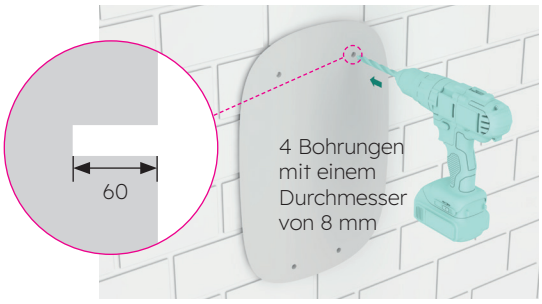


**Abb. 14 Löcher in die Wand bohren**

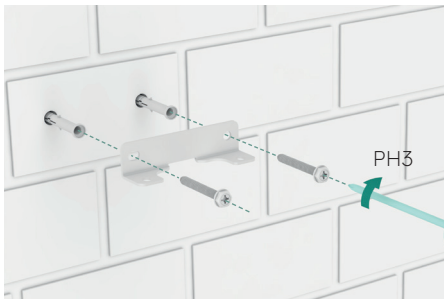


**Abb. 15 Befestigen der Montagehalterung**

4. Drehe selbstschneidende Schrauben (M6*50) in die beiden oberen Bohrungen ein. Der Überstand der Schrauben von der Wand muss 7 mm betragen. Hänge dann die Ladestation mit den zwei Aussparungen auf der Rückseite in die zwei selbstschneidenden Schrauben ein (siehe Abb. 16).
5. Befestige die Unterseite der Ladestation mit zwei Schrauben (M6*12) an der Montagehalterung (siehe Abb. 17). Überprüfe dann die Ebenheit der Ladestation mit einer Wasserwaage.

**Abb. 16 Einhängen der Ladestation**

**Abb. 17 Befestigen der Unterseite der Ladestation**

© 2023 Maxeon Solar Technologies, Ltd. Alle Rechte vorbehalten. | 549549 Revision A - Oktober 2023
Wir behalten uns eine kurzfristige Änderung der in diesem Dokument aufgeführten Spezifikationen vor.

## 5.4. Überprüfung nach der Installation

### 5.4.1. Überprüfung

1. Stelle sicher, dass die Basis richtig befestigt und abgedichtet ist.
2. Vergewissere dich, dass die internen Komponenten der Ladestation richtig befestigt sind.
3. Überprüfe, dass alle elektrischen Anschlüsse und Verkabelungen korrekt und vollständig hergestellt wurden, die Anschlüsse richtig festsitzen und die Erdung zuverlässig ist.
4. Stelle sicher, dass der Schutzgrad der Ladestation die Anforderungen erfüllt, insbesondere am Kabeleingang an der Unterseite der Station.
5. Überprüfe Aussehen und Kennzeichnung und kontrolliere die Ladestation auf Unversehrtheit und Sauberkeit.

© 2023 Maxeon Solar Technologies, Ltd. Alle Rechte vorbehalten. | 549549 Revision A - Oktober 2023
Wir behalten uns eine kurzfristige Änderung der in diesem Dokument aufgeführten Spezifikationen vor.

# 6.0 Inbetriebnahme der SunPower Drive-Ladestation

## 6.1. Sicherheitsanweisungen vor der Inbetriebnahme

- Vergewissere dich, dass die Ladestation ordnungsgemäß an die Stromversorgung angeschlossen ist.
- Stelle sicher, dass die Ladestation vorschriftsmäßig installiert ist.
- Vergewissere dich, dass die Ladestation während des Inbetriebnahmevorgangs eingeschaltet ist.
- Stelle sicher, dass der Ladestecker nicht verdreht ist und Kabel, Stopfen und Gehäuse in gutem Zustand sind.

© 2023 Maxeon Solar Technologies, Ltd. Alle Rechte vorbehalten. | 549549 Revision A - Oktober 2023
Wir behalten uns eine kurzfristige Änderung der in diesem Dokument aufgeführten Spezifikationen vor.

## 6.2. Konnektivitätseinstellungen

Um mit der Inbetriebnahme der soeben installierten SunPower Drive-Ladestation zu beginnen, muss zunächst eine funktionierende Datenverbindung hergestellt werden. Diese wird auch für die laufende Kontrolle und Überwachung benötigt. Die SunPower Drive-Ladestation unterstützt drei Arten von Datenverbindungen: Ethernet, WLAN und 4G (eigene SIM-Karte und Datenvertrag erforderlich).

1. Schalte das Ladegerät am installierten MCB ein.
2. Das Ladegerät fährt hoch und nach 30 Sekunden wird das WLAN Access Point-Netzwerk der SunPower Drive-Einheit aktiviert. Die SSID dieses Netzwerks lautet „SUNPOWER DRIVE“.
3. Rufe auf deinem Mobilgerät oder Laptop die Konnektivitätseinstellungen auf und suche dieses WLAN Access Point-Netzwerk.
4. Es ist kein Passwort erforderlich, um eine Verbindung zum Netzwerk der SunPower Drive-Einheit herzustellen.
5. Wenn die Verbindung hergestellt wurde, starte den Mobilgeräte-Browser und gib die folgende IP-Adresse der SunPower Drive-Einheit exakt ein: http://192.168.87.136:8080. Daraufhin wird eine einfache Benutzeroberfläche angezeigt, über die die Verbindung der SunPower Drive-Einheit mit dem Ethernet-, WLAN- oder 4G-Netzwerk vor Ort hergestellt werden kann.
6. Melde dich mit dem Benutzernamen (xxcd) und dem Passwort (28912891) an.

Anstatt eine Verbindung über den WLAN Access Point der SunPower Drive-Einheit herzustellen, kannst du dein Laptop auch über ein Standard-Ethernet-Kabel mit dem Ethernet-Port auf der Rückseite des Ladegeräts verbinden.

1. Wenn die Verbindung hergestellt wurde, starte den Laptop-Browser und gib die folgende IP-Adresse der SunPower Drive-Einheit exakt ein: http://192.168.88.206:8080. Führe dann den oben beschriebenen Anmeldevorgang durch.

**Wichtig:** In einigen Fällen müssen die Netzwerkeinstellungen (IPv4) des Laptops geändert werden, damit dieser dasselbe Subnetz verwendet wie SunPower Drive.

© 2023 Maxeon Solar Technologies, Ltd. Alle Rechte vorbehalten. | 549549 Revision A - Oktober 2023
Wir behalten uns eine kurzfristige Änderung der in diesem Dokument aufgeführten Spezifikationen vor.

## 6.2.1. Netzwerkprioritätseinstellungen

Du kannst für SunPower Drive eine, zwei oder alle drei Kommunikationsmethoden verwenden, um eine Verbindung zum Internet herzustellen. Lege durch das Einrichten einer Prioritätsverbindung fest, welche Kommunikationsmethode vorrangig verwendet werden soll und welche Methoden als Backup-Optionen genutzt werden sollen. Wähle immer drei Methoden aus, auch wenn nur eine genutzt wird.

1. Navigiere unter „Software Setting“ (Software-Einstellung) zu „Network priority selection“ (Auswahl der Netzwerkpriorität).
2. Klicke auf „Enable workmode“ (Arbeitsmodus aktivieren).
3. Verfügbare Optionen sind WLAN (Wi-Fi), Eth0 (Ethernet/LAN) und 4G.
4. Wähle je nach der von Dir bevorzugten Internetverbindungsmethode „Priority 1 / 2 / 3“ (Priorität 1/2/3) aus.
5. Klicke zur Bestätigung auf „Submit“ (Übermitteln) und warte, bis „Success“ (Erfolgreich) angezeigt wird.
6. Wird „Failure“ (Fehlgeschlagen) angezeigt, warte ein paar Sekunden und klicke dann erneut auf „Submit“ (Übermitteln).

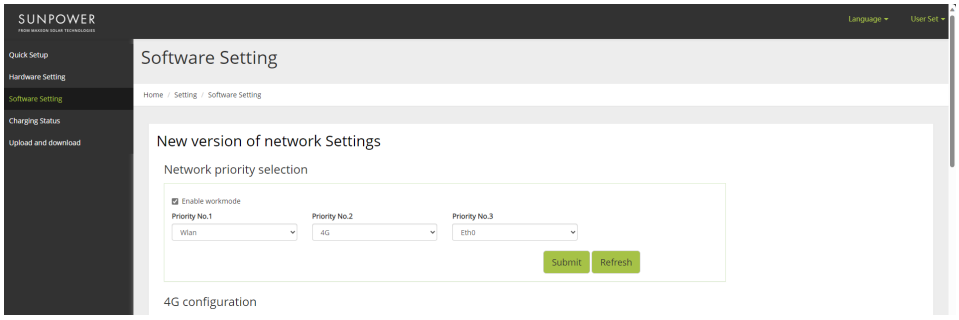


## 6.2.2. Peak Controller

Führe die folgenden Schritte zur Inbetriebnahme des Peak Controllers nur aus, wenn der als Zubehör erhältliche Peak Controller installiert wurde.

1. Navigiere unter „Software Setting“ (Software-Einstellung) zu „Modbus Tcp“.
2. Gib unter „Port“ die Portnummer 502 ein.
3. Wähle unter „mode select“ (Modusauswahl) die Option „pct“ aus.
4. Lege „safe current (unit: A)“ (Sicherheitsstrom (Einheit: A)) auf den Wert „6“ fest.
5. Klicke zur Bestätigung auf „Submit“ (Übermitteln) und warte bis „Success“ (Erfolgreich) angezeigt wird.
6. Wird „Failure“ (Fehlgeschlagen) angezeigt, warte ein paar Sekunden und klicke dann erneut auf „Submit“ (Übermitteln).

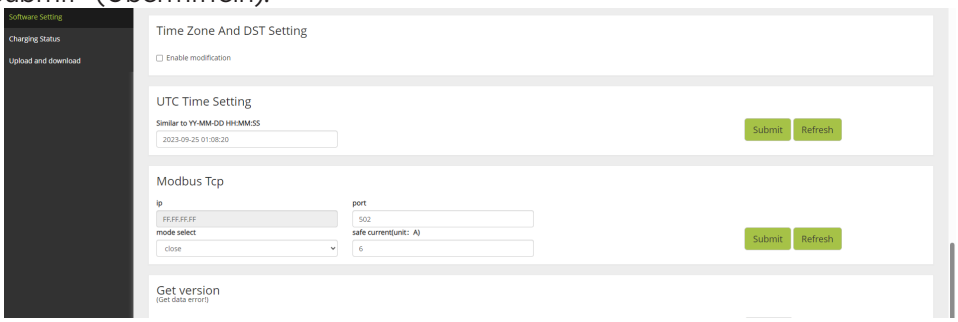


© 2023 Maxeon Solar Technologies, Ltd. Alle Rechte vorbehalten. | 549549 Revision A - Oktober 2023
Wir behalten uns eine kurzfristige Änderung der in diesem Dokument aufgeführten Spezifikationen vor.

## 6.2.3. 4G-Konfiguration

1. Navigiere unter „Software Setting“ (Software-Einstellung) zu „4G configuration“ (4G-Konfiguration).
2. Klicke auf „Enable modification“ (Änderung aktivieren).
3. Nimm je nach SIM-Kartenanbieter die erforderlichen Einstellungen für „APN“ (Name des Zugangspunkts), „User“ (Benutzer), „Psw“ (Passwort) und „Pin“ vor.
4. Klicke zur Bestätigung auf „Submit“ (Übermitteln) und warte bis „Success“ (Erfolgreich) angezeigt wird.
5. Wird „Failure“ (Fehlgeschlagen) angezeigt, warte ein paar Sekunden und klicke dann erneut auf „Submit“ (Übermitteln).

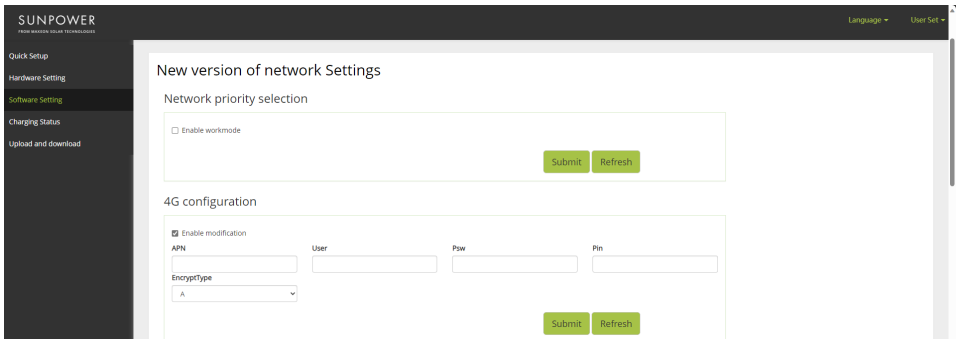


## 6.2.4. Ethernet-Konfiguration

1. Navigiere unter „Software Setting“ (Software-Einstellung) zu „Ethernet configuration“ (Ethernet-Konfiguration).
2. Klicke auf „Enable modification“ (Änderung aktivieren).
3. Klicke auf „DHCPC Enable“ (DHCPC aktivieren).
4. Klicke zur Bestätigung auf „Submit“ (Übermitteln) und warte bis „Success“ (Erfolgreich) angezeigt wird.
5. Wird „Failure“ (Fehlgeschlagen) angezeigt, warte ein paar Sekunden und klicke dann erneut auf „Submit“ (Übermitteln).

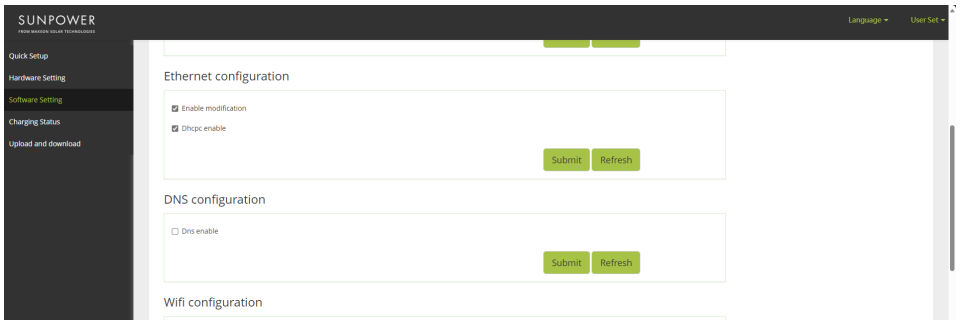


© 2023 Maxeon Solar Technologies, Ltd. Alle Rechte vorbehalten. | 549549 Revision A - Oktober 2023
Wir behalten uns eine kurzfristige Änderung der in diesem Dokument aufgeführten Spezifikationen vor.

## 6.2.5. WLAN-Konfiguration

1. Navigiere unter „Software Setting“ (Software-Einstellung) zu „Wi-Fi configuration“ (WLAN-Konfiguration).
2. Klicke auf „Enable modification“ (Änderung aktivieren).
3. Wähle unter „Mode selection“ (Modusauswahl) die Option „STA“ (Station).
4. Fülle die Felder „SSID“ (WLAN-ID) und „Psw“ (WLAN-Passwort) entsprechend der WLAN-Einrichtung des Kunden aus.
5. Die Einstellung für „Encryption“ (Verschlüsselung) lautet in der Regel „wpa2“.
6. Klicke auf „DHCPC enable“ (DHCPC aktivieren).
7. Klicke zur Bestätigung auf „Submit“ (Übermitteln) und warte, bis „Success“ (Erfolgreich) angezeigt wird.
8. Wird „Failure“ (Fehlgeschlagen) angezeigt, warte ein paar Sekunden und klicke dann erneut auf „Submit“ (Übermitteln).

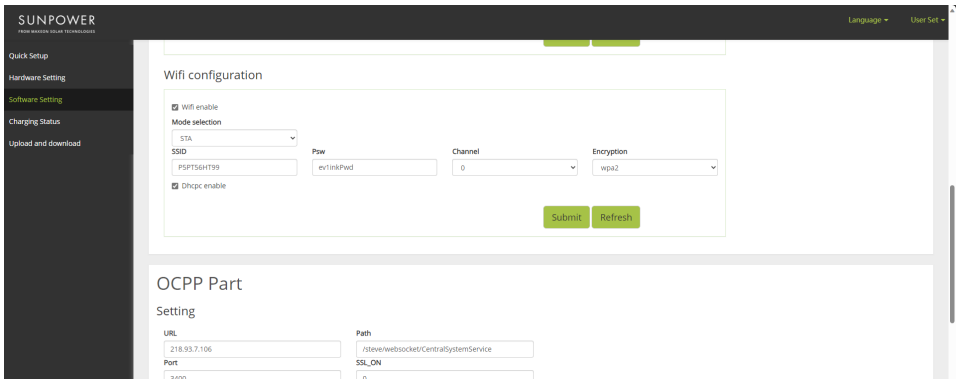


**Wichtig:** Nach dem Übermitteln der WLAN-Einstellungen wird der WLAN Access Point von SunPower Drive ausgeschaltet und du bist nicht mehr mit der Web-Benutzeroberfläche des Ladegeräts verbunden. Wenn du zu einem späteren Zeitpunkt erneut auf die Web-Benutzeroberfläche zugreifen musst, schalte das Ladegerät aus und wieder ein und wiederhole die Schritte zum Herstellen der Verbindung.

© 2023 Maxeon Solar Technologies, Ltd. Alle Rechte vorbehalten. | 549549 Revision A - Oktober 2023
Wir behalten uns eine kurzfristige Änderung der in diesem Dokument aufgeführten Spezifikationen vor.

## 6.3. Herunterladen und Installieren der SunPower One-App

1. Scanne zum Herunterladen der SunPower One-App den QR-Code auf der Montageschablone mit der Schnellstartanleitung, die du zusammen mit der Ladestation erhalten hast.

    - Benutzer von Android-Geräten können die SunPower One-App auch über Google Play herunterladen.
    - Benutzer von iOS-Geräten können die SunPower One-App aus dem App Store herunterladen.

**TIPP**

Die Tools für die Inbetriebnahme, einschließlich der Anmeldedaten, stehen nur Installateuren zur Verfügung.

## 6.4. Aktivieren von SunPower Drive in der SunPower One-App

Vergewissere dich zunächst, dass SunPower Drive korrekt installiert wurde und über eine funktionsfähige Datenverbindung verfügt.

Führe dann die folgenden Schritte durch, um SunPower Drive zu aktivieren:

1. Starte die SunPower One-App und melde dich mit deinem SunPower One-Benutzernamen (E-Mail-Adresse) und Passwort an.
2. Tippe auf dem Startbildschirm auf „Start“, um den Inbetriebnahmeprozess für ein neues System zu starten.
3. Gib im nächsten Bildschirm die E-Mail-Adresse des Kunden ein, für den du das System installierst. Die E-Mail-Adresse wird benötigt, um das SunPower One-Konto vorzukonfigurieren, das zum Einloggen in die ev.energy-App erforderlich ist. Lass dir vom Kunden bestätigen, dass die E-Mail-Adresse korrekt ist und dass er über sein Mobilgerät darauf zugreifen kann.
4. Wähle die betreffende Systemkonfiguration aus, indem du auf „SunPower Drive“ tippst. Folge dann den in der App angezeigten Schritten, um die Aktivierung und Konfiguration der Installation abzuschließen.
5. Nach Abschluss der Einrichtung erhält der Kunde eine Bestätigungs-E-Mail. Diese E-Mail enthält einen Link, über den der Kunde sein SunPower One-Konto aktivieren kann, um die umfangreichen SunPower One-Funktionen zu nutzen.

© 2023 Maxeon Solar Technologies, Ltd. Alle Rechte vorbehalten. | 549549 Revision A - Oktober 2023
Wir behalten uns eine kurzfristige Änderung der in diesem Dokument aufgeführten Spezifikationen vor.

## 6.5. Unterstützung des Endbenutzers bei der Aktivierung des SunPower One-Kontos

Vergewissere dich, dass der Hauseigentümer die SunPower One-Aktivierungs-E-Mail erhalten und die Schritte zur Aktivierung seines Kontos durchgeführt hat.

Nach der Kontoaktivierung erhält der Kunde eine E-Mail mit Anweisungen zum Herunterladen und Installieren der ev.energy-App unseres Mobilitätsservice-Partners. Nach dem Download muss der Kunde auf die Schaltfläche „log in with SunPower“ (Mit SunPower anmelden) klicken, um sich bei der ev.energy-App mit seinen SunPower-Anmeldeinformationen anzumelden, und den Anmeldeprozess von ev.energy durchlaufen.

Falls der Endbenutzer bereits ein aktives SunPower One-Konto besitzt, erhält er keine Aktivierungs-E-Mail. Stattdessen wird ihm die E-Mail mit den Anweisungen zur ev.energy-App gesendet.

**TIPP**

Die Garantieregistrierung von SunPower Drive ist abgeschlossen, wenn der Hauseigentümer sein Kundenkonto aktiviert hat.

## 6.6. Zugriff für Installateure auf die Überwachungsplattform

Als Installateur kannst du über das SunPower One-Cockpit auf das Überwachungsportal der E-Ladestation zugreifen. Öffne dazu den Link **https://partners.sunpower.maxeon.com/login** und klicke auf das SunPower Drive-Dashboard.

© 2023 Maxeon Solar Technologies, Ltd. Alle Rechte vorbehalten. | 549549 Revision A - Oktober 2023
Wir behalten uns eine kurzfristige Änderung der in diesem Dokument aufgeführten Spezifikationen vor.

# 7.0 Wartung

## 7.1. Routinemäßige Wartungsarbeiten

Um das System betriebsbereit und in gutem Zustand zu halten, empfiehlt es sich, die in der nachstehenden Tabelle angegebenen grundlegenden Wartungsarbeiten am Gerät durchzuführen.

| Komponente | Intervall | Maßnahme |
|---|---|---|
| Ladestecker | Jährlich | Prüfen |
| Fehlerstrom-Schutzschalter | Jährlich | Prüfen |
| Funktion des Not-Ausschalters | Jährlich | Test |

**Wichtig:** Die hier aufgeführten routinemäßigen Wartungsarbeiten sind lediglich als gute Regel zu verstehen. Geltende lokale Gesetze und Vorschriften sind unbedingt einzuhalten.

© 2023 Maxeon Solar Technologies, Ltd. Alle Rechte vorbehalten. | 549549 Revision A - Oktober 2023
Wir behalten uns eine kurzfristige Änderung der in diesem Dokument aufgeführten Spezifikationen vor.

# 8.0 Problembehebung

## 8.1. Ladestation kann nicht eingeschaltet werden

**Problem: LED der Ladestation leuchtet nicht**

Tipps zur Problembehebung

1. Liegt die Leistungsaufnahme innerhalb der vorgegebenen Grenzwerte des Ladegeräts?
2. Wurde der Schutzschalter im Verteilerkasten ausgelöst? Wenn ja, schalte ihn ein. Leuchtet die Betriebsanzeige? Wenn ja, ist der Fehler behoben.
3. Miss mit einem Multimeter die Eingangs- und Ausgangsspannung des Schutzschalters, nachdem du die möglichen Fehlerursachen beseitigt hast. Wenn die Eingangsspannung bei eingeschaltetem Schutzschalter innerhalb der normalen Grenzwerte des Stromnetzes liegt und keine oder eine anormale Ausgangsspannung vorhanden ist, ist der Schutzschalter defekt und muss ausgetauscht werden.
4. Sind Eingangs- und Ausgangsspannung des Schutzschalters in Ordnung, liegt möglicherweise eine Störung in der Ladestation vor. Bitte wende dich in diesem Fall an den Kundendienst.

## 8.2. Ladestation ist mit dem Fahrzeug verbunden, aber Ladevorgang wird vom Fahrzeug nicht erkannt

**Problem: Nach dem Anschließen des Ladesteckers an das Fahrzeug leuchtet die Anzeige nicht grün auf.**

Tipps zur Problembehebung

1. Hat sich Staub oder Schmutz im Ladestecker oder in der Ladesteckdose angesammelt? Wenn ja, schalte das Ladegerät über seinen Schutzschalter aus. Vergewissere dich dann mit einem Multimeter, dass am Ausgang des Schutzschalters keine Spannung anliegt und das Ladegerät ausgeschaltet ist. Reinige den Ladestecker vorsichtig und achte darauf, dass du ihn nicht beschädigst.
2. Gibt es ein Problem mit dem Ladestecker? Bei nicht eingestecktem Ladestecker sollte der Widerstand zwischen den Steckerstiften CP und PE 220 Ohm betragen.
3. Besteht das Problem weiterhin, wende dich bitte an den Kundendienst.

© 2023 Maxeon Solar Technologies, Ltd. Alle Rechte vorbehalten. | 549549 Revision A - Oktober 2023
Wir behalten uns eine kurzfristige Änderung der in diesem Dokument aufgeführten Spezifikationen vor.

## 8.3. Auf der Eingangsseite liegt eine Überspannung vor

**Problem: Die Ladestation stoppt anormal**

Tipps zur Problembehebung
Prüfe die Eingangsspannung der Ladestation. Liegt die Eingangsspannung außerhalb der normalen Grenzwerte, setz dich bitte mit deinem Elektriker oder Stromversorger in Verbindung.

## 8.4. Unvollständige Aufladung, Meldung, dass der Akku vollständig aufgeladen wurde oder die Verbindung fehlgeschlagen ist

**Problem: Anzeige leuchtet grün auf, aber es ist kein Strom vorhanden**

Tipps zur Problembehebung

1. Es wird empfohlen den Ladevorgang zu wiederholen, und zu prüfen, ob das Problem weiterhin besteht.
2. Besteht das Problem weiterhin, solltest du versuchen, das Fahrzeug an anderer Stelle, beispielsweise an einer öffentlichen Ladestation, aufzuladen.
3. Tritt das Problem auch dort auf, liegt möglicherweise ein Defekt des Fahrzeugs vor. Es wird empfohlen sich mit dem Fahrzeughersteller in Verbindung zu setzen.

# 9.0 Kundendienst

Wende dich bei technischen Problemen bitte an den örtlichen technischen Support von Maxeon.

© 2023 Maxeon Solar Technologies, Ltd. Alle Rechte vorbehalten. | 549549 Revision A - Oktober 2023
Wir behalten uns eine kurzfristige Änderung der in diesem Dokument aufgeführten Spezifikationen vor.

# 10.0 Anhang: Peak Controller

## 10.1. Peak Controller

Im Folgenden werden lediglich die grundlegenden Arbeitsschritte zur Installation des Peak Controllers beschrieben. Ziehe bei der Installation und dem Anschluss des Peak Controllers immer das mitgelieferte Handbuch des Peak Controllers zurate und stelle sicher, dass alle lokalen Installationsvorschriften eingehalten werden.

## 10.2. Bestimmungsgemäßer Gebrauch

Der Nennstrom von SunPower Drive beträgt 32 A. In einigen Haushalten reicht die maximale Leistung des Hauptnetzanschlusses nicht aus, um diesen Verbraucher zusätzlich zu den üblichen Verbrauchern im Haushalt zu versorgen. In diesem Fall ist ein zusätzliches Überwachungs- und Kontrollinstrument erforderlich, um die Kontinuität der elektrischen Versorgung unter allen Bedingungen sicherzustellen (Blackout-Schutz).

Der Peak Controller erfasst aktiv den gesamten Verbrauch im Haushalt und begrenzt dementsprechend die maximale Leistungsaufnahme der SunPower Drive-Ladestation entsprechend dem vom Benutzer festgelegten maximalen Stromgrenzwert.

Der Peak Controller wurde für die Verwendung mit der SunPower Drive-Ladestation entwickelt und sollte nicht für andere elektrische Geräte genutzt werden.

© 2023 Maxeon Solar Technologies, Ltd. Alle Rechte vorbehalten. | 549549 Revision A - Oktober 2023
Wir behalten uns eine kurzfristige Änderung der in diesem Dokument aufgeführten Spezifikationen vor.

## 10.3. Beschreibung

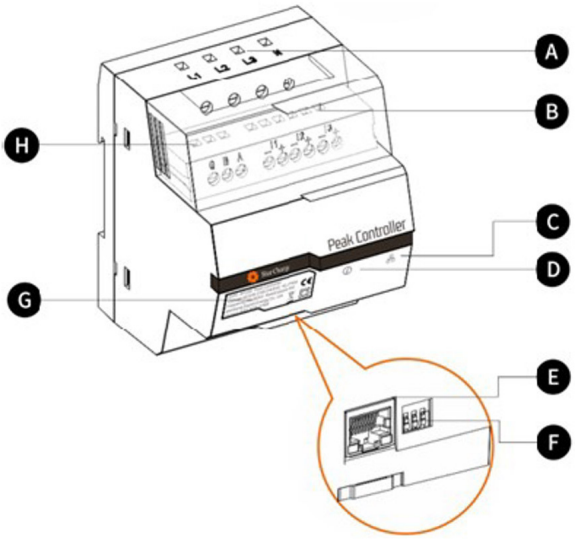


**A. Stromversorgungsklemmen**
Dreiphasige Stromnetze: L1 wird an die erste Phase, L2 an die zweite Phase, L3 an die dritte Phase und N an den Neutralleiter angeschlossen.
Einphasige Stromnetze: L1 wird an die erste Phase und N an den Neutralleiter angeschlossen.

**B. Stromsensorklemmen**
Dreiphasige Stromnetze: Die schwarzen und roten Kabel jedes Stromsensors werden mit I1-, I1+, I2-, I2+, I3+ und I3- verbunden.
Einphasige Stromnetze: Das schwarze und das rote Kabel des Stromsensors werden mit I1- und I1+ verbunden.

**C. Kommunikationsmodusanzeige**
Leuchtet konstant grün: Kommuniziert per Modbus TCP-Verbindung (Modbus über Ethernet-Kabel) mit der E-Ladestation.
Aus: Es findet keine Kommunikation statt.

**D. Systemstatusanzeige**
Grün: Modul wird mit Strom versorgt und überwacht.
Rot: Störung (siehe Abschnitt „Problembehebung“ im Installationshandbuch des Peak Controllers).

**E. Ethernet-Port**
Für die Kommunikation mit der E-Ladestation über Ethernet.

**F. Maximalstrombegrenzer**
Durch die Einstellung von drei DIP-Schaltern wird der maximale Strom für die SunPower Drive-Ladestation begrenzt (siehe Installationshandbuch des Peak Controllers).

© 2023 Maxeon Solar Technologies, Ltd. Alle Rechte vorbehalten. | 549549 Revision A - Oktober 2023
Wir behalten uns eine kurzfristige Änderung der in diesem Dokument aufgeführten Spezifikationen vor.

## 10.4. Installation

Für den einwandfreien Betrieb benötigt der Peak Controller die Nennkapazität des Hauptnetzanschlusses als Referenz. Dies kann durch die Einstellung der DIP-Schalter an der Unterseite des Peak Controllers geschehen, indem diese knapp unter oder exakt auf den Nennstrom des Hauptnetzanschlusses des Haushalts eingestellt werden.

Nachdem der Peak Controller gemäß den Anweisungen im Installationshandbuch installiert wurde, muss er an die Hauptstromversorgung und die Ladestation angeschlossen werden.

Einphasige Haushalte und Installationen mit der 7,4 kW SunPower Drive-Ladestation:

- Den spannungsführenden Leiter an L1 anschließen.
- Den Nullleiter an N anschließen.
- Das schwarze Kabel des Stromsensors an I1- und das rote Kabel des Stromsensors an I1+ anschließen.
- Die Stromsensorklemme wird um den spannungsführenden Leiter herum direkt auf der Lastseite des Hauptschutzschalters angeschlossen.

Dreiphasige Haushalte und Installationen mit der 22 kW SunPower Drive-Ladestation:

- Die drei spannungsführenden Leiter der Phasen 1, 2 und 3 an L1, L2 und L3 anschließen.
- Den Nullleiter an N anschließen.
- Die schwarzen Kabel der Stromsensoren für die Phasen 1, 2 und 3 an I1-, I2- bzw. I3- und die roten Kabel an I1+, I2+ und I3+ anschließen.
- Die Stromsensorklemmen werden um die spannungsführenden Leiter für die Phasen 1, 2 und 3 herum direkt auf der Lastseite des Hauptschutzschalters angeschlossen.

Die Kommunikation zwischen dem Peak Controller und SunPower Drive erfolgt über ein Ethernet-/LAN-Kabel. Es besteht die Möglichkeit, eine Direktverbindung zur E-Ladestation zu nutzen oder die Verbindung über das lokale Netzwerk herzustellen. Für die Kommunikation mit dem Peak Controller wird derselbe Ethernet-Port auf der Rückseite der Ladestation genutzt, der auch für die Kommunikation mit dem Internet verwendet wird.

© 2023 Maxeon Solar Technologies, Ltd. Alle Rechte vorbehalten. | 549549 Revision A - Oktober 2023
Wir behalten uns eine kurzfristige Änderung der in diesem Dokument aufgeführten Spezifikationen vor.

Falls der Ethernet-Port nicht für die Kommunikation mit dem Internet genutzt wird, kann wie unten gezeigt eine Direktverbindung zum Peak Controller eingerichtet werden.

Wenn die Kommunikation mit dem Internet über den Ethernet-Port erfolgt und die Installation eines Peak Controllers erforderlich ist, kann wie unten gezeigt eine lokale Netzwerkverbindung zum Peak Controller eingerichtet werden.

### Direktverbindung im Vergleich zur lokalen Netzwerkverbindung (einphasige Installation)

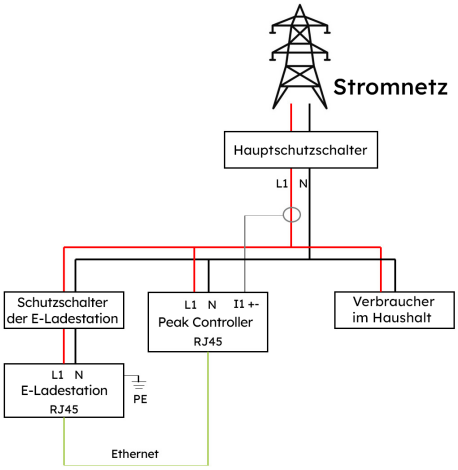


Direktverbindung

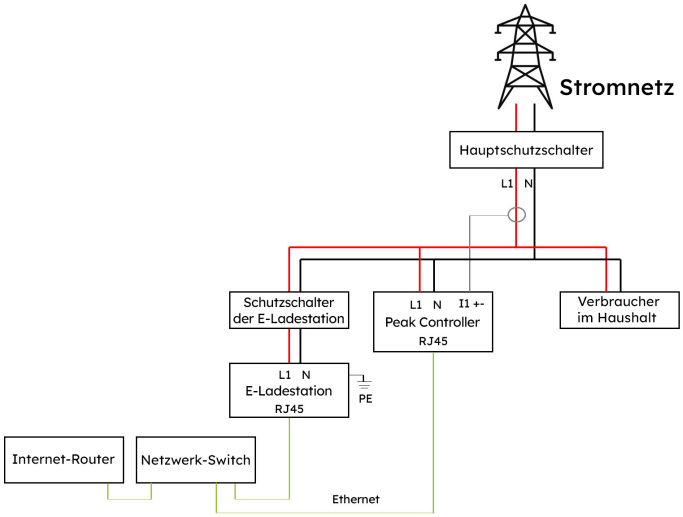


Lokale Netzwerkverbindung

### Direktverbindung im Vergleich zur lokalen Netzwerkverbindung (dreiphasige Installation)

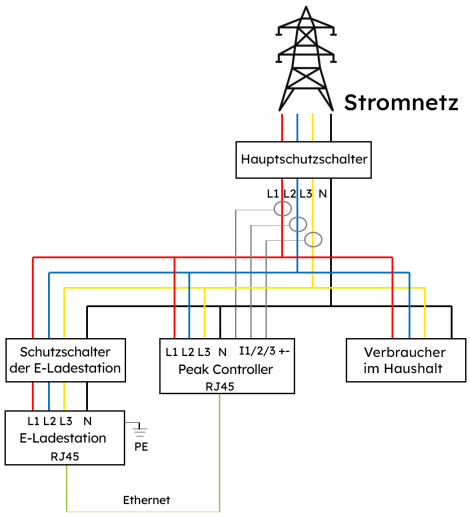


Direktverbindung

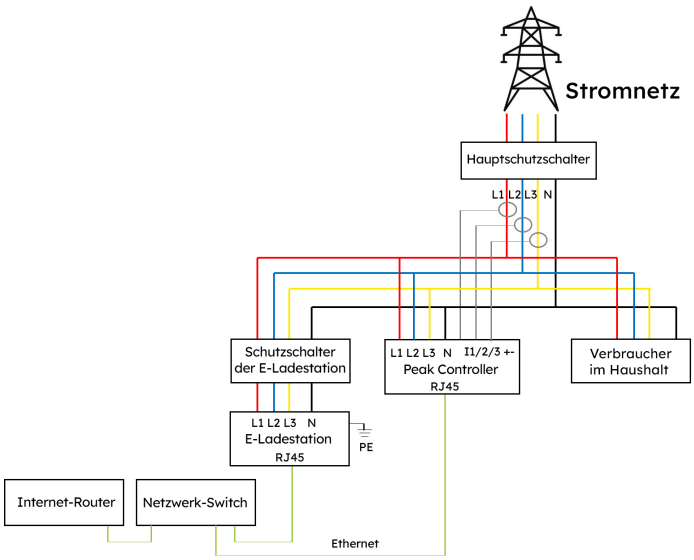


Lokale Netzwerkverbindung

© 2023 Maxeon Solar Technologies, Ltd. Alle Rechte vorbehalten. | 549549 Revision A - Oktober 2023
Wir behalten uns eine kurzfristige Änderung der in diesem Dokument aufgeführten Spezifikationen vor.

# SunPower Drive

## Cargador de pared para vehículos eléctricos

## Instrucciones de instalación y seguridad

549549 Revisión A
Publicado en Octubre de 2023

Este documento es válido para la instalación del cargador de pared para vehículos eléctricos (VE) SunPower Drive, es decir:

- DRIVE-EVSE-1-AC-P7-L1-T5-MR-INT
- DRIVE-EVSE-1-AC-P22-L3-T5-R-INT
- DRIVE-EVSE-1-AC-P22-L3-2SS-R-INT

Este documento describe el montaje, la instalación, la puesta en servicio, la configuración, el funcionamiento, la resolución de problemas y el apagado de los productos, así como el funcionamiento de la interfaz de usuario del producto. La documentación adjunta es parte integral de este producto. Guarda la documentación en un lugar práctico para futuras consultas y sigue todas las instrucciones proporcionadas.

Las ilustraciones de este documento se reducen a la información esencial y pueden diferir del producto real.

Para obtener la última versión, consulta
www.sunpower.maxeon.com/int/InstallGuideDrive
El contenido está sujeto a cambios sin previo aviso.
Maxeon Solar Technologies, Ltd.
**sunpower.maxeon.com**

© 2023 Maxeon Solar Technologies, Ltd. Todos los derechos reservados. | 549549 Revisión A - Octubre 2023
Las especificaciones incluidas en esta ficha técnica están sujetas a cambios sin previo aviso.

maxeon
POWERING POSITIVE CHANGE

## 1.0 Derechos de autor, marcas registradas y descargo de responsabilidad 4

**1.1. Derechos de autor** 4
**1.2. Marcas registradas** 4
**1.3. Descargo de responsabilidad** 4

## 2.0 Instrucciones de uso y seguridad 5

**2.1. Seguridad general** 5
**2.2. Eliminación de residuos** 5
**2.3. Resumen de los símbolos de seguridad en el equipo** 6

## 3.0 Parámetros técnicos 7

**3.1. Modelos del producto** 7
**3.2. Especificaciones técnicas** 7
**3.3. Garantía, servicios, certificaciones y conformidad** 8

## 4.0 Descripción general del producto 9

**4.1. Descripción visual** 9
**4.2. Almacenamiento del conector y el cable de carga** 9
**4.3. Indicadores de estado LED** 10

## 5.0 Instalación 11

**5.1. Preparación para la instalación** 11
5.1.1. Herramientas de instalación 11
5.1.2. Suministro 12
**5.2. Lista de desembalaje** 13
**5.3. Montaje en la pared** 14
**5.4. Inspección posterior a la instalación** 19
5.4.1. Inspección 19

## 6.0 Puesta en servicio 20

**6.1. Instrucciones de seguridad antes de la puesta en servicio** 20
**6.2 Ajustes de conectividad** 21
6.2.1. Ajustes de conectividad de red 22
6.2.2. Controlador de picos 22
6.2.3. Configuración de la conexión 4G 23
6.2.4. Configuración de Ethernet 23
6.2.5. Configuración de wifi 24
**6.3. Descarga e instalación de la aplicación SunPower One** 25


© 2023 Maxeon Solar Technologies, Ltd. Todos los derechos reservados. | 549549 Revisión A - Octubre 2023
Las especificaciones incluidas en esta ficha técnica están sujetas a cambios sin previo aviso.

6.4. Activación del SunPower Drive en la aplicación SunPower One 25
6.5. Instrucciones al usuario final para la activación de su cuenta SunPower One 26
6.6. Acceso del instalador a la plataforma de monitorización 26

7.0 Mantenimiento 27

7.1. Mantenimiento periódico 27

8.0 Resolución de problemas 28

8.1. La estación de carga no se enciende 28
8.2. La estación de carga está conectada al vehículo, pero el vehículo eléctrico (VE) no la reconoce 28
8.3. Parece haber sobretensión de entrada 29
8.4. La batería no está completamente cargada, notificación de que la batería está llena o fallo de conexión 29

9.0 Atención al cliente 29

10.0 Anexo: controlador de picos 30

10.1. Controlador de picos 30
10.2. Uso específico 30
10.3. Descripción 31
10.4. Instalación 32

© 2023 Maxeon Solar Technologies, Ltd. Todos los derechos reservados. | 549549 Revisión A - Octubre 2023
Las especificaciones incluidas en esta ficha técnica están sujetas a cambios sin previo aviso.

# 1.0 Derechos de autor, marcas registradas y descargo de responsabilidad

## 1.1. Derechos de autor

Todos los derechos reservados. Está prohibida la divulgación, duplicación, distribución y edición de este documento, o la utilización y comunicación de su contenido salvo en el caso de contar con una autorización por escrito. Quedan reservados todos los derechos, incluidos los derechos creados por la concesión de una patente o el registro de un modelo de utilidad o un diseño.

## 1.2. Marcas registradas

SUNPOWER, SUNPOWER DRIVE y SUNPOWER RESERVE son marcas registradas en distintas jurisdicciones. Visita https://corp.maxeon.com/trademarks para obtener más información.

## 1.3. Aviso de exención de responsabilidad

- Este documento ha sido sometido a una rigurosa revisión técnica antes de ser publicado. Se revisará en intervalos regulares. Cualquier modificación o enmienda se incluirá en el futuro. El contenido de este documento tiene carácter informativo.
- A pesar de que Maxeon ha hecho todo lo posible por mantener el documento preciso y actualizado, Maxeon no asume ninguna responsabilidad por los defectos y daños que puedan derivarse del uso de la información aquí contenida.
- Maxeon no se hará responsable de daños directos, indirectos, especiales o consecuentes (incluida la pérdida de beneficios) derivados de errores u omisiones en este manual. Las obligaciones de Maxeon están recogidas en los correspondientes acuerdos contractuales. Maxeon se reserva el derecho a revisar este documento de forma ocasional.
- Cualquier desviación de los productos, incluidas, entre otras, las modificaciones específicas del cliente (como la colocación de pegatinas, tarjetas SIM o el uso de colores diferentes), en lo sucesivo denominadas “personalización”, puede alterar la experiencia de uso, el aspecto, la calidad o la vida útil del producto final.
- Maxeon no se hace responsable de los daños causados por la personalización del producto.
- Ponte en contacto con tu distribuidor para obtener más información sobre las diferencias de la personalización respecto al producto estándar.

© 2023 Maxeon Solar Technologies, Ltd. Todos los derechos reservados. | 549549 Revisión A - Octubre 2023
Las especificaciones incluidas en esta ficha técnica están sujetas a cambios sin previo aviso.

# 2.0 Seguridad e instrucciones de uso

## 2.1. Seguridad general

El equipo SunPower Drive ha sido diseñado exclusivamente para cargar vehículos eléctricos (VE). Para garantizar el uso correcto de la estación de carga (a la que llamaremos equipo de alimentación de vehículos eléctricos, EVSE, o simplemente cargador a partir de ahora) deben seguirse siempre las instrucciones de este manual. La instalación, puesta en marcha, mantenimiento y reemplazo del equipo deben ser realizados por un electricista cualificado.

Este dispositivo no debe repararse.
Durante la instalación, el uso, el mantenimiento y la sustitución de este aparato deben respetarse todas las normativas locales, regionales y nacionales relativas a este dispositivo. SunPower no se hace responsable de que no se sigan las instrucciones de este documento y de los documentos a los que hace referencia.
Las instrucciones de mantenimiento deben consultarse.

Está prohibido utilizar este producto en las siguientes situaciones:

- En las inmediaciones de sustancias inflamables o explosivas.
- Cerca de fuentes de agua.
- Si los componentes de un producto o su totalidad están dañados.
- Cuando el equipo vaya a ser utilizado por niños o personas que no tengan la formación necesaria para utilizarlo.

## 2.2. Eliminación de residuos

De acuerdo con la directiva europea 2002/96/CE para residuos de aparatos eléctricos y electrónicos (RAEE) y su implementación en la ley nacional, los equipos eléctricos que incluyen puntos de carga para su uso deben recogerse por separado y reciclarse de manera responsable con el medioambiente. Te recomendamos que devuelvas tu dispositivo usado a tu distribuidor o que investigues dónde puedes deshacerte de él de una manera autorizada. El incumplimiento de esta directiva de la UE puede tener un impacto negativo en el medioambiente.

© 2023 Maxeon Solar Technologies, Ltd. Todos los derechos reservados. | 549549 Revisión A - Octubre 2023
Las especificaciones incluidas en esta ficha técnica están sujetas a cambios sin previo aviso.

## 2.3. Resumen de los símbolos de seguridad en el equipo

| | |
|---|---|
| **PELIGRO** | **“Peligro eléctrico”, que señala el peligro.**<br>No seguir los procedimientos o las implementaciones adecuadas puede causar lesiones o la muerte. Para realizar las operaciones marcadas con el símbolo de “peligro eléctrico”, primero se deben cumplir todas las condiciones indicadas. |
| **PRECAUCIÓN** | **“Precaución”**, que indica un peligro.<br>No seguir los procedimientos o las implementaciones adecuadas puede causar daños en el producto. Para realizar las operaciones marcadas con el símbolo de “precaución”, primero se deben cumplir todas las condiciones indicadas. |
| **CONSEJO** | CONSEJO proporciona información para la instalación y el funcionamiento óptimos del producto. |
| | **Eliminación de residuos, que indica la existencia de residuos eléctricos y electrónicos.**<br>El símbolo aparece en el producto, el manual de instrucciones o en el embalaje e indica que el equipo eléctrico y electrónico y sus materiales pueden reutilizarse dependiendo de su marcado. Reutilizando los materiales antiguos del equipo, puedes tener un impacto significativo en el medioambiente. |

**Atención:** Encontrarás una gran cantidad de información sobre seguridad en las secciones correspondientes de este documento. Las instrucciones de seguridad tienen como objetivo garantizar un uso práctico y adecuado. Si no se respetan estas normas e instrucciones de seguridad, el usuario puede exponerse al riesgo de descarga eléctrica, quemaduras o lesiones graves.

© 2023 Maxeon Solar Technologies, Ltd. Todos los derechos reservados. | 549549 Revisión A - Octubre 2023
Las especificaciones incluidas en esta ficha técnica están sujetas a cambios sin previo aviso.

# 3.0 Parámetros técnicos

Apto para todos los vehículos que cumplan la norma IEC 62196-2.

## 3.1. Modelos del producto

| Potencia | N.° de modelo | Conector | Adaptaciones |
|---|---|---|---|
| **7,4 kW monofásica** | DRIVE-EVSE-1-AC-P7-L1-T5-MR-INT | Cable tipo 2, 5 m | Botón de parada de emergencia, medidor MID |
| **22 kW trifásica** | DRIVE-EVSE-1-AC-P22-L3-T5-R-INT | Cable tipo 2, 5 m | Botón de parada de emergencia |
| **22 kW trifásica** | DRIVE-EVSE-1-AC-P22-L3-2SS-R-INT | Enchufe tipo 2 con tapa estanca | Botón de parada de emergencia |

## 3.2. Especificaciones técnicas

| Especificaciones técnicas | | | |
|---|---|---|---|
| **Eléctricas** | **7,4 kW \| 1P** | **22 kW \| cable 1P/3P** | **22 kW \| enchufe 1P/3P** |
| Potencia de carga nominal | 7,4 kW | 7,4 kW/11 kW/22 kW | |
| Tensión de carga nominal | 230 $V_{CA}$ ±10 % | 230 / 400 $V_{CA}$ ±10 % | |
| Frecuencia nominal/rango | 50/60 Hz | 50/60 Hz | |
| Corriente nominal de salida | 32 A | 32 A | |
| Interconexión | Monofásica | Monofásica/trifásica | |
| Tipo de red | TN-S, TN-C, TN-C-S, TT | TN-S, TN-C, TN-C-S, TT | |
| Medición | Medidor de energía con certificado MID | Integrada | |
| **Mecánica** | | | |
| Peso | 5,4 kg aprox. | 7,5 kg aprox. | 5,4 kg aprox. |
| Dimensiones (al. × an. × pr.) | 409 × 282 × 148 mm | | |
| Salida de carga | Cable fijo de 5 m con conector de tipo 2 (IEC 62196-2) | | Enchufe con tapa estanca (IEC 62196-2) |
| Protocolo de carga | Modo 3 (IEC 61851-1) | | |
| Clasificación IP de la carcasa | IP 55 | | IP 54 |

© 2023 Maxeon Solar Technologies, Ltd. Todos los derechos reservados. | 549549 Revisión A - Octubre 2023
Las especificaciones incluidas en esta ficha técnica están sujetas a cambios sin previo aviso.

| Especificaciones técnicas | |
|---|---|
| Clasificación ante impactos de la carcasa | IK 10 |
| Montaje | Montaje en pared |
| **Comunicaciones** | Ethernet/LAN, 4G, wifi, OCPP 1.6J |
| Indicación de estado | Indicador LED |
| **Entorno** | |
| Temperatura operativa | Entre –30 °C y 50 °C |
| Humedad | Entre el 5 % y el 95 % |
| Altitud | ≤ 2000 m sobre el nivel del mar |
| **Adicionales** | |
| Protección | Sobrecorriente, sobretensión, subtensión, corriente residual (tipo A 30 mA CA + 6 mA CC), sobretemperatura, fallo a tierra y protección integrada para sobrecarga |
| Accesorios opcionales | Controlador de picos (Kit de equilibrado dinámico de la carga, consulta el anexo para obtener más información) |

## 3.3. Garantías, servicios, certificaciones y conformidad

| | |
|---|---|
| Garantías | 3 años de garantía |
| Monitorización y servicios | Plataforma de acceso SunPower One con aplicación complementaria para la puesta en marcha y el registro de garantía. Servicios de movilidad en colaboración con ev.energy |
| Certificaciones y conformidad | IEC 61851-1, IEC 61851-21-2, LVD 2014/35/EU, RED 2014/53/EU, CE |

© 2023 Maxeon Solar Technologies, Ltd. Todos los derechos reservados. | 549549 Revisión A - Octubre 2023
Las especificaciones incluidas en esta ficha técnica están sujetas a cambios sin previo aviso.

# 4.0 Descripción general del producto

## 4.1. Descripción visual

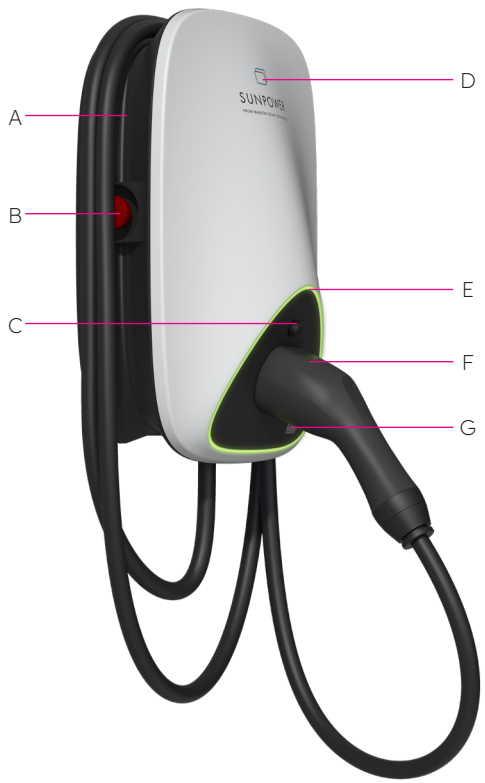


**Figura 1 Descripción visual del producto**

**A** Pasacables

**B** Botón de parada de emergencia

**C** Botón de desbloqueo del conector de carga

**D** Lector de tarjetas RFID

**E** Indicador de estado LED

**F** Conector de carga

**G** Código QR del punto de carga (CPID)

## 4.2. Almacenamiento del cable y el conector de carga

Cuando la estación de carga no esté en funcionamiento, el cable de carga deberá enrollarse para volver a ser colocado en el pasacables en la posición [A], y el conector de carga debe insertarse en la posición designada [F] para guardarlo de forma segura.

© 2023 Maxeon Solar Technologies, Ltd. Todos los derechos reservados. | 549549 Revisión A - Octubre 2023
Las especificaciones incluidas en esta ficha técnica están sujetas a cambios sin previo aviso.

## 4.3. Indicadores de estado LED

El SunPower Drive cuenta con un LED de color para ver el estado de la estación de carga.

| Efectos de iluminación | | Significados | Operación a realizar |
|---|---|---|---|
| | El indicador verde está fijo. | La estación de carga está preparada para su uso. | Conecta correctamente el conector de carga al vehículo. |
| | El indicador azul está fijo. | El conector de carga está conectado. | Inicia la carga desde la aplicación de carga ev.energy. |
| | El indicador azul parpadea rápidamente. | Autentificación de la tarjeta RFID (si está activada en los ajustes de la aplicación ev.energy). | Espera a que se complete la autentificación. |
| | El indicador azul se apaga y enciende gradualmente de forma intermitente. | Carga en progreso | El vehículo está en estado de carga (cuando la carga inteligente está activada en los ajustes de la aplicación ev.energy, la carga se gestiona automáticamente y el vehículo se carga según el programa de carga). |
| | El indicador azul parpadea lentamente. | Carga suspendida | Busca el mensaje de error en la pantalla del vehículo: Si encuentras cualquier fallo, desconecta el cargador y comprueba si la capacidad de carga se ha visto limitada por la red o por ev.energy. Si el fallo persiste, ponte en contacto con el concesionario de tu vehículo, si el fallo desaparece; la capacidad de carga se ha visto limitada por la red. |
| | Indicador rojo continuo. | El interruptor de emergencia está activado o se ha producido un fallo. | Elimine los posibles fallos siguiendo las instrucciones de resolución de problemas que se citan en la sección “Resolución de problemas“, si el problema persiste, ponte en contacto con tu distribuidor o proveedor de servicio. |

© 2023 Maxeon Solar Technologies, Ltd. Todos los derechos reservados. | 549549 Revisión A - Octubre 2023
Las especificaciones incluidas en esta ficha técnica están sujetas a cambios sin previo aviso.

# 5.0 Instalación

## 5.1. Preparación de la instalación

### 5.1.1. Herramientas de instalación

| N.° | Tipo | Nombre | Propósito | Imagen |
|---|---|---|---|---|
| **1** | Procesado de cable | Cuchillo de electricista | Pelado de las capas de aislamiento | |
| **2** | Procesado de cable | Alicates pelacables | Pelado de las capas de aislamiento | |
| **3** | Procesado de cable | Crimpadora de punteras | Crimpado de punteras | |
| **4** | Procesado de cable | Crimpadora de terminal de anillo | Crimpado de terminal de anillo | |
| **5** | Procesado de cable de red | Crimpadora de conectores de red RJ45 | Crimpado de conectores RJ45 | RJ45 |
| **6** | Herramienta de instalación | Taladro | Taladrar | |
| **7** | Herramienta de instalación | Llave combinada (juego completo) | Colocar y quitar tuercas | |
| **8** | Herramienta de instalación | Destornillador (PH2) | Colocar y quitar tornillos | |
| **9** | Herramienta de instalación | Destornillador (SL2) | Colocar y quitar tornillos | |
| **10** | Herramienta de instalación | Destornillador Torx (juego completo) | Colocar y quitar tornillos | |
| **11** | Herramienta de instalación | Destornillador eléctrico dinamométrico (con juego completo de puntas PH, Torx y SL) | Colocar y quitar tornillos | |
| **12** | Herramienta de instalación | Martillo | Golpear | |
| **13** | Herramienta para medir | Nivel | Comprobar la igualdad de altura entre dos puntos | |
| **14** | Herramienta para medir | Cinta métrica | Medir distancias | |
| **15** | Herramientas para marcar | Lápiz | Marcado | |

**Aviso:** Las herramientas que figuran arriba deben seleccionarse teniendo en cuenta las necesidades de la situación.

© 2023 Maxeon Solar Technologies, Ltd. Todos los derechos reservados. | 549549 Revisión A - Octubre 2023
Las especificaciones incluidas en esta ficha técnica están sujetas a cambios sin previo aviso.

## 5.1.2. Suministro

1. La estación de carga de CA de 7,4 kW necesita alimentación monofásica de CA y sus requisitos eléctricos de entrada son los siguientes:
   a. Voltaje de alimentación CA: 230 Vca ±10 %
   b. Frecuencia de alimentación CA: 50/60 Hz

2. La estación de carga de CA de 22 kW necesita una alimentación trifásica de CA y sus requisitos eléctricos de entrada son los siguientes:
   a. Voltaje de alimentación CA: 400 Vca ±10 %
   b. Frecuencia de alimentación CA: 50/60 Hz

3. Se recomienda instalar aguas arriba del cargador un interruptor magnetotérmico (MCB) y un interruptor diferencial (RCD) de tipo A. Asegúrate de cumplir los requisitos y normas de seguridad locales. Las especificaciones recomendadas del MCB son las siguientes:

| Potencia | Serie | Tensión nominal | Corriente nominal | Características de disparo | RCD |
|---|---|---|---|---|---|
| 7,4 W | 1F+N | 230 V | 40 A | C | 30 mA |
| 22 kW | 3F+N | 400 V | 40 A | C | 30 mA |

4. Lista de cables

| Nombre del cable | Modelo | Comentarios |
|---|---|---|
| Cable de alimentación | 7,4 kW: 5 hilos con núcleo de cobre de 6 mm²<br>22 kW: 5 hilos con núcleo de cobre de 6 mm² | Cable de carga flexible |
| Cable de red (opcional) | CAT5/CAT6 | Se utiliza cuando se necesita una conexión de Ethernet o Modbus TCP/IP |

**Atención:** La instalación del equipo de alimentación de vehículos eléctricos (EVSE) debe cumplir con los estándares y las regulaciones del país o la región. Los datos proporcionados se basan en las condiciones de funcionamiento de la zona de carga, teniendo en cuenta que todas las condiciones se cumplan. Los parámetros proporcionados son solo una recomendación.

© 2023 Maxeon Solar Technologies, Ltd. Todos los derechos reservados. | 549549 Revisión A - Octubre 2023
Las especificaciones incluidas en esta ficha técnica están sujetas a cambios sin previo aviso.

## 5.2. Lista de desembalaje

| N.° | Dispositivo | Cant. |
|---|---|---|
| 1 | Estación de carga SunPower Drive | 1 |
| 2 | Conjunto de tapa trasera y junta de entrada | |
| | Tapa trasera | 1 |
| | Junta de sellado | 1 |
| | pasacables de goma de la entrada del cable | 1 |
| 3 | Abrazadera plástica de cable | 1 |
| 4 | Plantilla de montaje con guía de instalación rápida | 1 |
| 5 | Conectores de anillo RV5-4 de 4-6 $mm^2$ | 3 |
| 6 | Pasacables E6012 de 6 $mm^2$ | 3 |
| 7 | Accesorios de montaje | |
| | Soporte de montaje | 1 |
| | Tornillo perforante M6 × 50 mm (1 repuesto) | 5 |
| | Taco de plástico de 8 mm × 60 mm/clavija de anclaje a la pared (1 repuesto) | 5 |
| | Tornillo Torx M6 × 12 mm (1 repuesto) | 3 |
| | Tornillo con cabezal en cruz M4 × 12 mm y arandela (1 repuesto) | 9 |
| 8 | Tornillo para cable sólido M4 × 13,9 mm (1 repuesto) | 6 |
| 9 | Tarjetas de autenticación RFID SunPower | 2 |
| 10 | Certificado de control de calidad | 1 |
| 11 | Toma de tierra | 1 |
| 12 | Manguito de protección entrante | 1 |

© 2023 Maxeon Solar Technologies, Ltd. Todos los derechos reservados. | 549549 Revisión A - Octubre 2023
Las especificaciones incluidas en esta ficha técnica están sujetas a cambios sin previo aviso.

## 5.3. Montaje en pared

Esquema general de montaje en pared, tal y como se muestra en las figuras 2.

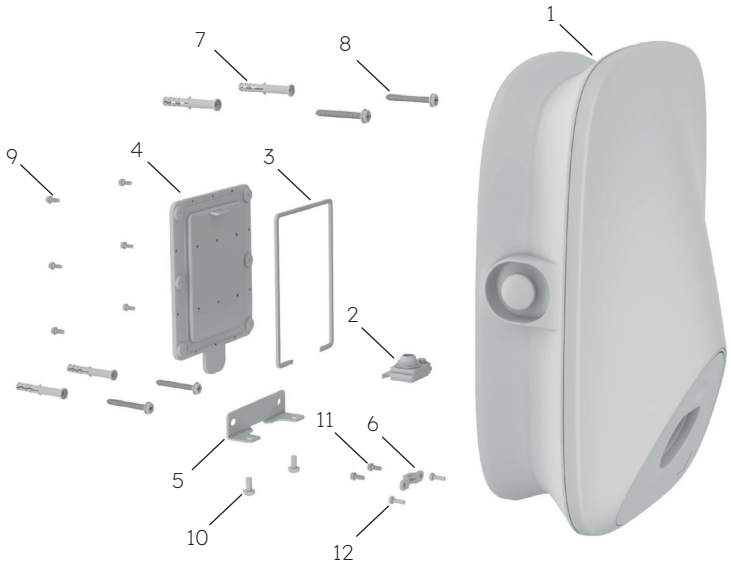


**Figura 2 Esquema general de montaje en pared**

1 Estación de carga SunPower Drive
2 Pasacables de goma de la entrada del cable
3 Junta de sellado
4 Tapa trasera
5 Soporte de montaje
6 Abrazadera plástica de cable
7 Taco de plástico de 8 mm x 60 mm
8 Tornillo perforante M6*50
9 Tornillo con cabezal en cruz M4*12 mm y arandela
10 Tornillo Torx M6*12
11 Tornillo con cabezal en cruz M4*12 mm y arandela
12 Tornillo con cabezal en cruz M4*12 mm y arandela

© 2023 Maxeon Solar Technologies, Ltd. Todos los derechos reservados. | 549549 Revisión A - Octubre 2023
Las especificaciones incluidas en esta ficha técnica están sujetas a cambios sin previo aviso.

**Pasos de la instalación:**

**Nota:** Es necesario desconectar la fuente de alimentación durante la preparación del cableado/instalación.

## 1. Cableado

| | |
|---|---|
| 1 | El cableado se encuentra en la parte posterior de este producto, así que se debe finalizar su instalación antes de fijar la estación de carga a la pared. Instala primero la junta de sellado tal y como se muestra en la figura 3. |
| 2 | Saca el pasacables de goma del paquete de piezas de repuesto. Si va a utilizar un cable de red, corte el tapón de goma como se muestra en la figura 4. |

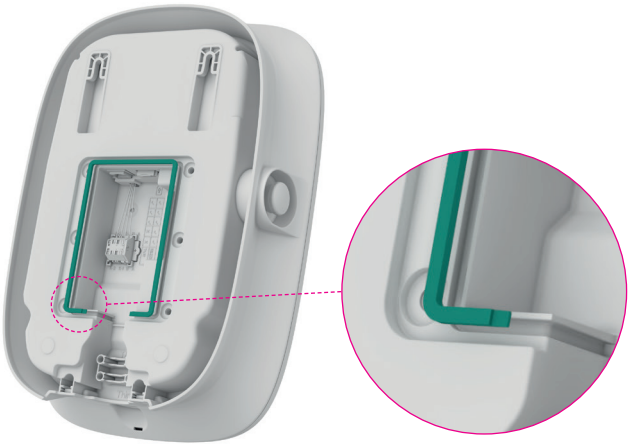

**Figura 3 Instalación de la junta de sellado**

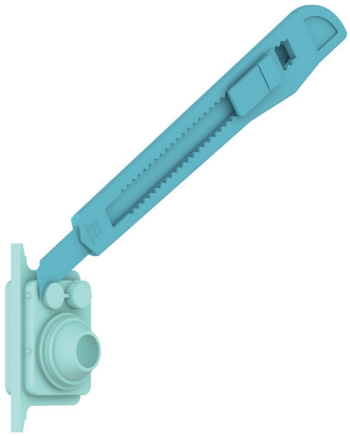

**Figura 4 Corte del tapón de goma del pasacables**

| | |
|---|---|
| 3 | Pasa el cable de alimentación a través del pasacables. Si necesitas conectar el cable de red, pásalo a través del tapón, tal y como se muestra en la figura 5 |

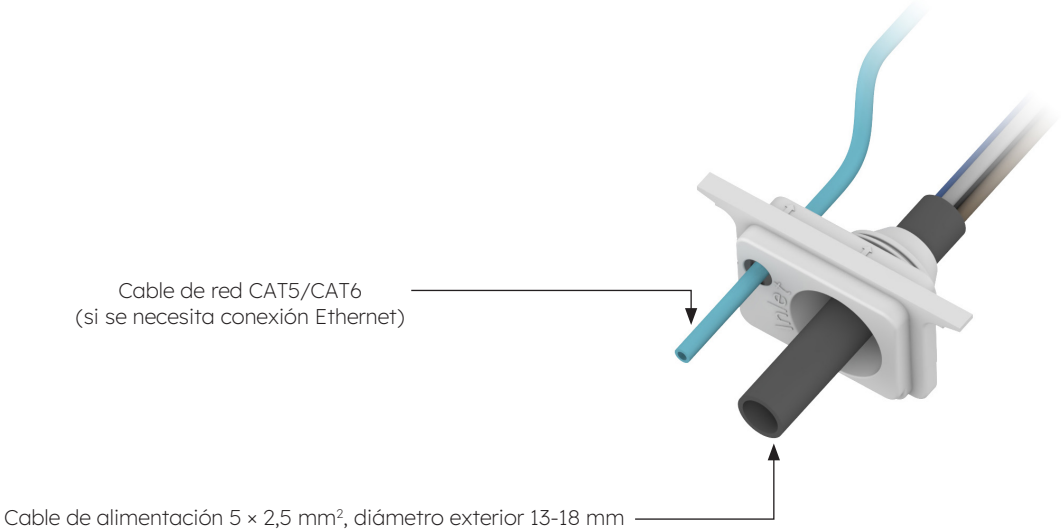


**Figura 5 Pasar el cable por el pasacables**

© 2023 Maxeon Solar Technologies, Ltd. Todos los derechos reservados. | 549549 Revisión A - Octubre 2023
Las especificaciones incluidas en esta ficha técnica están sujetas a cambios sin previo aviso.

| | |
|---|---|
| 4 | Verifica la longitud de entrada del cable y la longitud de pelado basándote en los requisitos de la figura 6. Si el cable de alimentación es flexible, se le tiene que crimpar un conector de anillo. Se puede utilizar un cable CAT5 o CAT6 como cable de red, el cable de red se crimpa con el conector RJ-45. |

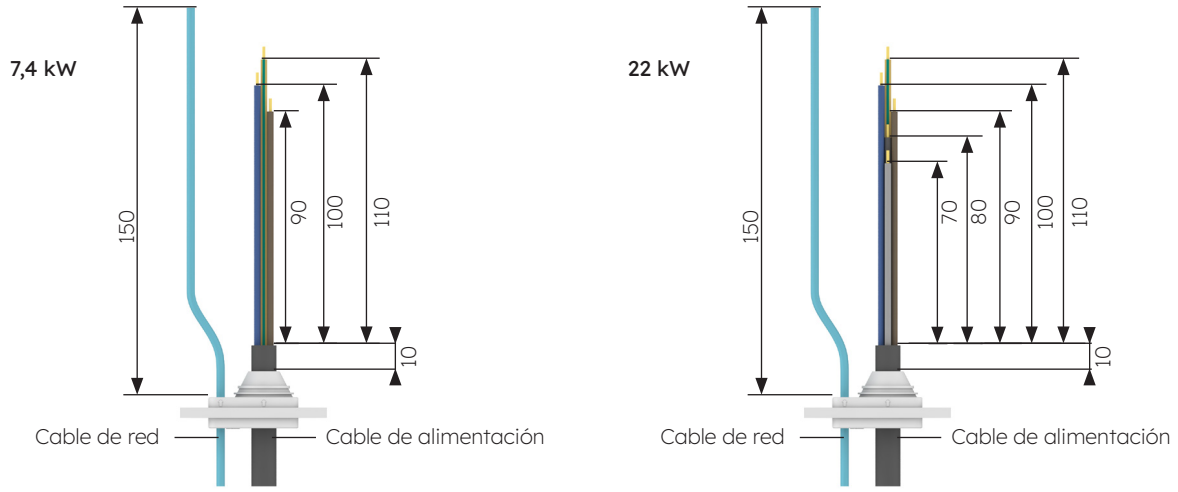


**Figura 6 Longitud del cable de entrada (unidad: mm)**

| | |
|---|---|
| 5 | Si el cable de alimentación es flexible, se le tiene que crimpar un conector de anillo. El proceso de crimpado se muestra en la figura 7. |

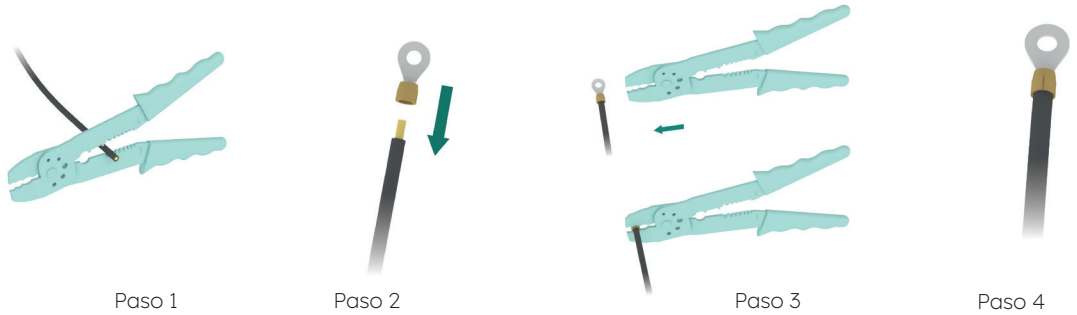


**Figura 7 Crimpado de conector de anillo**

| | |
|---|---|
| 6 | Instala el pasacables de goma, tal y como se muestra en la figura 8. Conecta los hilos del cable de alimentación y, a continuación, conecta el cable de red si es necesario. No se necesita una toma de tierra externa. |

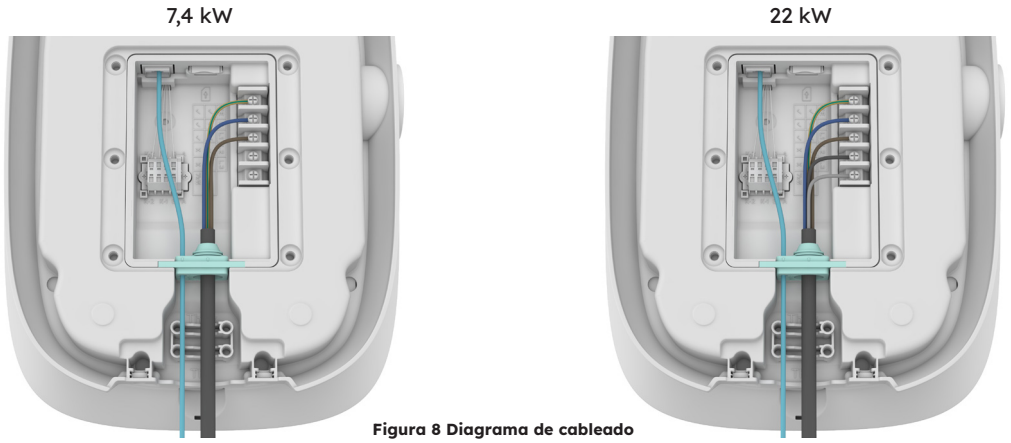


**Figura 8 Diagrama de cableado**

© 2023 Maxeon Solar Technologies, Ltd. Todos los derechos reservados. | 549549 Revisión A - Octubre 2023
Las especificaciones incluidas en esta ficha técnica están sujetas a cambios sin previo aviso.

| | |
|---|---|
| 7 | Si se utiliza un cable sólido como cable de alimentación, retira los tornillos originales del bloque de terminales e instala la abrazadera de tornillo para conectar el cable de alimentación tal como se muestra en la figura 9. El cable sólido no necesita que se le crimpen los conectores de anillo. |

**Figura 9 Instalación de la abrazadera del tornillo**

| | |
|---|---|
| 8 | Pasa los cables por la abrazadera tal y como se muestra en la figura 10. |

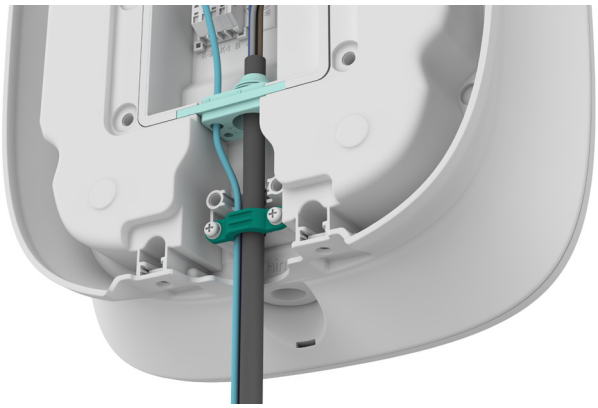

**Figura 10 Montaje de abrazadera**

| | |
|---|---|
| 9 | Si vas a utilizar el modem 4G del cargador, introduce la tarjeta SIM una vez hayas terminado el cableado como se muestra en la figura 11. |
| 10 | Cierra la tapa trasera tal y como se muestra en la figura 12. |

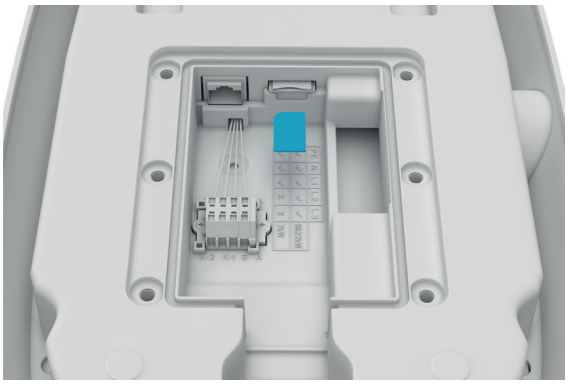

**Figura 11 Introducción de la tarjeta SIM**

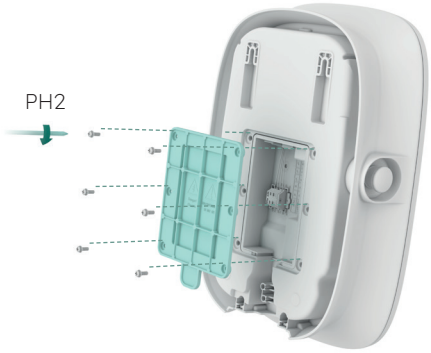


**Figura 12 Cerrado de la cubierta trasera**

© 2023 Maxeon Solar Technologies, Ltd. Todos los derechos reservados. | 549549 Revisión A - Octubre 2023
Las especificaciones incluidas en esta ficha técnica están sujetas a cambios sin previo aviso.

1. Confirma la posición de la instalación. Se recomienda que haya de 1 a 1,3 m entre la parte superior de la estación de carga y el suelo. Confirma que la plantilla está nivelada con un nivel. A continuación, marca los agujeros para el taladro tal y como se muestra en la figura 13. Se recomienda que haya una distancia de al menos 200 mm para mantenimiento a cada lado del cargador, tal y como se muestra en la figura 13.

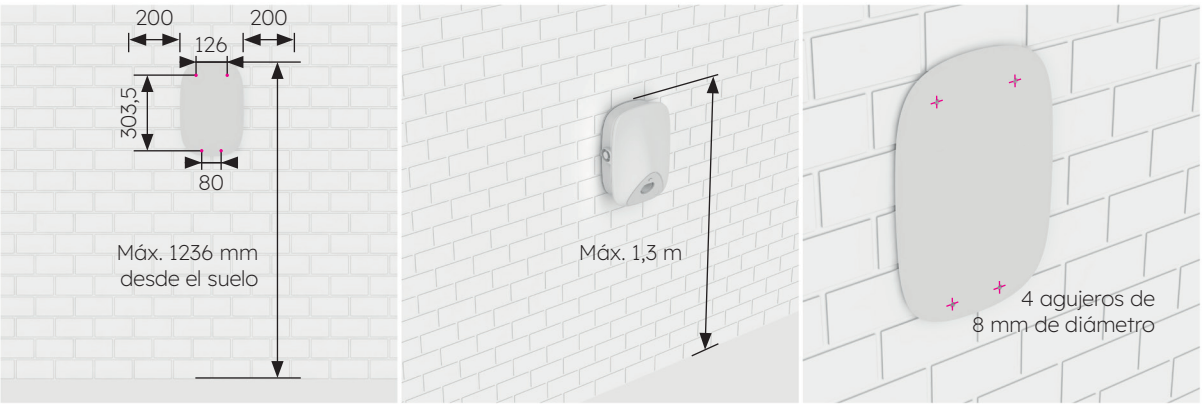


**Figura 13 Marcado de los agujeros para el taladro**

2. Haz los agujeros con el taladro en la posición marcada con la broca Ø 8. La longitud efectiva del taladro debe ser de, al menos, 80 mm, y la profundidad de taladrado de 60 mm, tal y como se muestra en la figura 14.
3. Inserta los tacos de plástico Ø 8*60 en los cuatro agujeros de montaje. Fija el soporte de montaje en los dos agujeros de abajo utilizando los tornillos perforantes M6*50 tal y como se muestra en la figura 15. Confirma que todo está nivelado con un nivel tras fijar el soporte de montaje.

**Figura 14 Realizado de los agujeros en la pared**

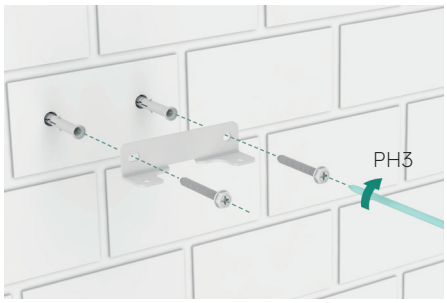


**Figura 15 Fijado del soporte de montaje**

4. Instala 2 tornillos perforantes M6*50 en los dos agujeros superiores. Los tornillos deben sobresalir 7 mm de la pared. A continuación, cuelga la estación de carga en los dos tornillos superiores a través de las dos hebillas de la parte posterior, tal y como se muestra en la figura 16.
5. Fija la parte inferior de la estación de carga al soporte de montaje utilizando dos tornillos M6*12, como se muestra en la figura 17. A continuación, comprueba el nivelado de la estación de carga con un nivel.

**Figura 16 Colgando la estación de carga**

**Figura 17 Fijado de la parte inferior de la estación de carga**

© 2023 Maxeon Solar Technologies, Ltd. Todos los derechos reservados. | 549549 Revisión A - Octubre 2023
Las especificaciones incluidas en esta ficha técnica están sujetas a cambios sin previo aviso.

## 5.4. Inspección posterior a la instalación

### 5.4.1. Inspección

1. Comprueba que la base está fijada y sellada.
2. Comprueba que los componentes del equipo están bien fijados.
3. Comprueba que las conexiones eléctricas y el cableado están en orden y que tanto las conexiones como la conexión a tierra son fiables.
4. Comprueba que el grado de protección del equipo cumple los requisitos, especialmente en la entrada de cables que se encuentra en la parte inferior del cargador.
5. Revisa el aspecto visual, el marcado, la integridad y la limpieza.

© 2023 Maxeon Solar Technologies, Ltd. Todos los derechos reservados. | 549549 Revisión A - Octubre 2023
Las especificaciones incluidas en esta ficha técnica están sujetas a cambios sin previo aviso.

# 6.0 Puesta en servicio del SunPower Drive

## 6.1. Instrucciones de seguridad antes de la puesta en servicio

- Asegúrate de que la estación de carga está conectada correctamente al suministro de energía.
- Asegúrate de que la estación de carga se ha instalado correctamente.
- Asegúrate de que la estación de carga está encendida durante el proceso de puesta en marcha.
- Comprueba si el conector de carga, los cables, las tomas y las carcasas, están en buenas condiciones.

© 2023 Maxeon Solar Technologies, Ltd. Todos los derechos reservados. | 549549 Revisión A - Octubre 2023
Las especificaciones incluidas en esta ficha técnica están sujetas a cambios sin previo aviso.

## 6.2 Ajustes de conectividad

Para iniciar el proceso de puesta en servicio del SunPower Drive tras su instalación, es imprescindible establecer una conexión de datos funcional, que también es necesaria para un monitoreo y control continuos. El SunPower Drive ofrece tres métodos de conexión de datos: Ethernet, wifi y 4G (requiere SIM propia y contrato de datos).

1. Desconecta y vuelve a conectar el interruptor magnetotérmico (MCB) del cargador.
2. El cargador iniciará el proceso de encendido, y transcurridos 30 segundos se activará la red del punto de acceso wifi asociado con la unidad SunPower Drive. Esta red se puede identificar por el nombre de red (SSID) “SUNPOWER DRIVE”.
3. Conecta tu portátil o móvil a la red SUNPOWER DRIVE del cargador.
4. No hace falta ninguna contraseña para conectarse a la red del cargador.
5. Una vez conectado, accede al navegador de tu portatil o móvil e introduce correctamente la dirección IP del SunPower Drive: “http://192.168.87.136:8080”. Esta acción mostrará una interfaz sencilla que permite conectar el cargador a la red de Ethernet, wifi o 4G.
6. Inicia sesión con el nombre de usuario “xxcd” y la contraseña “28912891”.

En lugar de conectarte al punto de acceso wifi de SunPower Drive, también puedes conectarte al puerto Ethernet de la parte posterior del cargador utilizando un cable Ethernet estándar conectado a tu ordenador portátil.

1. Una vez realizada la conexión del cable de red entre el cargador y el ordenador, accede al navegador de tu portátil e introduce la dirección IP del SunPower Drive “http://192.168.88.206:8080”; a continuación, inicia sesión con el nombre de usuario “xxcd” y la contraseña “28912891”.

**Importante:** En algunos casos, es necesario modificar los ajustes de red local (IPv4) del ordenador para que entre en la misma subred que el SunPower Drive (192.168.88.XX).

© 2023 Maxeon Solar Technologies, Ltd. Todos los derechos reservados. | 549549 Revisión A - Octubre 2023
Las especificaciones incluidas en esta ficha técnica están sujetas a cambios sin previo aviso.

## 6.2.1. Ajustes de prioridad de red

Puedes usar uno, dos o los tres métodos de comunicación para conectar el Drive a Internet. Establecer una prioridad determinará el método de conectividad principal y cuáles son las opciones secundarias. Selecciona siempre tres, aunque solo se utilice un método.

1. Desde la sección “Software Setting”, dirígete a selección “Network priority selection”.
2. Haz clic en “Enable workmode”.
3. Las opciones disponibles son WLAN (para wifi), Eth0 (para Ethernet/LAN) y 4G.
4. Selecciona la prioridad 1/2/3 en función del método de conexión a Internet preferido.
5. Haz clic en “Submit” para confirmar y espera a que aparezca el mensaje de confirmación que indique que se ha realizado correctamente.
6. Si aparece el mensaje “Failure”, espera unos segundos y haz clic en “Submit” de nuevo.

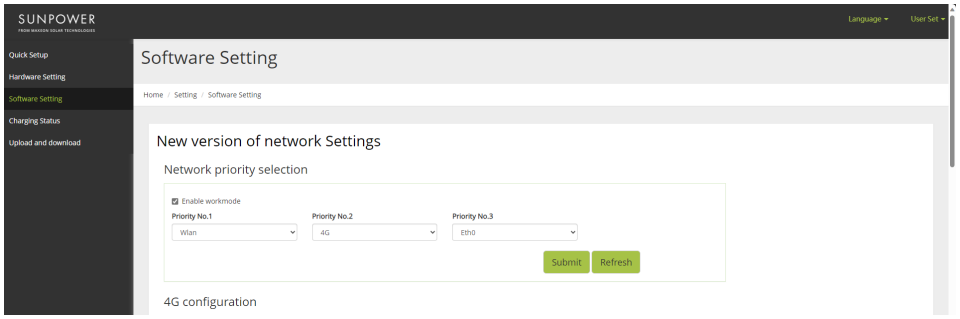


## 6.2.2. Controlador de picos

Si el controlador de picos está instalado, sigue los siguientes pasos para la puesta en servicio:

1. Desde la sección “Software setting”, dirígete a Modbus tcp.
2. Introduce el número de puerto 502 en “port”.
3. Selecciona “pct” desde “mode select”.
4. Establece el límite de la “safe current (unit: A)” en “6”.
5. Haz clic en “Submit” para confirmar y espera a que aparezca el mensaje de confirmación que indique que se ha realizado correctamente (“Success”).
6. Si aparece el mensaje “Failure”, espera unos segundos y haz clic en “Submit” de nuevo.

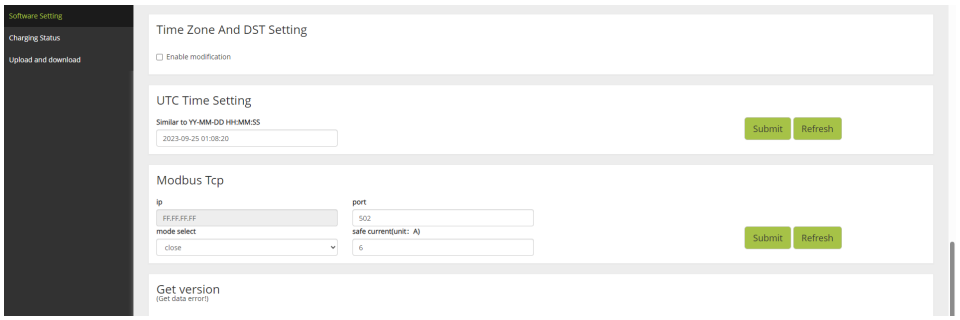


© 2023 Maxeon Solar Technologies, Ltd. Todos los derechos reservados. | 549549 Revisión A - Octubre 2023
Las especificaciones incluidas en esta ficha técnica están sujetas a cambios sin previo aviso.

## 6.2.3. Configuración de la conexión 4G

1. Desde la sección “Software setting”, dirígete a 4G configuration.
2. Haz clic en “Enable modification”.
3. Ajusta el APN (nombre del punto de acceso), el usuario, la contraseña y el pin según los datos proporcionados por el proveedor de servicio que ha suministrado la tarjeta SIM.
4. Haz clic en “Submit” para confirmar y espera a que aparezca el mensaje de confirmación que indique que se ha realizado correctamente (“Success”).
5. Si aparece el mensaje “Failure”, espera unos segundos y haz clic en “Enviar” de nuevo.

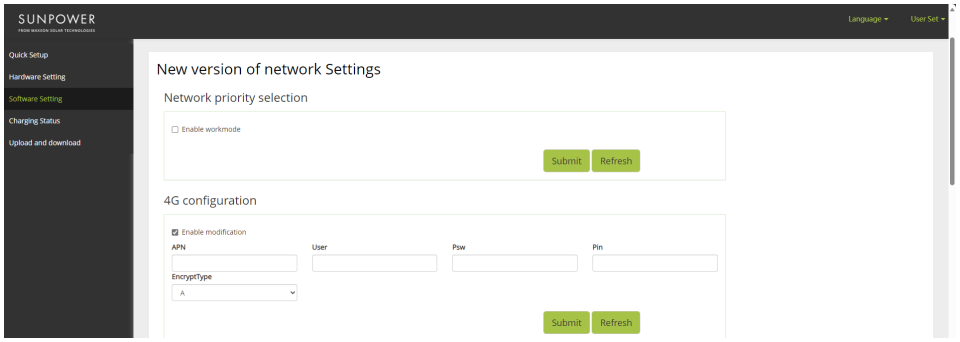


## 6.2.4. Configuración de Ethernet

1. Desde la sección “Software setting”, dirígete a “Ethernet configuration”.
2. Haz clic en “Enable modification”.
3. Haz clic en “DHCPC Enable”.
4. Haz clic en “Submit” para confirmar y espera a que aparezca el mensaje de confirmación que indique que se ha realizado correctamente (“Success”).
5. Si aparece el mensaje “Failure”, espera unos segundos y haz clic en “Submit” de nuevo.

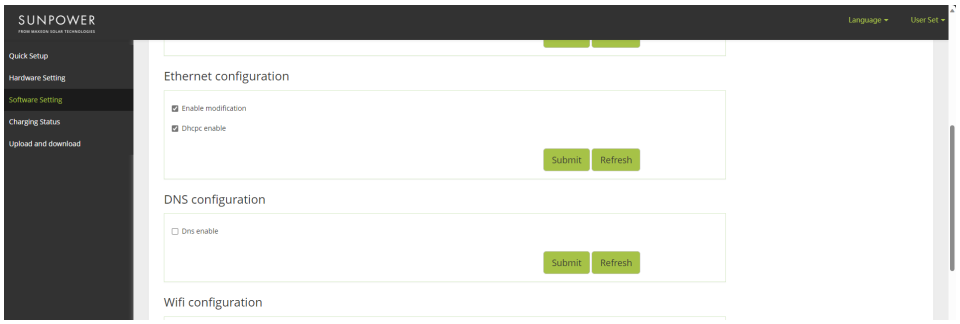


© 2023 Maxeon Solar Technologies, Ltd. Todos los derechos reservados. | 549549 Revisión A - Octubre 2023
Las especificaciones incluidas en esta ficha técnica están sujetas a cambios sin previo aviso.

## 6.2.5. Configuración de wifi

1. Desde la sección “Software setting”, dirígete a “Wi-Fi configuration”.
2. Haz clic en “Enable modification”
3. En “Mode selection”, elige “STA”.
4. Rellena el “SSID” (Nombre de la red Wi-Fi) “Psw” (contraseña Wi-Fi) basándote en la configuración del cliente.
5. En “Encryption”, elegirás wpa2 normalmente.
6. Haz clic en “Dhcpc enable”.
7. Haz clic en “Submit” para confirmar y espera a que aparezca el mensaje de confirmación que indique que se ha realizado correctamente (“Success”).
8. Si aparece el mensaje “Failure”, espera unos segundos y haz clic en “Submit” de nuevo.

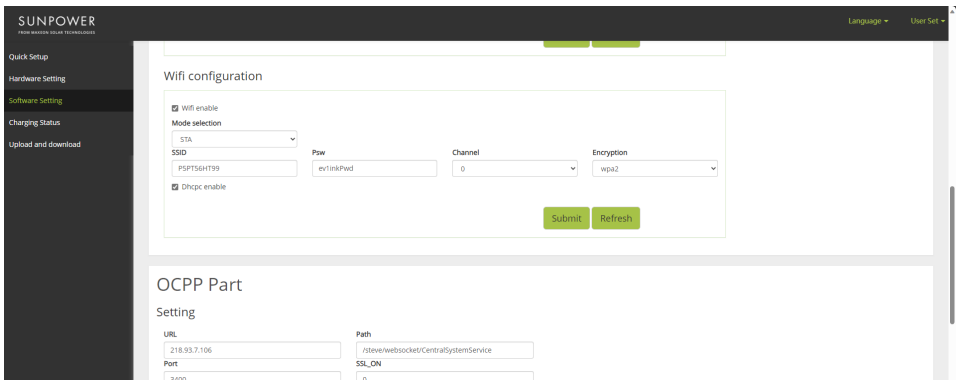


**Importante:** Tras enviar la nueva configuración wifi, el punto de acceso wifi del SUNPOWER DRIVE se apagará y, a partir de ese momento, ya no estarás conectado a la interfaz web del cargador. Si en algún momento vuelve a ser necesario acceder a la interfaz web a través del wifi, apaga y enciende el cargador y repite los pasos para conectar el wifi.

© 2023 Maxeon Solar Technologies, Ltd. Todos los derechos reservados. | 549549 Revisión A - Octubre 2023
Las especificaciones incluidas en esta ficha técnica están sujetas a cambios sin previo aviso.

## 6.3. Descarga e instalación de la aplicación SunPower One

1. Descarga la aplicación SunPower One escaneando el código QR de la plantilla de montaje con la guía de instalación rápida que recibiste con tu cargador de VE Drive.

    - Los usuarios de dispositivos Android pueden descargar la aplicación SunPower One desde Google Play.
    - Los usuarios de dispositivos iOS pueden descargar la aplicación SunPower One desde la Appstore.

| | |
|---|---|
| **CONSEJO** | Las herramientas de puesta en servicio, incluidos los datos de acceso, solo están disponibles para los instaladores SunPower. |

## 6.4. Activación del SunPower Drive en la aplicación SunPower One

Antes de comenzar, asegúrate de que el Drive se ha instalado correctamente y de que su conexión a internet funciona.

Sigue los pasos que encontrarás a continuación para activar el SunPower Drive:

1. Inicia la aplicación SunPower One e inicia sesión con tu nombre de usuario (correo electrónico) y contraseña de SunPower One.
2. En la pantalla de inicio, toca “Iniciar” para comenzar el proceso de puesta en servicio de un nuevo sistema.
3. En la pantalla siguiente, introduce la dirección de correo electrónico del cliente para el que estás instalando el sistema. Este correo electrónico se utilizará para preconfigurar la cuenta de cliente de SunPower One necesaria para iniciar sesión en la aplicación ev.energy. Es crucial verificar la exactitud del correo electrónico con el cliente y asegurarse de que puede acceder a él en su dispositivo móvil.
4. Selecciona la configuración del sistema adecuada tocando SunPower Drive, y sigue los pasos proporcionados por la aplicación para completar la activación y configuración.
5. Una vez finalizada la configuración del Drive, se enviará un correo electrónico de confirmación al cliente. Este correo electrónico contendrá un enlace que permitirá al cliente activar su cuenta SunPower One y disfrutar de la experiencia completa de SunPower One.

© 2023 Maxeon Solar Technologies, Ltd. Todos los derechos reservados. | 549549 Revisión A - Octubre 2023
Las especificaciones incluidas en esta ficha técnica están sujetas a cambios sin previo aviso.

## 6.5. Instrucciones al usuario final para la activación de su cuenta SunPower One

Asegúrate de que el propietario de la vivienda haya recibido el correo electrónico de SunPower One y haya seguido los pasos de activación para activar su cuenta.

Al activar la cuenta, el cliente recibirá un correo electrónico con las instrucciones para descargar e instalar la aplicación ev.energy, nuestra aplicación asociada de servicios de movilidad. Una vez descargada, el cliente debe hacer clic en el botón “Iniciar sesión con SunPower” para iniciar sesión en ev.energy con los datos (credenciales) de su cuenta SunPower y pasar por el proceso de incorporación a ev.energy.

Si el usuario final ya dispone de una cuenta SunPower One activa, no recibirá el correo electrónico de activación, sino que recibirá directamente el correo electrónico que le guiará hasta la aplicación ev.energy.

**CONSEJO**

El registro en garantía del SunPower Drive se completa cuando el propietario de la vivienda ha activado su cuenta de cliente.

## 6.6. Acceso del instalador a la plataforma de monitorización

Como instalador, puedes acceder al portal de monitorización del cargador de VE desde la plataforma SunPower One en el enlace **https://partners.sunpower.maxeon.com/login** y haciendo clic en el panel de control del SunPower Drive.

© 2023 Maxeon Solar Technologies, Ltd. Todos los derechos reservados. | 549549 Revisión A - Octubre 2023
Las especificaciones incluidas en esta ficha técnica están sujetas a cambios sin previo aviso.

# 7.0 Mantenimiento

## 7.1. Mantenimiento periódico

Para mantener el sistema en un buen estado, se recomienda realizar un mantenimiento básico tal y como se indica a continuación en la tabla.

| Comprobar artículo | Ciclo | Gestión |
|---|---|---|
| Conector de carga | Anual | Comprobar |
| Protección del interruptor de fuga de corriente residual | Anual | Comprobar |
| Comprobación de la función de parada de emergencia | Anual | Prueba |

**Importante:** El mantenimiento periódico se limita a seguir los consejos para un buen uso. Asegúrate de que se cumplen estrictamente las leyes y normativas locales pertinentes.

© 2023 Maxeon Solar Technologies, Ltd. Todos los derechos reservados. | 549549 Revisión A - Octubre 2023
Las especificaciones incluidas en esta ficha técnica están sujetas a cambios sin previo aviso.

# 8.0 Resolución de problemas

## 8.1. La estación de carga no se enciende

**Síntoma: El LED de la estación de carga no se enciende**

Consejos para la solución del problema

1. Comprueba si la potencia de entrada está dentro de los límites especificados del cargador.
2. Comprueba si el comprueba si el disyuntor o diferencial del cargador están desconectados. Si lo están, conéctalos. Comprueba si el indicador LED del cargador se enciende. Si lo hace, el problema se ha solucionado.
3. Una vez eliminados los factores causantes del fallo, mide la tensión de entrada y salida del disyuntor con un multímetro. Si la tensión de entrada está dentro de los límites normales de tensión de red cuando el disyuntor está conectado, y no hay tensión de salida o hay una tensión de salida anormal, el disyuntor está averiado y es necesario sustituirlo.
4. Si la tensión den entrada y salida del disyuntor es normal, puede que el fallo esté en la estación de carga. Ponte en contacto con atención al cliente.

## 8.2. La estación de carga está conectada al vehículo, pero el VE no la reconoce

**Síntoma: La luz no se pone verde cuando se conecta el cargador al VE.**

Consejos para la solución del problema

1. Comprueba si se ha acumulado polvo en el conector de carga o en la toma de carga. Si es así, apaga el cargador desde su disyuntor específico y comprueba con un multímetro que no hay tensión en la salida del disyuntor y que el cargador está apagado. Limpia con cuidado el conector del cargador evitando dañarlo.
2. Comprueba si hay algún problema con el conector de carga. La resistencia de las patillas del conector CP a PE debe ser de 220 Ω cuando el conector de carga no está insertado.
3. Si el problema persiste, ponte en contacto con el servicio de atención al cliente.

© 2023 Maxeon Solar Technologies, Ltd. Todos los derechos reservados. | 549549 Revisión A - Octubre 2023
Las especificaciones incluidas en esta ficha técnica están sujetas a cambios sin previo aviso.

## 8.3. Parece haber sobretensión de entrada

**Síntoma: La estación de carga se detiene de forma anormal.**

Consejos para la solución del problema
Comprueba la tensión de entrada de la estación de carga. Si la tensión de entrada está fuera de los límites normales, ponte en contacto con tu electricista o proveedor de servicios públicos para informar de la avería.

## 8.4. La batería no está completamente cargada, notificación de que la batería está llena o fallo de conexión

**Síntoma: El indicador luminoso está verde, pero no hay corriente.**

Consejos para la solución del problema

1. Se recomienda que el cliente intente realizar otra carga para comprobar si el fallo persiste.
2. Si el fallo persiste, se recomienda intentar cargar el vehículo con otro cargador, por ejemplo, una estación de carga pública que funcione.
3. Si el fallo persiste, es posible que el vehículo esté averiado. Recomendamos que el cliente informe de ello al fabricante del vehículo.

# 9.0 Atención al cliente

Si tienes problemas técnicos, ponte en contacto con el servicio técnico local de Maxeon al número +34 900 808068 o por correo eléctronico soportetecnico@maxeon.com.

© 2023 Maxeon Solar Technologies, Ltd. Todos los derechos reservados. | 549549 Revisión A - Octubre 2023
Las especificaciones incluidas en esta ficha técnica están sujetas a cambios sin previo aviso.

# 10.0 Anexo: controlador de picos

## 10.1. Controlador de picos

Las siguientes instrucciones solo cubren las instrucciones básicas necesarias para instalar el controlador de picos. Al instalar y conectar el controlador de picos, consulta el manual de instalación que podrás encontrar en el interior en el embalaje y asegúrate de cumplir los requisitos locales de instalación.

## 10.2. Uso específico

El SunPower Drive tiene una corriente nominal de 32 A. En algunos hogares, la potencia máxima del punto de conexión a la red principal no es lo bastante potente para soportar esta carga y el resto cargas domésticas normales. Si se da esta circunstancia, se debe implementar una capa extra de control y seguimiento para asegurar que el suministro eléctrico se mantiene en todo momento (protección ante apagones).

El controlador de picos detecta activamente el consumo total del hogar y también limita la potencia máxima de la estación de carga SunPower Drive en función del umbral de corriente máxima establecido por el usuario.

El controlador de picos ha sido diseñado para usarse junto a la estación de carga SunPower Drive y no debería usarse con otros dispositivos eléctricos.

© 2023 Maxeon Solar Technologies, Ltd. Todos los derechos reservados. | 549549 Revisión A - Octubre 2023
Las especificaciones incluidas en esta ficha técnica están sujetas a cambios sin previo aviso.

## 10.3. Descripción

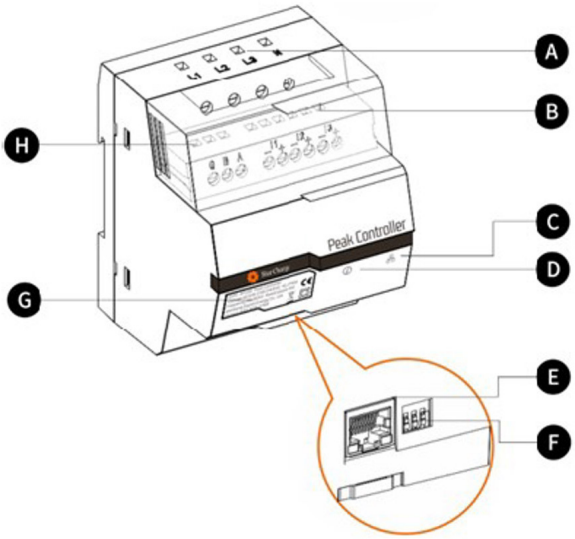


**A. Terminales de alimentación**
Para redes trifásicas, L1 se conecta a la primera fase, L2 se conecta a la segunda fase, L3 se conecta a la tercera fase y N se conecta al cable neutro.
Para redes monofásicas, L1 se conecta a la primera fase y N se conecta al cable neutro.

**B. Terminales del sensor de corriente**
Para las redes trifásicas, I1–, I1+, I2–, I2+, I3+ e I3– se conectan a los cables negro y rojo de cada sensor de corriente.
Para las redes monofásicas, I1–, I1+ se conectan a los cables negro y rojo del sensor de corriente.

**C. Indicador del modo de comunicación**
Verde fijo: Comunicación establecida con el cargador de VE mediante Modbus TCP (Modbus a través de un cable Ethernet).
Apagado: No se ha establecido la conexión.

**D. Indicador de estado de sistema**
Verde: El módulo tiene energía y está monitorizando.
Rojo: Fallo (consulta la sección de solución de problemas en el manual de instalación del controlador de picos).

**E. Puerto Ethernet**
Para comunicarse con la estación de carga a través de Ethernet.

**F. Limitador de corriente máxima**
Limita la corriente máxima de la estación de carga SunPower Drive ajustando la posición de 3 interruptores DIP (consulta el manual de instalación del control de pico suministrado).

© 2023 Maxeon Solar Technologies, Ltd. Todos los derechos reservados. | 549549 Revisión A - Octubre 2023
Las especificaciones incluidas en esta ficha técnica están sujetas a cambios sin previo aviso.

## 10.4. Instalación

Para un funcionamiento correcto, el controlador de picos necesita una referencia de la capacidad nominal del punto de conexión a la red principal. Para ello, los interruptores DIP ubicados en la parte inferior del controlador de picos se deben configurar a un valor de corriente igual o inferior a la corriente máxima de la vivienda.

Debes conectar el controlador de picos a la corriente principal y al equipo de carga siguiendo la posición correcta que se indica en la guía de instalación.

Para instalaciones y viviendas monofásicas con SunPower Drive 7,4 kW:

- Conecta el cable de fase a L1.
- Conecta el cable de neutro a N.
- Conecta el cable negro del sensor de corriente a I1– y el cable rojo del sensor de corriente a I1+.
- El toroidal de medida se conecta abrazando el cable de fase justo despues del disyuntor principal de la vivienda.

Para instalaciones y viviendas trifásicas con SunPower Drive 22 kW:

- Conecta las fases 1, 2 y 3 a L1, L2 y L3.
- Conecta el el cable de neutro a N.
- Conecta los cables negros de los sensores de corriente de las fases 1, 2 y 3 a I1–, I2– e I3–, y los cables rojos a I1+, I2+ e I3+
- Los toroidales de medida se conectan abrazando el cable de fase correspondiente justo despues del disyuntor principal de la vivienda.

La comunicación entre el controlador de picos y el SunPower Drive se produce mediante un cable LAN/Ethernet directamente al cargador VE o por medio de la red local. El mismo puerto Ethernet utilizado para la comunicación por Internet en la parte posterior del cargador se utiliza para la comunicación con el controlador de picos.

© 2023 Maxeon Solar Technologies, Ltd. Todos los derechos reservados. | 549549 Revisión A - Octubre 2023
Las especificaciones incluidas en esta ficha técnica están sujetas a cambios sin previo aviso.

A continuación se muestran dos opciones para realizar la conexión del controlador de picos. En la imagén de la izquierda se muestra el diagrama de conexión directa entre el controlador de picos y el puerto ethernet del cargador.

En la imagen de la derecha se muestra el diagrama de conexión del controlador de picos al cargador a través del router de la vivienda.

**Comparación entre red local y directa (instalación monofásica)**

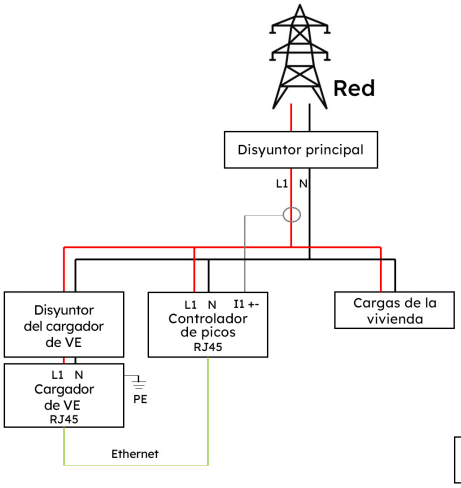


Conexión directa

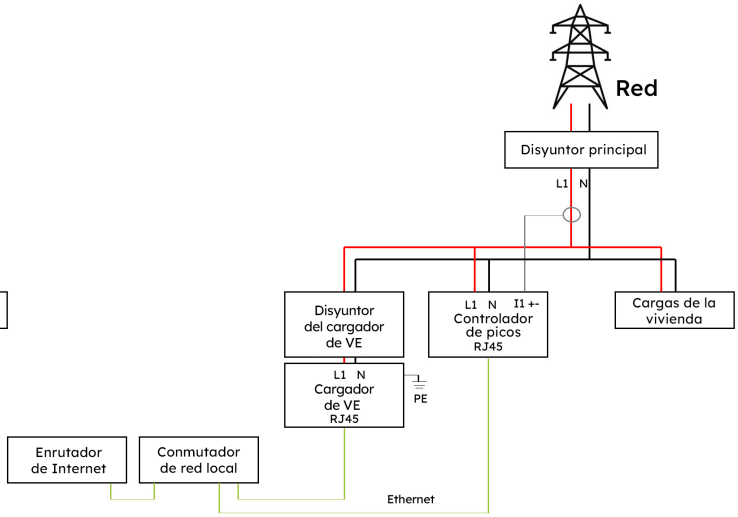


Conexión de red local

**Comparación entre red local y directa (instalación trifásica)**

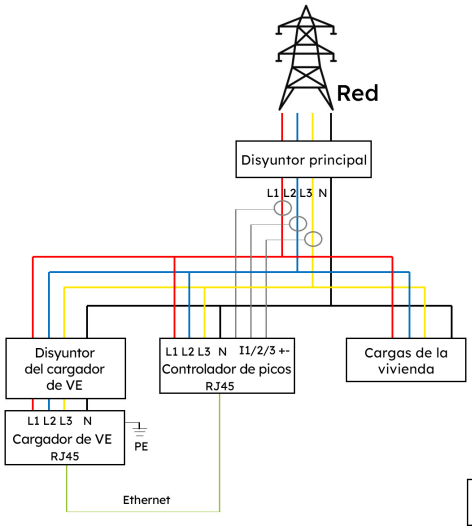


Conexión directa

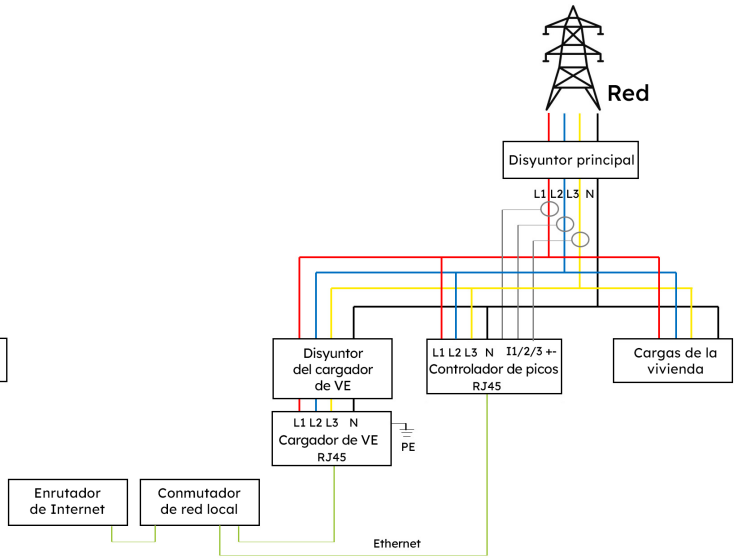


Conexión de red local

© 2023 Maxeon Solar Technologies, Ltd. Todos los derechos reservados. | 549549 Revisión A - Octubre 2023
Las especificaciones incluidas en esta ficha técnica están sujetas a cambios sin previo aviso.

# SunPower Drive

## Borne de recharge murale pour véhicule électrique

## Instructions de sécurité et d'installation

549549 Révision A
Publication : Octobre 2023

Ce document est valable pour l'installation de la borne de recharge murale pour véhicule électrique SunPower Drive, notamment :

- DRIVE-EVSE-1-AC-P7-L1-T5-MR-INT
- DRIVE-EVSE-1-AC-P22-L3-T5-R-INT
- DRIVE-EVSE-1-AC-P22-L3-2SS-R-INT

Ce document décrit le montage, l'installation, la mise en service, la configuration, le fonctionnement, le dépannage et la mise hors service des produits, ainsi que le fonctionnement de l'interface utilisateur du produit. La documentation jointe fait partie intégrante de ce produit. Conservez la documentation dans un endroit pratique pour toute référence ultérieure et respectez toutes les instructions fournies.

Les illustrations de ce document sont réduites aux informations essentielles et peuvent différer du produit réel.

Pour la dernière version, veuillez vous référer à
www.sunpower.maxeon.com/int/InstallGuideDrive
Le contenu du présent document est susceptible d'être modifié sans préavis.
Maxeon Solar Technologies, Ltd.
**sunpower.maxeon.com**

© 2023 Maxeon Solar Technologies, Ltd. Tous droits réservés. | 549549 Révision A - Octobre 2023
Les spécifications fournies dans ce document sont susceptibles d'être modifiées sans préavis.

maxeon
POWERING POSITIVE CHANGE

## 1.0 Copyright, marques de commerce et avis de non-responsabilité 4

**1.1. Copyright** 4
**1.2. Marques de commerce** 4
**1.3. Avis de non-responsabilité** 4

## 2.0 Consignes de sécurité et d'utilisation 5

**2.1. Précautions générales de sécurité** 5
**2.2. Mise au rebut** 5
**2.3. Récapitulatif des symboles de sécurité figurant sur l'équipement** 6

## 3.0 Paramètres techniques 7

**3.1. Modèle de produit** 7
**3.2. Spécifications techniques** 7
**3.3. Garantie, services, certifications et conformité** 8

## 4.0 Aperçu du produit 9

**4.1. Aspect général** 9
**4.2. Rangement du câble de charge et du connecteur** 9
**4.3. Indicateurs d'état LED** 10

## 5.0 Installation 11

**5.1. Préparation pour l'installation** 11
5.1.1. Outils d'installation 11
5.1.2. Alimentation 12
**5.2. Inventaire des éléments fournis** 13
**5.3. Montage mural** 14
**5.4. Inspection consécutive à l'installation** 19
5.4.1. Inspection 19

## 6.0 Mise en service 20

**6.1. Consignes de sécurité avant la mise en service** 20
**6.2. Paramètres de connectivité** 21
6.2.1. Paramètres relatifs aux priorités de réseau 22
6.2.2. Délesteur de charge 22
6.2.3. Configuration 4G 23
6.2.4. Configuration Ethernet 23
6.2.5. Configuration Wi-Fi 24
**6.3. Télécharger et installer l'application SunPower One** 25


© 2023 Maxeon Solar Technologies, Ltd. Tous droits réservés. | 549549 Révision A - Octobre 2023
Les spécifications fournies dans ce document sont susceptibles d'être modifiées sans préavis.

6.4. Activer SunPower Drive dans l'application SunPower One 25
6.5. Demander à l'utilisateur final d'activer son compte SunPower One 26
6.6. Accès installateur à la plateforme de surveillance 26

7.0 Maintenance 27

7.1. Entretien courant 27

8.0 Dépannage 28

8.1. La station de recharge ne peut pas être mise en route 28
8.2. La station de recharge est connectée au véhicule mais la charge n'est pas reconnue par le véhicule électrique 28
8.3. Une surtension d'entrée est détectée 29
8.4. La batterie n'est pas complètement chargée, indique que la batterie est pleine ou que la connexion a échoué 29

9.0 Service client 29

10.0 Annexe relative au délesteur de charge 30

10.1. Délesteur de charge 30
10.2. Spécifications d'usage 30
10.3. Description 31
10.4. Installation 32

© 2023 Maxeon Solar Technologies, Ltd. Tous droits réservés. | 549549 Révision A - Octobre 2023
Les spécifications fournies dans ce document sont susceptibles d'être modifiées sans préavis.

# 1.0 Copyright, marques de commerce et avis de non-responsabilité

## 1.1. Copyright

Tous droits réservés. La divulgation, la duplication, la distribution et la modification de ce document ou l'utilisation et la communication de son contenu sont interdits, sauf autorisation écrite. Tous les droits, notamment les droits découlant de l'octroi d'un brevet ou de l'enregistrement d'un modèle d'utilité ou d'une conception, sont réservés.

## 1.2. Marques de commerce

SUNPOWER, SUNPOWER DRIVE et SUNPOWER RESERVE sont des marques déposées dans différentes juridictions. Veuillez consulter https://corp.maxeon.com/trademarks pour plus d'informations.

## 1.3. Avis de non-responsabilité

- Ce document a fait l'objet d'un examen technique rigoureux avant d'être publié. Il sera ultérieurement révisé à intervalles réguliers. Toute modification ou tout avenant y sera ultérieurement inclus. Le contenu de ce document est uniquement assemblé à des fins d'information.
- Bien que Maxeon ait fait tout son possible pour que le présent document soit précis et à jour, Maxeon n'assume aucune responsabilité en ce qui concerne les défauts et les dommages qui pourraient résulter de l'usage des informations contenues dans ce document.
- Maxeon ne sera en aucun cas responsable des dommages directs, indirects, spéciaux ou consécutifs (y compris la perte de bénéfices) résultant d'erreurs ou d'omissions dans ce manuel. Toutes les obligations de Maxeon sont stipulées dans les accords contractuels correspondants. Maxeon se réserve le droit de réviser ce document à tout moment.
- Tout changement apporté aux produits, y compris, mais sans s'y limiter, les modifications spécifiques au client (comme le placement d'autocollants, de cartes SIM ou l'utilisation de couleurs différentes), ci-après dénommées « personnalisation », est susceptible de modifier l'expérience utilisateur, l'apparence, la qualité et/ou la durée de vie du produit final.
- Maxeon n'est pas responsable des dommages causés à ou par la personnalisation du produit.
- Contactez votre revendeur pour plus d'informations concernant la personnalisation comparativement au produit standard.

# 2.0 Consignes de sécurité et d'utilisation

## 2.1. Précautions générales de sécurité

L'équipement SunPower Drive est exclusivement destiné à la recharge des véhicules électriques. Afin de garantir une utilisation correcte de la station de recharge (ci-après dénommée « équipement d'alimentation des véhicules électriques » ou « borne de recharge »), les instructions contenues dans ce manuel doivent toujours être respectées. L'installation, la mise en service, l'entretien et le remplacement de cet équipement ne doivent être effectués que par un électricien qualifié.

Cet appareil ne doit pas être réparé.
Toutes les réglementations locales, régionales et nationales en vigueur doivent être respectées lors de l'installation, de l'utilisation, de l'entretien et du remplacement de cet appareil.
SunPower ne peut être tenu responsable en cas de non-respect des instructions contenues dans ce document et dans les documents auxquels ce dernier fait référence.
Les instructions d'entretien doivent être respectées pendant toute la durée de vie de cet appareil.

L'utilisation de ce produit est interdite dans les situations suivantes :

- à proximité d'explosifs ou de substances hautement inflammables ;
- si le produit se trouve à proximité de sources d'eau ;
- si l'ensemble du produit ou certains de ses composants sont visiblement endommagés ;
- en cas de risques liés à l'utilisation de ce produit par des enfants ou des personnes n'ayant pas fait l'objet d'une évaluation adéquate.

## 2.2. Mise au rebut

Conformément à la directive européenne 2002/96/CE relative aux déchets d'équipements électriques et électroniques (DEEE) et à sa transposition dans les législations nationales, les appareils électriques usagés, y compris les points de recharge utilisés, doivent être collectés séparément et recyclés dans le respect de l'environnement. Nous vous recommandons de renvoyer votre appareil usagé à votre revendeur ou de vous renseigner sur un système de collecte et d'élimination local autorisé. Le non-respect de cette directive européenne est susceptible d'avoir un impact négatif sur l'environnement.

© 2023 Maxeon Solar Technologies, Ltd. Tous droits réservés. | 549549 Révision A - Octobre 2023
Les spécifications fournies dans ce document sont susceptibles d'être modifiées sans préavis.

## 2.3. Récapitulatif des symboles de sécurité figurant sur l'équipement

| | |
|---|---|
| **DANGER** | **« Danger électrique » signale un danger.**<br>Le non-respect des procédures et des modalités pratiques ou une mise en œuvre incorrecte peuvent entraîner des blessures ou la mort. Toute opération assortie du symbole « Danger électrique » ne peut être effectuée qu'une fois que les conditions mentionnées ont été pleinement comprises et remplies. |
| **ATTENTION** | **« Attention »** signale un danger.<br>Le non-respect des procédures et des modalités pratiques ou une mise en œuvre incorrecte peuvent endommager le produit. Toute opération assortie du symbole « Attention » ne peut être effectuée qu'une fois que les conditions mentionnées ont été pleinement comprises et remplies. |
| **CONSEIL** | CONSEIL fournit des informations pour une installation et un fonctionnement optimaux du produit. |
| | **« Élimination des déchets » permet d'identifier les déchets électriques et électroniques.**<br>Ce symbole se trouve sur le produit, dans le manuel d'instructions ou sur l'emballage, et indique que l'équipement électrique et électronique et les matériaux correspondants peuvent être réutilisés conformément à leur marquage. En réutilisant les matériaux de l'ancien équipement, et en adoptant d'autres formes de réutilisation, vous pouvez jouer un rôle positif sur l'environnement. |

**Attention :** Des informations détaillées sur la sécurité sont disponibles dans les sections correspondantes du présent document. Les consignes de sécurité visent à garantir un usage pratique approprié. Si ces règles et instructions de sécurité ne sont pas respectées, l'utilisateur peut s'exposer à un risque d'électrocution, d'incendie et/ou de blessures graves.

© 2023 Maxeon Solar Technologies, Ltd. Tous droits réservés. | 549549 Révision A - Octobre 2023
Les spécifications fournies dans ce document sont susceptibles d'être modifiées sans préavis.

# 3.0 Paramètres techniques

Convient à tous les véhicules conformes à la norme IEC 62196-2.

## 3.1. Modèle de produit

| Puissance | Réf. du modèle | Connecteur | Éléments modifiés |
|---|---|---|---|
| **7,4 kW monophasé** | DRIVE-EVSE-1-AC-P7-L1-T5-MR-INT | Type 2, attaché, 5 m | Bouton d'arrêt d'urgence ; compteur MID |
| **22 kW triphasé** | DRIVE-EVSE-1-AC-P22-L3-T5-R-INT | Type 2, attaché, 5 m | Bouton d'arrêt d'urgence |
| **22 kW triphasé** | DRIVE-EVSE-1-AC-P22-L3-2SS-R-INT | Prise à obturateur de type 2 | Bouton d'arrêt d'urgence |

## 3.2. Spécifications techniques

| Spécifications techniques | | | |
|---|---|---|---|
| **Caractéristiques électriques** | **7,4 kW \| 1P** | **22 kW \| Câble 1P/3P** | **22 kW \| Prise 1P/3P** |
| Puissance de charge nominale | 7,4 kW | 7,4 kW / 11 kW / 22 kW | |
| Tension de charge nominale | 230 $V_{AC}$ ± 10 % | 230 / 400 $V_{AC}$ ± 10 % | |
| Plage de fréquences nominale | 50 / 60 Hz | 50 / 60 Hz | |
| Courant de sortie nominal | 32 A | 32 A | |
| Interconnexion | Monophasé | Monophasé / Triphasé | |
| Régime de neutre | TN-S, TN-C, TN-C-S, TT | TN-S, TN-C, TN-C-S, TT | |
| Compteur | Compteur d'énergie certifié MID | Embarqué | |
| **Caractéristiques mécaniques** | | | |
| Poids | Environ 5,4 kg | Environ 7,5 kg | Environ 5,4 kg |
| Dimensions (H x L x P) | 409 x 282 x 148 mm | | |
| Prise de charge | Câble attaché de 5 m avec connecteur de type 2 (IEC 62196-2) | | Prise à obturateur (IEC 62196-2) |
| Protocole de charge | Mode 3 (IEC 61851-1) | | |
| Indice IP du boîtier | IP 55 | | IP 54 |

© 2023 Maxeon Solar Technologies, Ltd. Tous droits réservés. | 549549 Révision A - Octobre 2023
Les spécifications fournies dans ce document sont susceptibles d'être modifiées sans préavis.

| Spécifications techniques | |
|---|---|
| Indice de tenue aux chocs du boîtier | IK 10 |
| Fixation | Montage mural |
| **Communication** | Ethernet / LAN, 4G, Wi-Fi, OCPP 1.6J |
| Signalisation de l'état | Indicateur LED |
| **Environnement de fonctionnement** | |
| Température de fonctionnement | de -30 °C à 50 °C |
| Humidité | de 5 % à 95 % |
| Altitude | ≤ 2 000 m au-dessus du niveau moyen de la mer |
| **Informations complémentaires** | |
| Protection | Surintensité, surtension, sous-tension, courant résiduel (type A 30 mA AC + 6 mA DC), surchauffe, défaut de mise à la terre, protection intégrée contre les surtensions |
| Accessoires en option | Délesteur de charge (Kit de chargement dynamique : veuillez consulter l'annexe pour en savoir plus) |

## 3.3. Garantie, services, certifications et conformité

| | |
|---|---|
| Garanties | Garantie produit de 3 ans |
| Surveillance et services | Accès à la plateforme SunPower One avec application complémentaire pour la mise en service et l'enregistrement de la garantie<br>Services de mobilité proposés dans le cadre d'un partenariat avec ev.energy |
| Certifications et conformité | IEC 61851-1, IEC 61851-21-2, LVD 2014/35/EU, RED 2014/53/EU, CE |

© 2023 Maxeon Solar Technologies, Ltd. Tous droits réservés. | 549549 Révision A - Octobre 2023
Les spécifications fournies dans ce document sont susceptibles d'être modifiées sans préavis.

# 4.0 Aperçu du produit

## 4.1. Aspect général

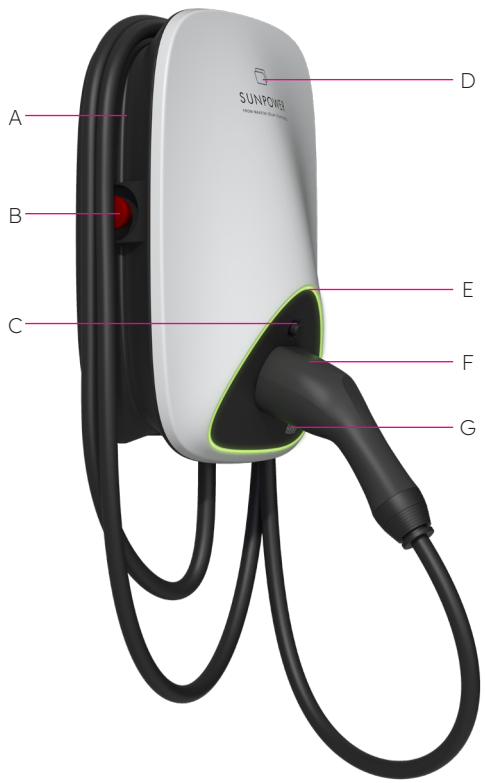


**Figure 1. Aspect général du produit**

**A** Guide d'enroulement du câble

**B** Bouton d'arrêt d'urgence

**C** Bouton de déverrouillage du connecteur de charge

**D** Lecteur de carte RFID

**E** Indicateur d'état LED

**F** Connecteur de charge

**G** Code QR correspondant à l'ID du point de recharge (CPID pour « Charge Point ID »)

## 4.2. Rangement du câble de charge et du connecteur

Lorsque la station de recharge n'est pas utilisée, le câble de charge doit être enroulé et replacé dans l'enrouleur de câble en position [A], et le connecteur de charge doit être inséré dans la position prévue [F] pour assurer un rangement sécurisé.

© 2023 Maxeon Solar Technologies, Ltd. Tous droits réservés. | 549549 Révision A - Octobre 2023
Les spécifications fournies dans ce document sont susceptibles d'être modifiées sans préavis.

## 4.3. Indicateurs d'état LED

SunPower Drive est équipé d'une LED couleur permettant de connaître l'état de fonctionnement de la station de recharge.

| Effets d'éclairage | | Signification | Action suivante |
|---|---|---|---|
| | L'indicateur vert est allumé. | La station de recharge est en état de veille et ne présente aucune défaillance. | Branchez correctement le connecteur de charge au véhicule. |
| | L'indicateur bleu est allumé de manière continue. | Le connecteur de charge est branché. | Lancez la recharge via l'application ev.energy. |
| | L'indicateur bleu clignote rapidement. | Authentification par carte RFID (lorsqu'elle est activée dans les paramètres de l'application ev.energy) | Attendez que l'authentification soit terminée. |
| | L'indicateur bleu scintille. | La charge est en cours. | Le véhicule est en état de charge (lorsque la charge intelligente est activée dans les paramètres de l'application ev.energy, la charge est gérée automatiquement et le véhicule est chargé conformément au programme de charge). |
| | L'indicateur bleu clignote lentement. | Recharge suspendue | Vérifiez que l'écran du véhicule ne signale aucune défaillance : si une défaillance est détectée, déconnectez la borne de recharge et vérifiez si la capacité de charge a été limitée par le réseau ou ev.energy ; si la défaillance continue à être signalée, veuillez vous adresser au concessionnaire du véhicule ; si ce n'est pas le cas, c'est le réseau qui a limité la capacité de charge. |
| | L'indicateur rouge est allumé de manière continue. | Défaillance ou arrêt d'urgence activé | Remédiez aux pannes conformément aux mesures de dépannage décrites dans la section « Dépannage » ; si le problème ne peut être résolu, contactez votre revendeur ou votre prestataire de services. |

© 2023 Maxeon Solar Technologies, Ltd. Tous droits réservés. | 549549 Révision A - Octobre 2023
Les spécifications fournies dans ce document sont susceptibles d'être modifiées sans préavis.

# 5.0 Installation

## 5.1. Préparation pour l'installation

### 5.1.1. Outils d'installation

| N° | Type | Nom | Finalité | Image |
|---|---|---|---|---|
| **1** | Traitement des câbles | Couteau d'électricien | Élimination des couches isolantes | |
| **2** | Traitement des câbles | Pince à dénuder | Élimination des couches isolantes | 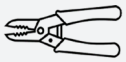 |
| **3** | Traitement des câbles | Pince à sertir | Sertissage des bornes à broches | 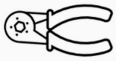 |
| **4** | Traitement des câbles | Pince à sertir | Sertissage des bornes annulaires | |
| **5** | Traitement des câbles réseau | Pince à sertir pour réseaux RJ45 | Sertissage du connecteur RJ45 | |
| **6** | Outil pour l'installation | Perceuse à percussion | Perçage | 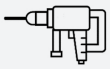 |
| **7** | Outil pour l'installation | Clé mixte (jeu complet) | Mise en place et retrait des écrous | 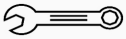 |
| **8** | Outil pour l'installation | Tournevis (PH2) | Mise en place et retrait des vis | |
| **9** | Outil pour l'installation | Tournevis (SL2) | Mise en place et retrait des vis | 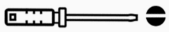 |
| **10** | Outil pour l'installation | Tournevis Torx (jeu complet) | Mise en place et retrait des vis | |
| **11** | Outil pour l'installation | Tournevis électrique dynamométrique (avec jeu complet d'embouts PH, Torx et SL) | Mise en place et retrait des vis | 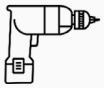 |
| **12** | Outil pour l'installation | Marteau | Coups | |
| **13** | Instrument de mesure | Niveau à bulle | Vérification de l'horizontalité ou de la verticalité | |
| **14** | Instrument de mesure | Mètre à ruban | Mesure de distance | |
| **15** | Outils de marquage | Crayon | Marquage |  |

**Remarque :** Les outils susmentionnés doivent être sélectionnés en fonction des situations réelles rencontrées sur le site.

© 2023 Maxeon Solar Technologies, Ltd. Tous droits réservés. | 549549 Révision A - Octobre 2023
Les spécifications fournies dans ce document sont susceptibles d'être modifiées sans préavis.

## 5.1.2. Alimentation

1. La station de recharge de 7,4 kW AC a besoin d'une alimentation AC monophasée, avec les spécifications électriques d'entrée suivantes :
    a. Tension de fonctionnement AC : 230 Vac ± 10 %
    b. Fréquence de fonctionnement AC : 50 Hz / 60 Hz

2. La station de recharge de 22 kW AC a besoin d'une alimentation AC triphasée, avec les spécifications électriques d'entrée suivantes :
    a. Tension de fonctionnement AC : 400 Vac ± 10 %
    b. Fréquence de fonctionnement AC : 50 Hz / 60 Hz

3. Il est recommandé d'installer un disjoncteur miniature (MCB pour « miniature circuit breaker ») en amont de la station de recharge, un interrupteur différentiel (RCD pour « residual-current device ») de type A étant conseillé. Veillez à respecter les exigences locales et les règles de sécurité. Voici les spécifications recommandées pour le MCB :

| Puissance | Série | Tension nominale | Courant nominal | Caractéristiques de déclenchement | RCD |
|---|---|---|---|---|---|
| 7,4 W | 1P+N | 230 V | 40 A | C | 30 mA |
| 22 kW | 3P+N | 400 V | 40 A | C | 30 mA |

4. Liste des câbles

| Nom du câble | Modèle | Remarque |
|---|---|---|
| Câble d'alimentation | 7,4 kW : câble avec âme en cuivre 5*6 mm²<br>22 kW : câble avec âme en cuivre 5*6 mm² | Câble de charge flexible |
| Câble réseau (en option) | CAT5/CAT6 | Utilisé lorsqu'une communication Ethernet ou Modbus TCP/IP est requise |

**Attention :** L'installation de l'équipement d'alimentation des véhicules électriques doit être conforme aux normes et réglementations de la région ou du pays concerné. Les données fournies sont basées sur les conditions de test du site de charge, en supposant que toutes les conditions sont réunies. Les paramètres indiqués font seulement office de recommandation.

© 2023 Maxeon Solar Technologies, Ltd. Tous droits réservés. | 549549 Révision A - Octobre 2023
Les spécifications fournies dans ce document sont susceptibles d'être modifiées sans préavis.

## 5.2. Inventaire des éléments fournis

| N° | Élément | Qté |
|---|---|---|
| 1 | Station de recharge SunPower Drive | 1 |
| 2 | Assemblage du capot arrière et du joint d'entrée | |
| | Capot arrière | 1 |
| | Bande d'étanchéité | 1 |
| | Bouchon en caoutchouc d'entrée de câble | 1 |
| 3 | Serre-câble en plastique | 1 |
| 4 | Gabarit de montage avec guide d'installation rapide | 1 |
| 5 | Bornes annulaires RV5-4 4-6 $mm^2$ | 3 |
| 6 | Embouts de câble E6012 6 $mm^2$ | 3 |
| 7 | Accessoire de montage | |
| | Support de montage | 1 |
| | Vis autotaraudeuse M6 x 50 mm (1 pièce de rechange) | 5 |
| | Tube d'expansion en plastique 8 mm x 60 mm / cheville d'ancrage mural (1 pièce de rechange) | 5 |
| | Vis Torx M6 x 12 mm (1 pièce de rechange) | 3 |
| | Vis cruciforme M4 x 12 mm (1 pièce de rechange) | 9 |
| 8 | Vis de fixation M4 x 13,9 mm (1 pièce de rechange) | 6 |
| 9 | Cartes d'authentification RFID SunPower | 2 |
| 10 | Certificat QC | 1 |
| 11 | Borne de mise à la terre | 1 |
| 12 | Manchon de protection pour les entrées | 1 |

© 2023 Maxeon Solar Technologies, Ltd. Tous droits réservés. | 549549 Révision A - Octobre 2023
Les spécifications fournies dans ce document sont susceptibles d'être modifiées sans préavis.

## 5.3. Montage mural

Le schéma d'assemblage général du montage mural est représenté sur les figures 2.

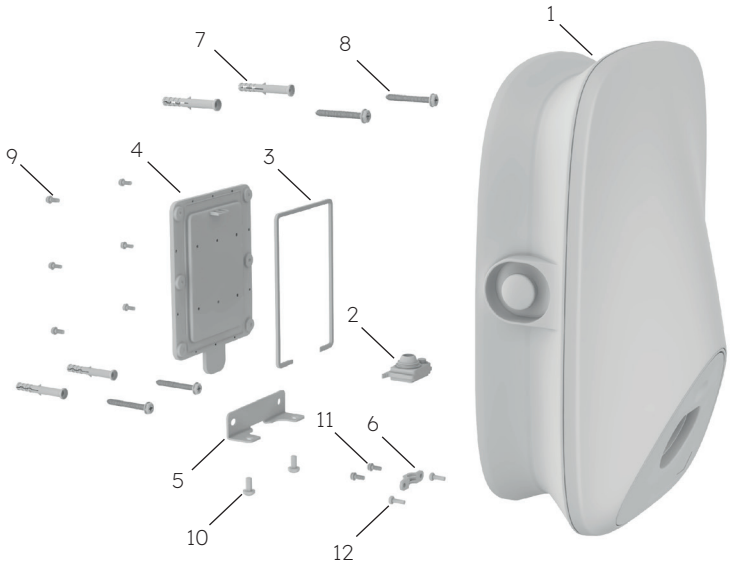


**Figure 2. Schéma d'assemblage général du montage mural**

1 Station de recharge SunPower Drive
2 Bouchon en caoutchouc d'entrée de câble
3 Bande d'étanchéité
4 Capot arrière
5 Support de montage
6 Serre-câble en plastique
7 Tube d'expansion en plastique 8 mm x 60 mm / cheville d'ancrage mural
8 Vis autotaraudeuse M6*50 mm
9 Vis cruciforme M4*12 mm
10 Vis Torx M6*12 mm
11 Vis cruciforme M4*12 mm
12 Vis cruciforme M4*12 mm

© 2023 Maxeon Solar Technologies, Ltd. Tous droits réservés. | 549549 Révision A - Octobre 2023
Les spécifications fournies dans ce document sont susceptibles d'être modifiées sans préavis.

## Étapes d'installation :

**Remarque :** L'alimentation électrique doit être éteinte au cours du câblage et de l'installation.

### 1. Câblage

| | |
|---|---|
| 1 | Le câblage de ce produit se faisant à l'arrière, il doit être finalisé avant de fixer la station de recharge au mur. Installez d'abord la bande d'étanchéité, comme le montre la figure 3. |
| 2 | Retirez le bouchon en caoutchouc d'entrée de câble de l'emballage des pièces détachées. Les points d'étanchéité du câble réseau doivent être coupés avant utilisation s'il est nécessaire de connecter le câble réseau, comme le montre la figure 4. |

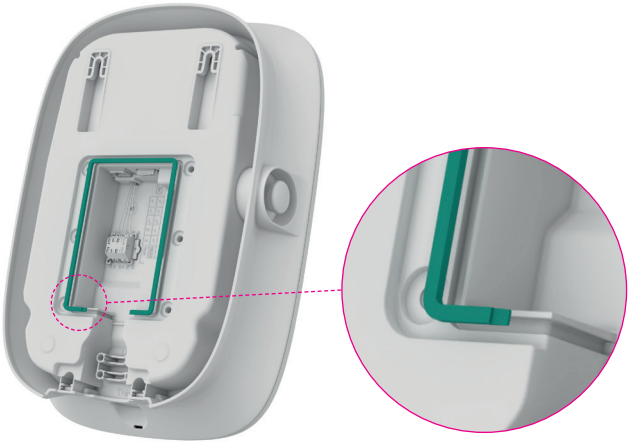

**Figure 3. Installation de la bande d'étanchéité**

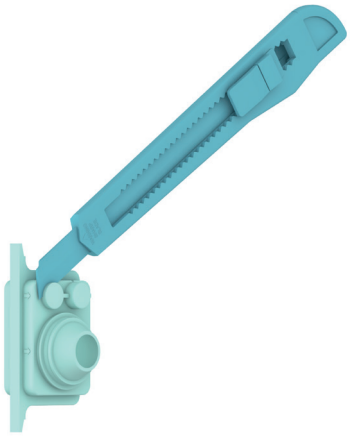

**Figure 4. Coupe du bouchon en caoutchouc en entrée de câble**

| | |
|---|---|
| 3 | Faites passer le câble d'alimentation par le bouchon d'étanchéité en caoutchouc. Si le câble réseau doit être connecté, faites-le passer par ce bouchon, comme le montre la figure 5. |

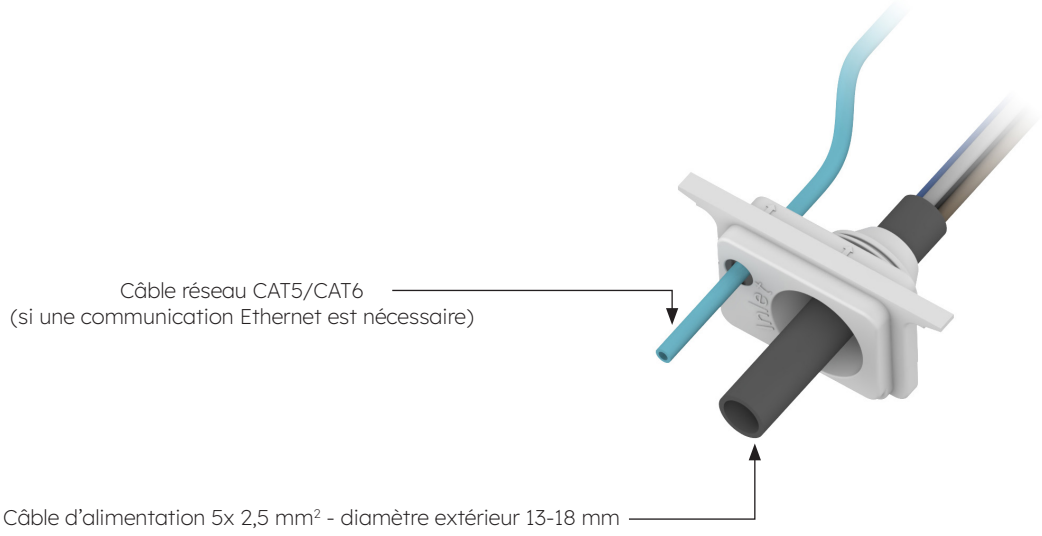


**Figure 5. Acheminement des câbles à travers le bouchon en caoutchouc d'entrée de câble**

© 2023 Maxeon Solar Technologies, Ltd. Tous droits réservés. | 549549 Révision A - Octobre 2023
Les spécifications fournies dans ce document sont susceptibles d'être modifiées sans préavis.

| | |
|---|---|
| 4 | Contrôlez la longueur d'entrée de câble et la longueur de dénudage conformément aux exigences de la figure 6. Le câble d'alimentation est un câble flexible qui doit être serti avec une borne annulaire. Le câble CAT5 ou CAT6 peut être utilisé comme câble réseau, et le câble réseau est serti avec le connecteur de câble réseau. |

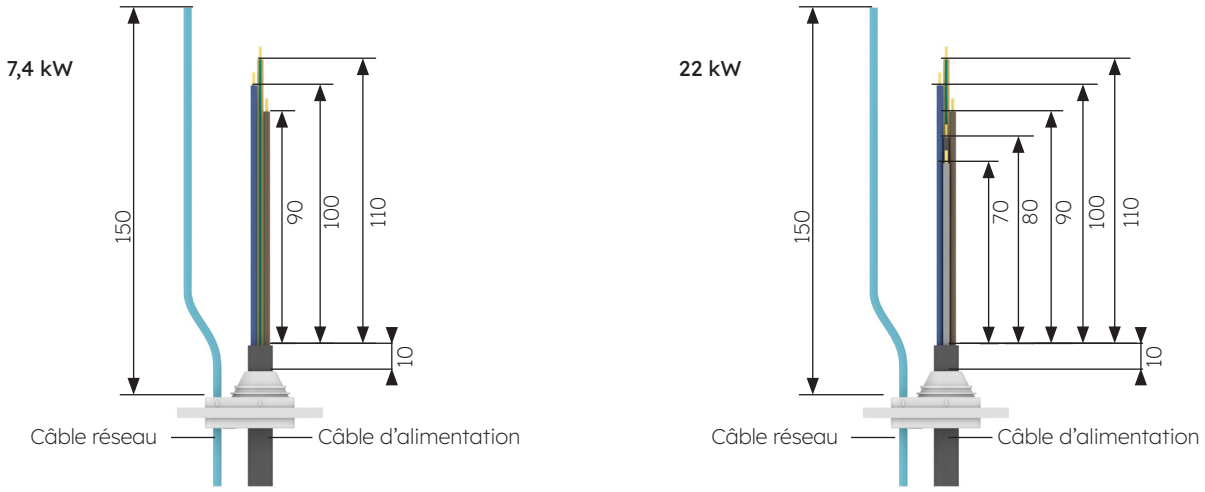


**Figure 6. Longueur d'entrée de câble (unité : mm)**

| | |
|---|---|
| 5 | Le câble d'alimentation doit être serti avec une borne annulaire. La procédure de sertissage est illustrée à la figure 7. |

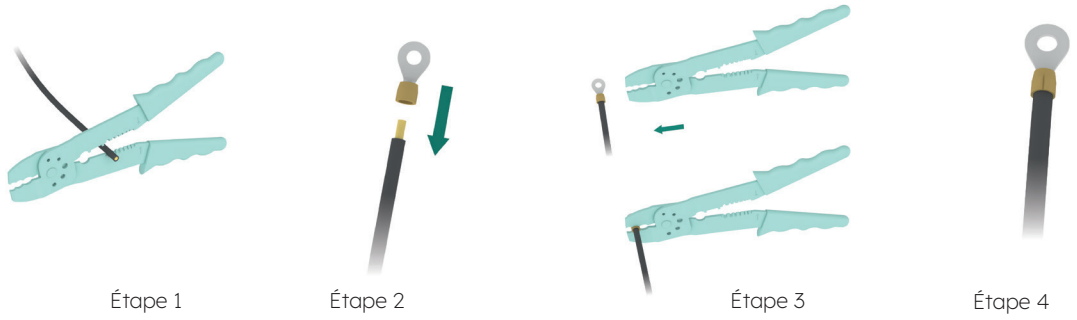


**Figure 7. Sertissage de la borne annulaire**

| | |
|---|---|
| 6 | Installez le bouchon en caoutchouc d'entrée de câble et terminez le câblage, comme le montre la figure 8. Terminez le câblage de l'alimentation, puis connectez le câble réseau si nécessaire. Aucune mise à la terre externe n'est nécessaire. |

**Figure 8. Schéma de câblage**

© 2023 Maxeon Solar Technologies, Ltd. Tous droits réservés. | 549549 Révision A - Octobre 2023
Les spécifications fournies dans ce document sont susceptibles d'être modifiées sans préavis.

| | |
|---|---|
| 7 | Si le câble plein est utilisé comme câble d'alimentation, retirez les vis d'origine du bornier et installez la vis de fixation pour connecter le câble d'alimentation, comme le montre la figure 9. Le câble plein ne nécessite pas le sertissage de bornes annulaires. |

**Figure 9. Installation de la vis de fixation**

| | |
|---|---|
| 8 | Fixez les câbles à l'aide du serre-câble en plastique, comme le montre la figure 10. |

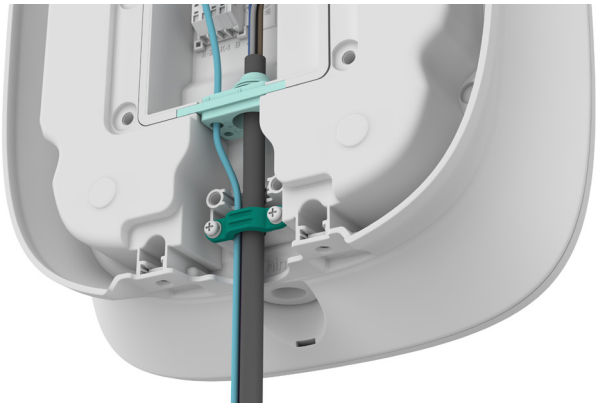

**Figure 10. Serre-câble en plastique**

| | |
|---|---|
| 9 | Une fois le câblage terminé, insérez la carte SIM, comme le montre la figure 11. |
| 10 | Fermez le capot arrière, comme le montre la figure 12. |

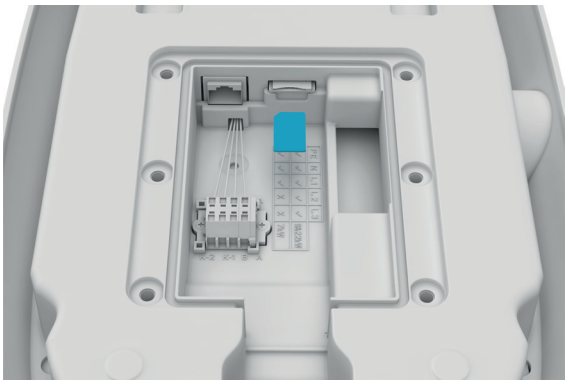

**Figure 11. Insertion de la carte SIM**

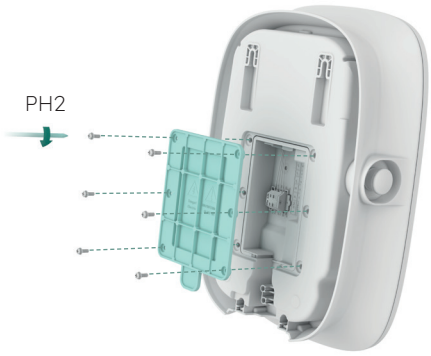


**Figure 12. Fermeture du capot arrière**

© 2023 Maxeon Solar Technologies, Ltd. Tous droits réservés. | 549549 Révision A - Octobre 2023
Les spécifications fournies dans ce document sont susceptibles d'être modifiées sans préavis.

1. Vérifiez que l'installation est correctement positionnée. Il est conseillé de positionner le haut de la station de recharge à une hauteur comprise entre 1 et 1,3 m par rapport au sol. Vérifiez que le gabarit de montage est bien positionné à l'aide d'un niveau à bulle. Marquez ensuite l'emplacement des trous de forage à l'aide d'un crayon, comme le montre la figure 13. Il est conseillé de prévoir un espace d'au moins 200 mm pour la maintenance de chaque côté de la borne de recharge, comme le montre la figure 13.

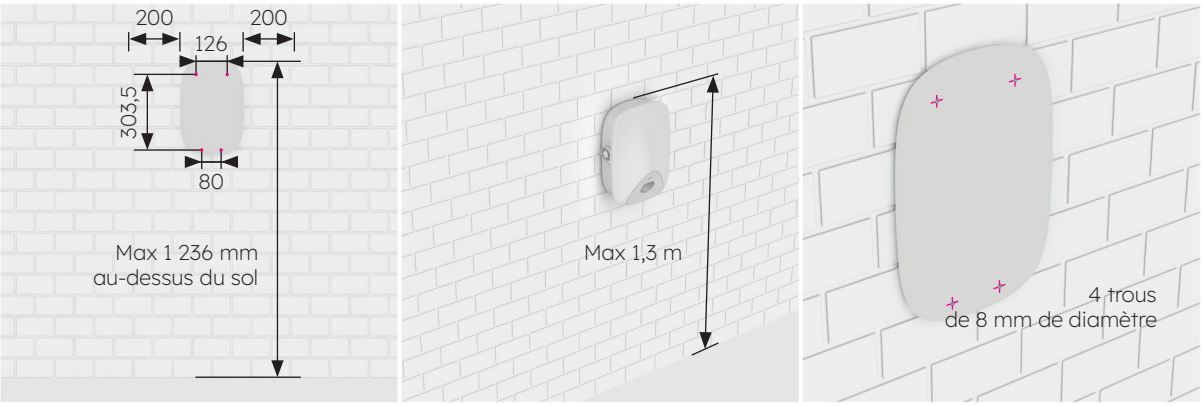


**Figure 13. Marquage des trous de forage**

2. Percez les trous à la position marquée avec un foret de Ø 8 mm. La longueur effective du foret n'est pas inférieure à 80 mm et la profondeur de perçage est de 60 mm, comme le montre la figure 14.
3. Insérez des tubes d'expansion en plastique Φ 8 mm*60 dans les quatre trous de montage et fixez le support de montage aux deux trous de montage inférieurs à l'aide de deux vis autotaraudeuses M6*50 mm, comme le montre la figure 15 ; vérifiez l'horizontalité à l'aide d'un niveau à bulle après avoir fixé le support de montage.

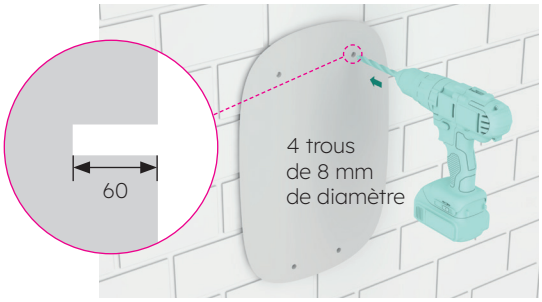


**Figure 14. Perçage des trous sur le mur**

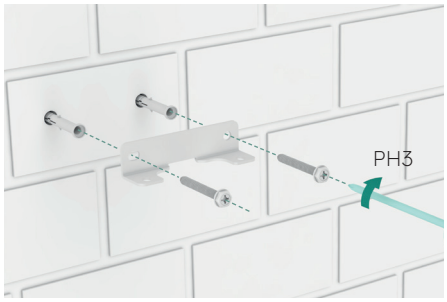


**Figure 15. Fixation du support de montage**

4. Installez les vis autotaraudeuses M6*50 mm dans les deux trous du haut. Chaque vis doit dépasser de 7 mm du mur. Accrochez ensuite la station de recharge aux deux vis autotaraudeuses à travers les deux boucles concaves à l'arrière, comme le montre la figure 16.
5. Fixez le bas de la station de recharge sur le support de montage à l'aide de deux vis M6*12 mm, comme le montre la figure 17, puis vérifiez l'horizontalité de la station de charge à l'aide d'un niveau à bulle.

**Figure 16. Accrochage de la station de recharge**

**Figure 17. Fixation du bas de la station de recharge**

© 2023 Maxeon Solar Technologies, Ltd. Tous droits réservés. | 549549 Révision A - Octobre 2023
Les spécifications fournies dans ce document sont susceptibles d'être modifiées sans préavis.

## 5.4. Inspection consécutive à l’installation

### 5.4.1. Inspection

1. Vérifiez que la base est bien fixée et scellée.
2. Vérifiez que les composants internes de l’équipement sont solidement fixés.
3. Vérifiez que les connexions électriques et le câblage sont corrects et complets, que les connexions sont sûres et que la mise à la terre est fiable.
4. Vérifiez que le degré de protection de l’équipement est conforme aux exigences, en particulier au niveau de l’entrée de câble située à la base de la borne de recharge.
5. Examinez l’aspect, le marquage, l’intégrité et la propreté de l’installation.

© 2023 Maxeon Solar Technologies, Ltd. Tous droits réservés. | 549549 Révision A - Octobre 2023
Les spécifications fournies dans ce document sont susceptibles d’être modifiées sans préavis.

# 6.0 Mise en service de SunPower Drive

## 6.1. Consignes de sécurité avant la mise en service

- Vérifiez que la station de recharge est correctement raccordée à l'alimentation électrique.
- Vérifiez que la station de recharge est installée comme il convient.
- Vérifiez que la station de recharge est sous tension pendant le processus de mise en service.
- Vérifiez si le connecteur de charge est tordu et si les câbles, les fiches et les boîtiers sont en bon état.

© 2023 Maxeon Solar Technologies, Ltd. Tous droits réservés. | 549549 Révision A - Octobre 2023
Les spécifications fournies dans ce document sont susceptibles d'être modifiées sans préavis.

## 6.2. Paramètres de connectivité

Pour lancer le processus de mise en service du système SunPower Drive récemment installé, il est essentiel d'établir une connexion de données fonctionnelle qui est également requise pour assurer un contrôle et une surveillance continus. SunPower Drive propose trois modes de connexion des données : Ethernet, Wi-Fi et 4G (une carte SIM et un contrat de transmission de données sont nécessaires).

1. Éteignez et redémarrez la borne de recharge via le MCB dédié qui a été installé.
2. La borne de recharge se met en marche et, au bout de 30 secondes, le réseau de points d'accès Wi-Fi associé à l'unité SunPower Drive est activé. Ce réseau est identifiable par le SSID « SUNPOWER DRIVE ».
3. Sur votre appareil mobile ou votre ordinateur portable, accédez aux paramètres de connectivité et localisez le réseau de ce point d'accès Wi-Fi.
4. Aucun mot de passe n'est requis pour se connecter au réseau de l'unité SunPower Drive.
5. Une fois connecté, lancez votre navigateur mobile et saisissez correctement l'adresse IP de SunPower Drive : « http://192.168.87.136:8080 ». Cette action affichera une interface simple permettant la connexion de l'unité SunPower Drive au réseau Wi-Fi, Ethernet ou 4G du site.
6. Connectez-vous avec le nom d'utilisateur (xxcd) et le mot de passe (28912891).

Au lieu de vous connecter via le point d'accès Wi-Fi SunPower Drive, vous pouvez également vous connecter via le port Ethernet situé à l'arrière de la borne de recharge à l'aide d'un câble Ethernet standard connecté à votre ordinateur portable.

1. Une fois connecté, lancez le navigateur de votre ordinateur portable, saisissez correctement l'adresse IP de SunPower Drive, « http://192.168.88.206:8080 », puis suivez la procédure de connexion décrite précédemment.

**Important :** dans certains cas, les paramètres du réseau local de l'ordinateur portable (IPv4) doivent être modifiés pour correspondre au même sous-réseau que SunPower Drive.

© 2023 Maxeon Solar Technologies, Ltd. Tous droits réservés. | 549549 Révision A - Octobre 2023
Les spécifications fournies dans ce document sont susceptibles d'être modifiées sans préavis.

## 6.2.1. Paramètres relatifs aux priorités de réseau

Pour SunPower Drive, vous pouvez utiliser une, deux ou trois méthodes de communication pour vous connecter à Internet. Le paramétrage d'une priorité déterminera la méthode de connectivité principale et les options de secours. Sélectionnez toujours trois méthodes, même si vous n'en utilisez qu'une seule.

1. Dans « Software setting » (paramètres logiciels), allez à la section « Network priority selection » (sélection des priorités des réseaux).
2. Cliquez sur « Enable workmode » (activer le mode de travail).
3. Voici la sélection disponible : WLAN (pour le Wi-Fi), Eth0 (pour Ethernet/LAN) et 4G.
4. Sélectionnez la priorité 1/2/3 en fonction des méthodes de connexion Internet préférées.
5. Cliquez sur « Submit » (soumettre) pour confirmer et attendez le message de confirmation « Success » (succès).
6. Si le message « Failure » (échec) s'affiche, attendez quelques secondes et cliquez à nouveau sur « Submit » (soumettre).

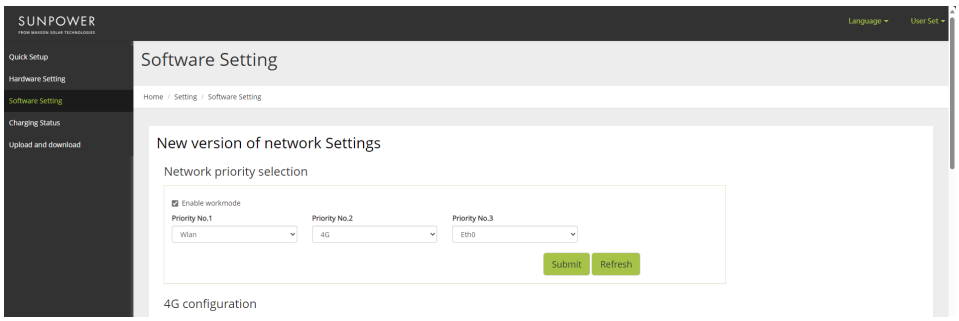


## 6.2.2. Délesteur de charge

Suivez les étapes suivantes pour la mise en service du délesteur de charge, uniquement si cet accessoire a été installé.

1. Dans « Software setting » (paramètres logiciels), allez à la section « Modbus tcp ».
2. Entrez le numéro de port 502 dans « port ».
3. Sélectionnez le mode « pct » dans « mode select ».
4. Paramétrez la limite « safe current (unit: A) » à « 6 ».
5. Cliquez sur « Submit » (soumettre) pour confirmer et attendez le message de confirmation « Success » (succès).
6. Si le message « Failure » (échec) s'affiche, attendez quelques secondes et cliquez à nouveau sur « Submit » (soumettre).

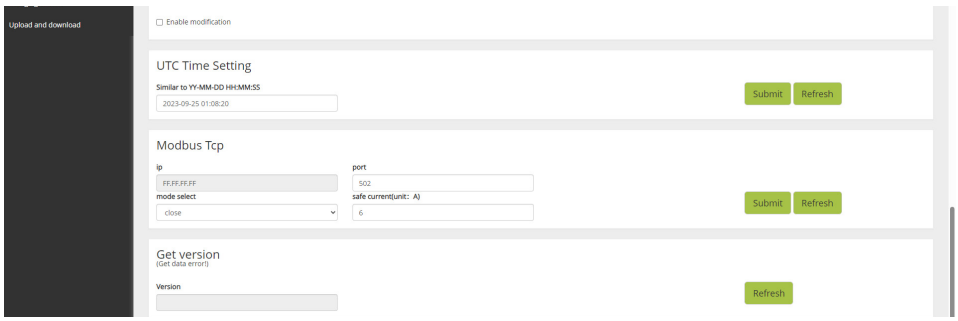


© 2023 Maxeon Solar Technologies, Ltd. Tous droits réservés. | 549549 Révision A - Octobre 2023
Les spécifications fournies dans ce document sont susceptibles d'être modifiées sans préavis.

## 6.2.3. Configuration 4G

1. Dans « Software setting » (paramètres logiciels), allez à la section « 4G configuration » (configuration 4G).
2. Cliquez sur « Enable modification » (activer la modification).
3. Paramétrez les champs APN, User, Psw et Pin conformément à l'usage prévu (en fonction du fournisseur de services de la carte SIM).
4. Cliquez sur « Submit » (soumettre) pour confirmer et attendez le message de confirmation « Success » (succès).
5. Si le message « Failure » (échec) s'affiche, attendez quelques secondes et cliquez à nouveau sur « Submit » (soumettre).

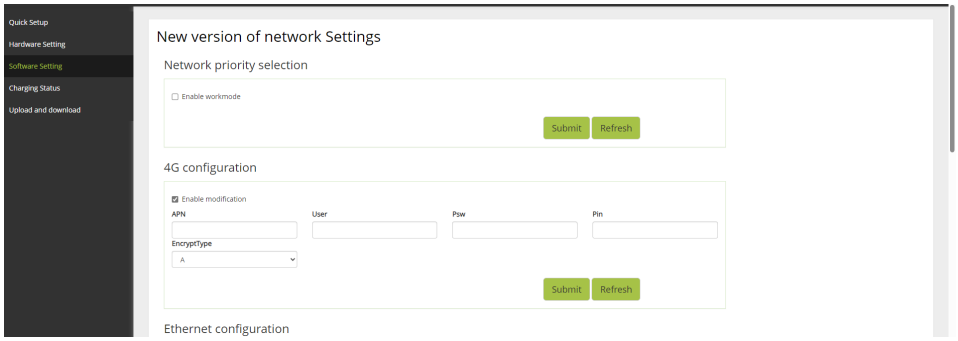


## 6.2.4. Configuration Ethernet

1. Dans « Software setting » (paramètres logiciels), allez à la section « Ethernet configuration » (configuration Ethernet).
2. Cliquez sur « Enable modification » (activer la modification).
3. Cliquez sur « Dhcpc enable » (activer DHCPC).
4. Cliquez sur « Submit » (soumettre) pour confirmer et attendez le message de confirmation « Success » (succès).
5. Si le message « Failure » (échec) s'affiche, attendez quelques secondes et cliquez à nouveau sur « Submit » (soumettre).

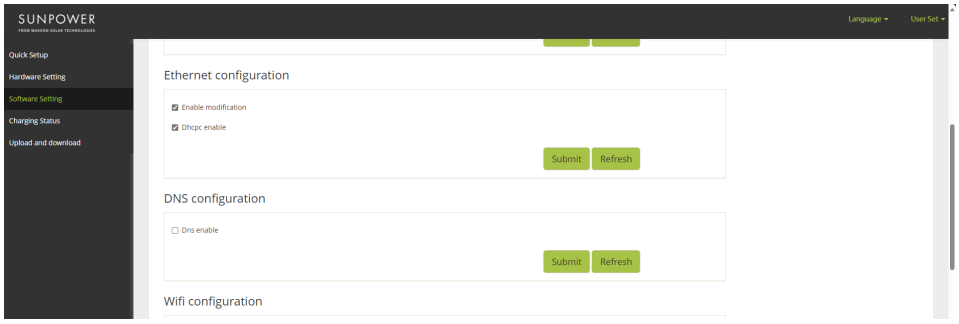


© 2023 Maxeon Solar Technologies, Ltd. Tous droits réservés. | 549549 Révision A - Octobre 2023
Les spécifications fournies dans ce document sont susceptibles d'être modifiées sans préavis.

## 6.2.5. Configuration Wi-Fi

1. Dans « Software setting » (paramètres logiciels), allez à la section « Wi-Fi configuration » (configuration Wi-Fi).
2. Cliquez sur « Enable modification » (activer la modification).
3. Choisissez « STA » dans « Mode selection ».
4. Configurez les paramètres « SSID » (identifiant Wi-Fi) et « Psw » (mot de passe Wi-Fi) conformément à la configuration Wi-Fi du client.
5. On choisit généralement « wpa2 » pour le champ « Encryption » (chiffrement).
6. Cliquez sur « Dhcpc enable » (activer DHCPC).
7. Cliquez sur « Submit » (soumettre) pour confirmer et attendez le message de confirmation « Success » (succès).
8. Si le message « Failure » (échec) s'affiche, attendez quelques secondes et cliquez à nouveau sur « Submit » (soumettre).

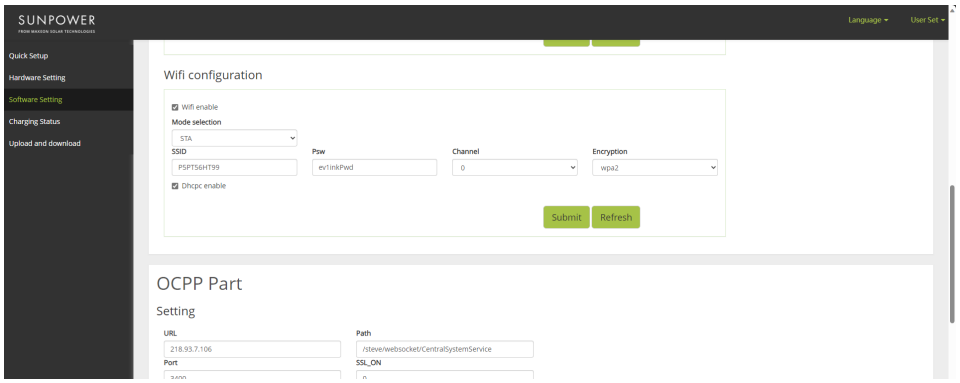


**Important :** après avoir soumis les paramètres Wi-Fi, le point d'accès Wi-Fi SUNPOWER DRIVE sera éteint et vous ne serez plus connecté à l'interface web de la borne de recharge. Si, ultérieurement, l'accès à l'interface web est à nouveau requis via Wi-Fi, éteignez et redémarrez la borne de recharge, puis répétez les étapes relatives à la connexion Wi-Fi.

© 2023 Maxeon Solar Technologies, Ltd. Tous droits réservés. | 549549 Révision A - Octobre 2023
Les spécifications fournies dans ce document sont susceptibles d'être modifiées sans préavis.

## 6.3. Télécharger et installer l'application SunPower One

1. Téléchargez l'application SunPower One en scannant le code QR figurant sur le gabarit de montage accompagné du guide d'installation rapide que vous avez reçu avec votre borne de recharge SunPower Drive pour véhicule électrique.

    - Les utilisateurs d'appareils Android peuvent aussi télécharger l'application SunPower One à partir de Google Play.
    - Les utilisateurs d'appareils iOS peuvent télécharger l'application SunPower One à partir de l'App Store.

**CONSEIL**

Les outils de mise en service et les informations de connexion ne sont accessibles qu'aux installateurs.

## 6.4. Activer SunPower Drive dans l'application SunPower One

Avant de commencer, assurez-vous que le SunPower Drive est correctement installé et qu'il dispose d'une connexion de données fonctionnelle.

Veuillez suivre les étapes suivantes pour activer correctement SunPower Drive :

2. Lancez l'application SunPower One et connectez-vous à l'aide de votre nom d'utilisateur (e-mail) et de votre mot de passe SunPower One.
3. Sur l'écran d'accueil, appuyez sur « start » pour lancer le processus de mise en service d'un nouveau système.
4. À l'écran suivant, saisissez l'adresse e-mail du client pour lequel vous installez le système. Cette adresse sera utilisée pour préconfigurer le compte client SunPower One nécessaire pour se connecter à l'application ev.energy. Il est essentiel de vérifier l'exactitude de l'adresse e-mail avec le client et de s'assurer qu'il peut y accéder sur son appareil mobile.
5. Sélectionnez la configuration appropriée du système en appuyant sur SunPower Drive et suivez les étapes indiquées par l'application pour terminer l'activation et la configuration de votre installation.
6. Une fois l'installation de SunPower Drive terminée, un e-mail de confirmation sera envoyé au client. Cet e-mail contiendra un lien permettant au client d'activer son compte SunPower One et de profiter de l'expérience complète de SunPower One.

© 2023 Maxeon Solar Technologies, Ltd. Tous droits réservés. | 549549 Révision A - Octobre 2023
Les spécifications fournies dans ce document sont susceptibles d'être modifiées sans préavis.

## 6.5. Demander à l'utilisateur final d'activer son compte SunPower One

Veuillez vous assurer que le propriétaire de la maison a reçu l'e-mail d'activation de SunPower One et qu'il a suivi les étapes d'activation de son compte.

Après l'activation du compte, le client recevra un e-mail qui l'aidera à télécharger et installer ev.energy, l'application de notre partenaire consacrée aux services de mobilité. Une fois l'application téléchargée, le client doit cliquer sur le bouton « Login with SunPower » (Se connecter avec SunPower) pour se connecter à ev.energy avec les identifiants de son compte SunPower, puis suivre la procédure d'accueil d'ev.energy.

Dans le cas où l'utilisateur final possède déjà un compte SunPower One actif, il ne recevra pas l'e-mail d'activation : il recevra l'e-mail qui le guidera vers l'application ev.energy.

**CONSEIL**

L'enregistrement de la garantie de SunPower Drive est finalisé lorsque le propriétaire a activé son compte client.

## 6.6. Accès installateur à la plateforme de surveillance

En tant qu'installateur, vous pouvez accéder au portail de surveillance des bornes de recharge de véhicules électriques via votre cockpit SunPower One en suivant le lien **https://partners.sunpower.maxeon.com/login** et en cliquant sur SunPower Drive Dashboard.

© 2023 Maxeon Solar Technologies, Ltd. Tous droits réservés. | 549549 Révision A - Octobre 2023
Les spécifications fournies dans ce document sont susceptibles d'être modifiées sans préavis.

# 7.0 Maintenance

## 7.1. Entretien courant

Pour veiller à ce que le système reste opérationnel et en bon état, il est recommandé d'effectuer une maintenance de base sur l'appareil, en suivant les indications du tableau suivant.

| Élément à contrôler | Cycle | Manipulation |
|---|---|---|
| Connecteur de charge | Annuellement | Vérification |
| Protection contre les fuites de courant résiduel par commutateur | Annuellement | Vérification |
| Vérification de la fonctionnalité du bouton d'arrêt d'urgence | Annuellement | Test |

**Important :** les opérations d'entretien de routine ne sont que des recommandations de bonnes pratiques. Veillez à ce que les lois et réglementations locales en vigueur soient strictement respectées.

© 2023 Maxeon Solar Technologies, Ltd. Tous droits réservés. | 549549 Révision A - Octobre 2023
Les spécifications fournies dans ce document sont susceptibles d'être modifiées sans préavis.

# 8.0 Dépannage

## 8.1. La station de recharge ne peut pas être mise en route

**Phénomène constaté : la LED de la station de recharge ne s'allume pas.**

Conseils de dépannage

1. Vérifiez si la puissance d'entrée est comprise dans les limites spécifiées pour la borne de recharge.
2. Vérifiez que le disjoncteur du boîtier de distribution est enclenché. Si c'est le cas, mettez la borne de recharge en marche. Vérifiez si l'indicateur d'alimentation s'est allumé. Si c'est le cas, le problème a été résolu
3. Après avoir remédié aux causes possibles de défaillance, mesurez la tension d'entrée et de sortie du disjoncteur à l'aide d'un multimètre. Si la tension d'entrée reste dans les limites normales de la tension du réseau lorsque le disjoncteur est en marche, et qu'il n'y a pas de tension de sortie nulle ou anormale, le disjoncteur est défectueux et doit être remplacé.
4. Si les tensions d'entrée et de sortie du disjoncteur sont normales, il se peut que la station de recharge soit défectueuse. Veuillez contacter le service client.

## 8.2. La station de recharge est connectée au véhicule mais la charge n'est pas reconnue par le véhicule électrique

**Phénomène constaté : le voyant ne passe pas au vert après l'insertion du connecteur de charge dans le véhicule électrique.**

Conseils de dépannage

1. Vérifiez si de la poussière s'est accumulée dans le connecteur ou la prise de charge. Si c'est le cas, mettez la borne de recharge hors tension à l'aide du disjoncteur qui lui est réservé et vérifiez à l'aide d'un multimètre qu'il n'y a pas de tension à la sortie du disjoncteur et que la borne de recharge est hors tension. Nettoyez soigneusement le connecteur de charge en veillant à ne pas l'endommager.
2. Vérifiez qu'il n'y a aucun problème au niveau du connecteur de charge. La résistance des broches CP à PE du connecteur doit être de 220 ohms lorsque le connecteur de charge n'est pas inséré.
3. Si le problème persiste, veuillez contacter le service client.

© 2023 Maxeon Solar Technologies, Ltd. Tous droits réservés. | 549549 Révision A - Octobre 2023
Les spécifications fournies dans ce document sont susceptibles d'être modifiées sans préavis.

## 8.3. Une surtension d’entrée est détectée

**Phénomène constaté : la station de recharge s’arrête anormalement.**

Conseils de dépannage
Vérifiez la tension d’entrée de la station de recharge. Si la tension d’entrée se trouve en dehors des limites normales, veuillez contacter votre électricien ou votre fournisseur d’électricité pour signaler le problème.

## 8.4. La batterie n’est pas complètement chargée, indique que la batterie est pleine ou que la connexion a échoué

**Phénomène constaté : le voyant est vert mais il n’y a pas de courant.**

Conseils de dépannage
1. Il est recommandé au client d’essayer d’effectuer une recharge et de vérifier si le problème persiste.
2. Si le problème persiste, il est recommandé d’essayer de recharger le véhicule avec une autre borne de recharge, par exemple une station de recharge publique en état de marche.
3. Si la panne persiste, il se peut que le véhicule soit défectueux. Il est recommandé au client de le signaler au constructeur du véhicule.

# 9.0 Service client

En cas de problème technique, veuillez contacter votre service local d’assistance technique Maxeon.

© 2023 Maxeon Solar Technologies, Ltd. Tous droits réservés. | 549549 Révision A - Octobre 2023
Les spécifications fournies dans ce document sont susceptibles d’être modifiées sans préavis.

# 10.0 Annexe relative au délesteur de charge

## 10.1. Délesteur de charge

Les instructions suivantes ne couvrent que les consignes de base nécessaires à l'installation du délesteur de charge. Lors de l'installation et de la connexion du délesteur de charge, reportez-vous toujours au manuel d'installation du délesteur de charge fourni dans l'emballage et veillez à respecter les exigences locales en matière d'installation.

## 10.2. Spécifications d'usage

SunPower Drive fonctionne avec un courant nominal de 32 A. Dans certains foyers, la puissance maximale du point de connexion au réseau principal n'est pas suffisante pour supporter cette charge qui vient s'ajouter aux charges domestiques habituelles. Dans un tel cas de figure, une couche supplémentaire de surveillance et de contrôle est nécessaire pour assurer la continuité de la distribution électrique dans toutes les conditions (protection contre les pannes).

Le délesteur de charge détecte activement la consommation totale du foyer et limite à son tour la puissance maximale absorbée par la station de recharge SunPower Drive, en fonction du seuil de courant maximal défini par l'utilisateur.

Le délesteur de charge est conçu pour être utilisé avec la station de recharge SunPower Drive et ne doit pas être utilisé avec d'autres appareils électriques.

© 2023 Maxeon Solar Technologies, Ltd. Tous droits réservés. | 549549 Révision A - Octobre 2023
Les spécifications fournies dans ce document sont susceptibles d'être modifiées sans préavis.

## 10.3. Description

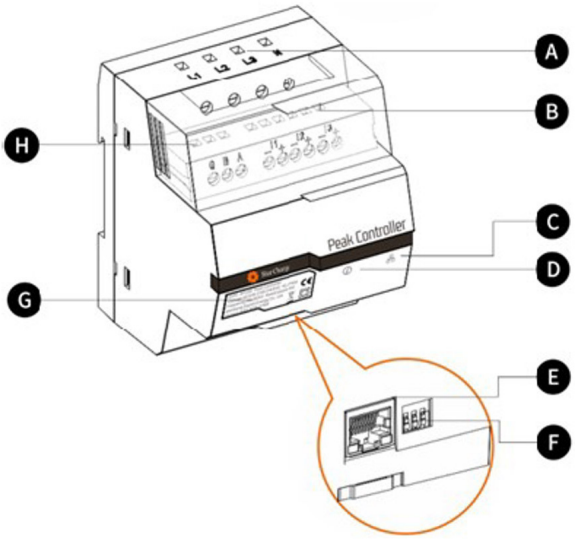


**A. Bornes d'alimentation**
Pour les réseaux triphasés, L1 se connecte à la première phase, L2 se connecte à la deuxième phase, L3 se connecte à la troisième phase et N se connecte au câble neutre.
Pour les réseaux monophasés, L1 se connecte à la première phase et N se connecte au câble neutre.

**B. Bornes du capteur de courant**
Pour les réseaux triphasés, I1-, I1+, I2-, I2+, I3+ et I3- se connectent aux fils noir et rouge de chaque capteur de courant.
Pour les réseaux monophasés, I1-, I1+ se connectent aux fils noir et rouge du capteur de courant.

**C. Indicateur de mode de communication**
Vert continu : communication avec la borne de recharge de véhicule électrique via Modbus TCP (Modbus via un câble Ethernet).
Éteint : aucune communication n'a été établie.

**D. Indicateur d'état du système**
Vert : le module est alimenté et la surveillance est active.
Rouge : panne (voir la section Dépannage dans le manuel d'installation fourni pour le délesteur de charge).

**E. Port Ethernet**
Pour les communications avec la station de recharge via Ethernet.

**F. Limiteur de courant maximum**
Limite le courant maximum pour la station de recharge SunPower Drive en réglant la position de trois commutateurs DIP (voir le manuel d'installation du délesteur de charge fourni).

© 2023 Maxeon Solar Technologies, Ltd. Tous droits réservés. | 549549 Révision A - Octobre 2023
Les spécifications fournies dans ce document sont susceptibles d'être modifiées sans préavis.

## 10.4. Installation

Pour fonctionner correctement, le délesteur de charge a besoin d'une référence de la capacité nominale du point de connexion au réseau principal. Cet ajustement peut être effectué en réglant les commutateurs DIP situés sur la partie inférieure du délesteur de charge aussi près que possible de la valeur du courant nominal de la connexion principale au réseau du foyer, sans toutefois la dépasser.

Une fois que le délesteur de charge a été installé au bon emplacement conformément au guide d'installation, il doit être connecté au réseau électrique principal et à l'équipement de recharge.

Pour les habitations et les installations fonctionnant en courant monophasé avec SunPower Drive 7,4 kW :

- connectez le conducteur chargé à L1 ;
- connectez le fil neutre à N ;
- connectez le fil noir du capteur de courant à I1- et le fil rouge du capteur de courant à I1+ ;
- la pince du capteur de courant se connecte autour du conducteur chargé directement du côté charge du disjoncteur principal.

Pour les habitations et les installations fonctionnant en courant triphasé avec SunPower Drive 22 kW :

- connectez les trois conducteurs chargés des phases 1, 2 et 3 à L1, L2 et L3.
- connectez le fil neutre à N ;
- connectez les fils noirs des capteurs de courant pour les phases 1, 2 et 3 respectivement à I1-, I2-, et I3- et les fils rouges respectivement à I1+, I2+ et I3+ ;
- les pinces du capteur de courant se connectent autour des conducteurs chargés pour les phases 1, 2 et 3 directement du côté charge du disjoncteur principal.

La communication entre le délesteur de charge et SunPower Drive se fait via un câble Ethernet/LAN. Il peut s'agit d'une connexion directe à la borne de recharge de véhicule électrique ou d'une connexion indirecte via le réseau local. Le port Ethernet utilisé pour la communication Internet à l'arrière de la borne de recharge sert également à communiquer avec le délesteur de charge.

© 2023 Maxeon Solar Technologies, Ltd. Tous droits réservés. | 549549 Révision A - Octobre 2023
Les spécifications fournies dans ce document sont susceptibles d'être modifiées sans préavis.

Dans le cas où le port Ethernet n'est pas utilisé pour la communication avec Internet, une connexion directe au délesteur de charge peut être établie comme indiqué ci-dessous.

Dans le cas où le port Ethernet est utilisé pour la communication avec Internet, et qu'un délesteur de charge est nécessaire dans le cadre de l'installation, une connexion réseau locale au délesteur de charge peut être établie comme indiqué ci-dessous.

**Connexion directe vs connexion au réseau local (installation monophasée)**

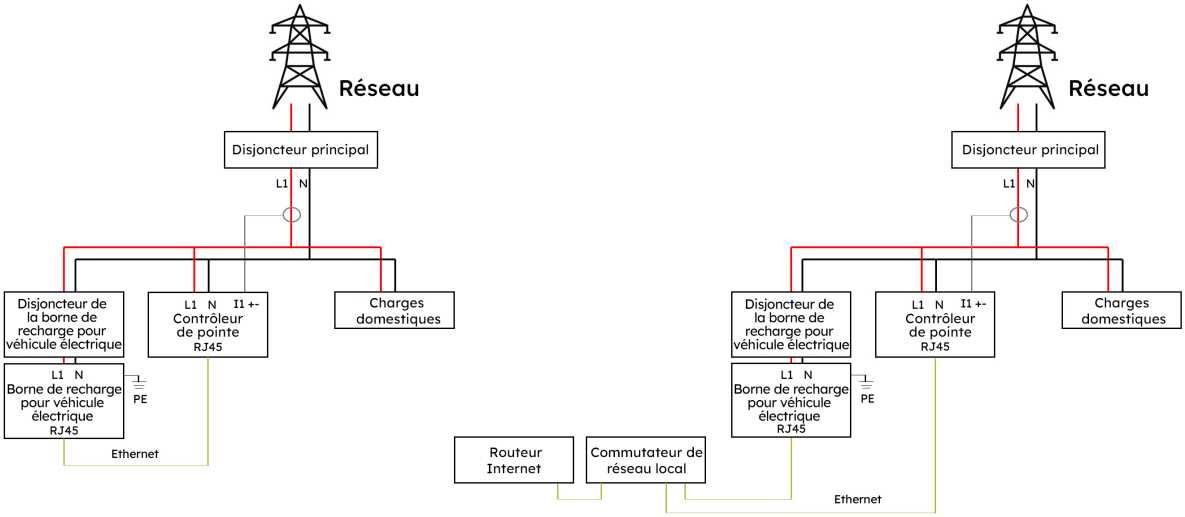


Connexion directe

Connexion au réseau local

**Connexion directe vs connexion au réseau local (installation triphasée)**

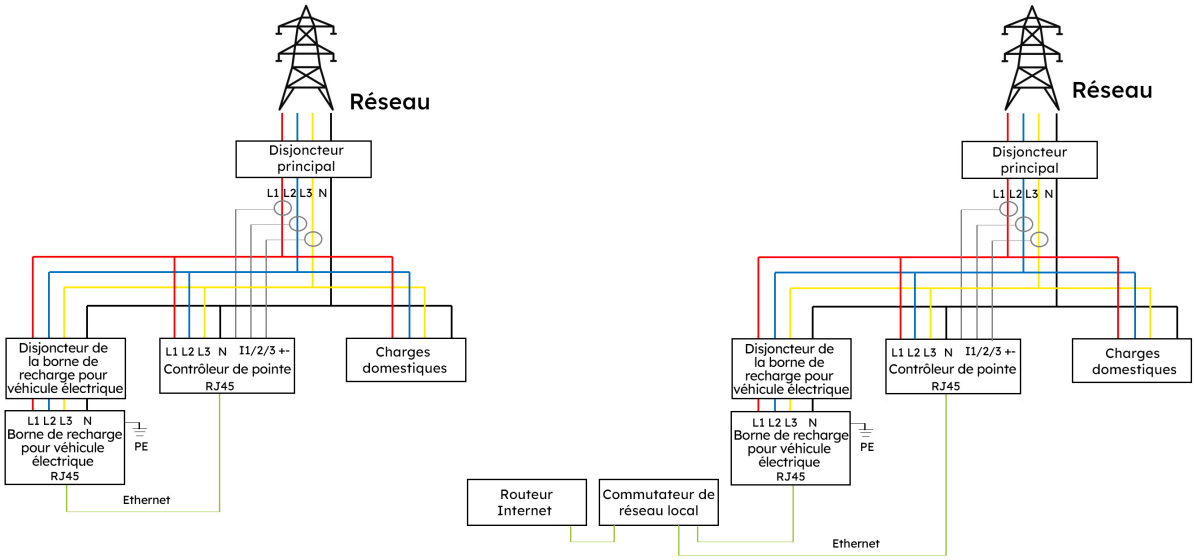


Connexion directe

Connexion au réseau local

© 2023 Maxeon Solar Technologies, Ltd. Tous droits réservés. | 549549 Révision A - Octobre 2023
Les spécifications fournies dans ce document sont susceptibles d'être modifiées sans préavis.

# SunPower Drive

## Caricabatterie per veicoli elettrici con montaggio a parete

## Istruzioni di sicurezza e installazione

549549 Revisione A
Pubblicata Ottobre 2023

Il presente documento è valido per l'installazione del caricabatterie per veicoli elettrici SunPower Drive montato a parete, che comprende quanto segue:

- DRIVE-EVSE-1-AC-P7-L1-T5-MR-INT
- DRIVE-EVSE-1-AC-P22-L3-T5-R-INT
- DRIVE-EVSE-1-AC-P22-L3-2SS-R-INT

Il presente documento illustra il montaggio, l'installazione, la messa in servizio, la configurazione, il funzionamento, la risoluzione dei problemi e la disattivazione dei prodotti, nonché il funzionamento della loro interfaccia utente. La documentazione acclusa è parte integrante del prodotto. Conservala in un luogo comodo per future necessità e rispetta tutte le istruzioni in essa fornite.

Le illustrazioni contenute in questo documento sono ridotte alle informazioni essenziali e possono differire dal prodotto reale.

Per la versione più recente fai riferimento a
www.sunpower.maxeon.com/int/InstallGuideDrive
Ci riserviamo di modificare senza preavviso i presenti contenuti.
Maxeon Solar Technologies, Ltd.
**sunpower.maxeon.com/it**

© 2023 Maxeon Solar Technologies, Ltd. Tutti i diritti riservati. | 549549 Revisione A - Ottobre 2023
Ci riserviamo di modificare senza preavviso le specifiche contenute nel presente documento.

maxeon
POWERING POSITIVE CHANGE

## 1.0 Copyright, marchi e disclaimer 4

**1.1. Copyright** 4
**1.2. Marchi** 4
**1.3. Disclaimer** 4

## 2.0 Istruzioni per la sicurezza e l'uso 5

**2.1. Sicurezza generale** 5
**2.2. Smaltimento** 5
**2.3. Riepilogo dei simboli di sicurezza sull'apparecchiatura** 6

## 3.0 Parametri tecnici 7

**3.1. Modello del prodotto** 7
**3.2. Specifiche tecniche** 7
**3.3. Garanzia, servizi, certificazioni e conformità** 8

## 4.0 Panoramica del prodotto 9

**4.1. Panoramica dell'aspetto del prodotto** 9
**4.2. Conservazione del cavo e del connettore di ricarica** 9
**4.3. Indicatori di stato LED** 10

## 5.0 Installazione 11

**5.1. Preparazione per l'installazione** 11
5.1.1 Strumenti di installazione 11
5.1.2. Fornitura 12
**5.2. Elenco per il disimballaggio** 13
**5.3. Montaggio a parete** 14
**5.4. Ispezione post-installazione** 19
5.4.1. Ispezione 19

## 6.0 Messa in servizio 20

**6.1. Istruzioni di sicurezza prima della messa in servizio** 20
**6.2. Impostazioni di connettività** 21
6.2.1. Impostazioni di priorità della rete 22
6.2.2. Regolatore di picco 22
6.2.3. Configurazione 4G 23
6.2.4. Configurazione Ethernet 23
6.2.5. Configurazione Wi-Fi 24
**6.3. Download e installazione dell'applicazione SunPower One** 25
**6.4. Attivazione di SunPower Drive nell'applicazione SunPower One** 25


© 2023 Maxeon Solar Technologies, Ltd. Tutti i diritti riservati. | 549549 Revisione A - Ottobre 2023
Ci riserviamo di modificare senza preavviso le specifiche contenute nel presente documento.

6.5. Istruzioni per l'utente finale riguardo l'attivazione dell'account SunPower One _ 26
6.6. Accesso dell'installatore alla piattaforma di monitoraggio _____ 26

7.0 Manutenzione _____ 27

7.1. Manutenzione ordinaria _____ 27

8.0 Risoluzione dei problemi _____ 28

8.1. La stazione di ricarica non si accende _____ 28
8.2. La stazione di ricarica è collegata al veicolo, ma la ricarica non viene riconosciuta dal veicolo elettrico _____ 28
8.3. Si osserva una sovratensione in ingresso _____ 29
8.4. Carica non completa, segnala che la batteria è piena o che il collegamento non è riuscito _____ 29

9.0 Assistenza clienti _____ 29

10.0 Appendice sul regolatore di picco _____ 30

10.1. Regolatore di picco _____ 30
10.2. Uso specifico _____ 30
10.3. Descrizione _____ 31
10.4. Installazione _____ 32

© 2023 Maxeon Solar Technologies, Ltd. Tutti i diritti riservati. | 549549 Revisione A - Ottobre 2023
Ci riserviamo di modificare senza preavviso le specifiche contenute nel presente documento.

# 1.0 Copyright, marchi e disclaimer

## 1.1. Copyright

Tutti i diritti riservati. La divulgazione, la duplicazione, la distribuzione e la modifica di questo documento o l'utilizzo e la comunicazione del suo contenuto non sono consentiti, salvo autorizzazione scritta. Tutti i diritti, compresi quelli derivanti dalla concessione di un brevetto o dalla registrazione di un modello di utilità o di un disegno, sono riservati.

## 1.2. Marchi

SUNPOWER, SUNPOWER DRIVE e SUNPOWER RESERVE sono marchi registrati in diverse giurisdizioni. Per maggiori informazioni, visita il sito https://corp.maxeon.com/trademarks.

## 1.3. Disclaimer

- Questo documento è stato sottoposto a una rigorosa revisione tecnica prima di essere pubblicato. Sarà successivamente riesaminato a intervalli regolari. Eventuali modifiche o emendamenti saranno inseriti in futuro. Il contenuto di questo documento è stato redatto solo a scopo informativo.
- Maxeon ha compiuto ogni sforzo per mantenere il documento il più preciso e aggiornato possibile e non si assume alcuna responsabilità per i difetti e i danni che possono derivare dall'uso delle informazioni contenute nel presente documento.
- In nessun caso Maxeon sarà responsabile per danni diretti, indiretti, speciali o conseguenti (inclusa la perdita di profitti) derivanti da errori od omissioni nel presente manuale. Tutti gli obblighi di Maxeon sono indicati nei relativi accordi contrattuali. Maxeon si riserva il diritto di modificare periodicamente il presente documento.
- Qualsiasi deviazione dei prodotti, comprese, a titolo esemplificativo, ma non esaustivo, specifiche modifiche del cliente (come l'applicazione di adesivi, l'inserimento di schede SIM o l'utilizzo di colori diversi), di seguito denominate “Personalizzazione”, può alterare l'esperienza d'uso, l'aspetto, la qualità e/o la durata del prodotto finale.
- Maxeon non è responsabile per eventuali danni causati dalla personalizzazione del prodotto.
- Contatta il tuo rivenditore per ulteriori informazioni sulla personalizzazione rispetto al prodotto standard.

# 2.0 Istruzioni per la sicurezza e l'uso

## 2.1. Sicurezza generale

Le apparecchiature SunPower Drive sono destinate esclusivamente alla ricarica di veicoli elettrici (EV). È necessario attenersi alle istruzioni contenute nel presente manuale per garantire un uso corretto della stazione di ricarica (di seguito denominata apparecchiatura di alimentazione del veicolo elettrico, EVSE/Electric Vehicle Supply Equipment o caricabatterie). L'installazione, la messa in servizio, la manutenzione e la sostituzione di questa apparecchiatura devono essere eseguite esclusivamente da un elettricista qualificato.

Questo dispositivo non deve essere riparato.
Durante l'installazione, l'uso, la manutenzione e la sostituzione di questo dispositivo devono essere rispettate tutte le norme locali, regionali e nazionali applicabili.
SunPower non può essere ritenuta responsabile in caso di mancata osservanza delle istruzioni contenute nel presente documento e nei documenti a cui esso fa riferimento.
Le istruzioni di servizio devono essere rispettate durante l'intero ciclo di vita del dispositivo.

L'utilizzo di questo prodotto è vietato nelle seguenti situazioni:

- In prossimità di esplosivi o sostanze altamente infiammabili
- Se il prodotto si trova in prossimità di sorgenti d'acqua
- Se il prodotto nel suo complesso o singoli componenti del prodotto sono visibilmente danneggiati
- Presenza di rischi associati all'uso di questo prodotto da parte di bambini o individui non adeguatamente valutati

## 2.2. Smaltimento

In conformità alla direttiva europea 2002/96/CE, Rifiuti di apparecchiature elettriche ed elettroniche (RAEE) e alla sua implementazione nella legislazione nazionale, i dispositivi elettrici compresi i punti di ricarica che vengono utilizzati, devono essere raccolti separatamente e riciclati in modo responsabile per l'ambiente. Ti consigliamo di restituire il dispositivo usato al tuo rivenditore o di informarti sul sistema di raccolta e smaltimento autorizzato a livello locale. La mancata osservanza di questa direttiva UE può avere un impatto negativo sull'ambiente.

© 2023 Maxeon Solar Technologies, Ltd. Tutti i diritti riservati. | 549549 Revisione A - Ottobre 2023
Ci riserviamo di modificare senza preavviso le specifiche contenute nel presente documento.

## 2.3. Riepilogo dei simboli di sicurezza sull'apparecchiatura

| | |
|---|---|
| **PERICOLO** | **“Pericolo elettrico”, che indica un pericolo.** L'inosservanza delle procedure e delle pratiche o un'applicazione impropria possono causare lesioni o morte. Solo dopo che le condizioni citate sono state pienamente comprese e rispettate, è possibile eseguire l'operazione accompagnata dal simbolo “Pericolo elettrico”. |
| **ATTENZIONE** | **“Attenzione”, che indica un pericolo.** L'inosservanza delle procedure e delle pratiche o un'applicazione impropria possono causare danni al prodotto. Solo dopo che le condizioni citate sono state pienamente comprese e rispettate, è possibile eseguire l'operazione accompagnata dal simbolo “Attenzione”. |
| **SUGGERIMENTO** | Il SUGGERIMENTO fornisce informazioni per l'installazione e il funzionamento ottimale del prodotto. |
| | **Smaltimento dei rifiuti, che indica i rifiuti elettrici ed elettronici.** Questo simbolo si trova sul prodotto, nelle istruzioni per l'uso o sull'imballaggio e indica che le apparecchiature elettriche ed elettroniche e i relativi materiali possono essere riutilizzati in base alle loro marcature. Il riutilizzo dei materiali delle vecchie apparecchiature e altre forme di recupero, può fare un significativo |

**Attenzione:** nelle sezioni pertinenti di questo documento sono disponibili informazioni dettagliate sulla sicurezza. Le istruzioni di sicurezza hanno lo scopo di garantire un uso pratico e corretto. Se queste norme e istruzioni di sicurezza non vengono rispettate, l'utente può esporsi al rischio di scosse elettriche, incendi e/o lesioni gravi.

© 2023 Maxeon Solar Technologies, Ltd. Tutti i diritti riservati. | 549549 Revisione A - Ottobre 2023
Ci riserviamo di modificare senza preavviso le specifiche contenute nel presente documento.

# 3.0 Parametri tecnici

Adatto per tutti i veicoli conformi alla norma CEI EN 62196-2.

## 3.1. Modello del prodotto

| Potenza | N. modello | Connettore | Modifiche |
|---|---|---|---|
| **7,4 kW Monofase** | DRIVE-EVSE-1-AC-P7-L1-T5-MR-INT | Tipo 2 collegato, 5 m | Pulsante di arresto di emergenza; contatore MID |
| **22 kW Trifase** | DRIVE-EVSE-1-AC-P22-L3-T5-R-INT | Tipo 2 collegato, 5 m | Pulsante di arresto di emergenza |
| **22 kW Trifase** | DRIVE-EVSE-1-AC-P22-L3-2SS-R-INT | Presa di tipo 2 con otturatore | Pulsante di arresto di emergenza |

## 3.2. Specifiche tecniche

| Specifiche tecniche | | | |
|---|---|---|---|
| **Caratteristiche elettriche** | **7,4 kW \| 1P** | **22 kW \| Cavo 1P/3P** | **22 kW \| Presa 1P/3P** |
| Potenza nominale di carica | 7,4 kW | 7,4 kW/11 kW/22 kW | |
| Tensione nominale di carica | 230 $V_{CA}$ ±10% | 230/400 $V_{CA}$ ±10% | |
| Frequenza nominale/ Intervallo | 50/60 Hz | 50/60 Hz | |
| Corrente nominale in uscita | 32 A | 32 A | |
| Interconnessione | Monofase | Monofase/Trifase | |
| Tipo di rete | TN-S, TN-C, TN-C-S, TT | TN-S, TN-C, TN-C-S, TT | |
| Misurazione | Contatore con certificazione MID | A bordo | |
| **Caratteristiche meccaniche** | | | |
| Peso | Circa 5,4 kg | Circa 7,5 kg | Circa 5,4 kg |
| Dimensioni (AxLxP) | 409 x 282 x 148 mm | | |
| Presa di carica | Cavo di collegamento da 5 m con connettore di tipo 2 (CEI EN 62196-2) | | Presa con otturatore (CEI EN 62196-2) |
| Protocollo di carica | Modo 3 (CEI EN 61851-1) | | |
| Grado di protezione IP | IP 55 | | IP 54 |

© 2023 Maxeon Solar Technologies, Ltd. Tutti i diritti riservati. | 549549 Revisione A - Ottobre 2023
Ci riserviamo di modificare senza preavviso le specifiche contenute nel presente documento.

| Specifiche tecniche | |
|---|---|
| Grado di protezione da impatti | IK 10 |
| Montaggio | Montaggio a parete |
| **Comunicazione** | Ethernet/LAN, 4G, Wi-Fi, OCPP 1.6J |
| Indicazione di stato | Indicatore LED |
| **Caratteristiche ambientali** | |
| Temperatura operativa | Da -30°C a 50°C |
| Umidità | Da 5% a 95% |
| max. | ≤2.000 m sul livello del mare |
| **Specifiche aggiuntive** | |
| Protezione | Sovracorrente, sovratensione, sottotensione, corrente residua (tipo A 30 mA CA + 6 mA CC), sovratemperatura, guasto a terra, Protezione da sovratensioni integrata |
| Accessori opzionali | Regolatore di picco (kit di bilanciamento dinamico del carico, consultare l'Appendice per maggiori informazioni) |

## 3.3. Garanzia, servizi, certificazioni e conformità

| | |
|---|---|
| Garanzie | 3 anni di garanzia sul prodotto |
| Monitoraggio e servizi | Accesso alla piattaforma SunPower One con l'app complementare per la messa in servizio e la registrazione della garanzia<br>Servizi di mobilità forniti grazie alla partnership con ev.energy |
| Certificazioni e conformità | CEI EN 61851-1, CEI EN 61851-21-2, LVD 2014/35/UE, RED 2014/53/UE, CE |

© 2023 Maxeon Solar Technologies, Ltd. Tutti i diritti riservati. | 549549 Revisione A - Ottobre 2023
Ci riserviamo di modificare senza preavviso le specifiche contenute nel presente documento.

# 4.0 Panoramica del prodotto

## 4.1. Panoramica dell'aspetto

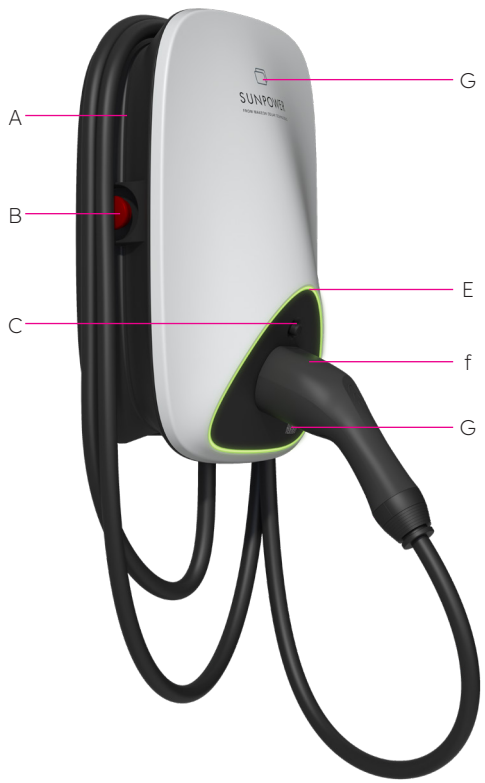


**Figura 1 Panoramica dell'aspetto del prodotto**

**A** Avvolgimento del cavo

**B** Pulsante di arresto di emergenza

**C** Pulsante di sblocco del connettore di ricarica

**D** Lettore di schede RFID

**E** Indicatore di stato LED

**F** Connettore di ricarica

**G** ID punto di ricarica (CPID) - Codice QR

## 4.2. Conservazione del cavo e del connettore di ricarica

Quando la stazione di ricarica non viene utilizzata, il cavo di ricarica deve essere arrotolato e reinserito nel nel riavvolgimento del cavo in posizione [A] e il connettore di ricarica deve essere inserito nella posizione designata [F] per una conservazione senza rischi.

© 2023 Maxeon Solar Technologies, Ltd. Tutti i diritti riservati. | 549549 Revisione A - Ottobre 2023
Ci riserviamo di modificare senza preavviso le specifiche contenute nel presente documento.

## 4.3. Indicatori di stato LED

SunPower Drive è dotato di un LED a colori per visualizzare lo stato di funzionamento della stazione di ricarica.

| Effetti luminosi | | Significati | Operazione successiva |
|---|---|---|---|
| | La spia verde è sempre accesa. | La stazione di ricarica è in stato di standby e senza guasti. | Collega correttamente il connettore di ricarica al veicolo. |
| | La spia blu è sempre accesa. | Il connettore di ricarica è collegato. | Avvia la ricarica attraverso l'app ev.energy |
| | La spia blu lampeggia rapidamente. | Autenticazione con scheda RFID (se attivata nelle impostazioni dell'app ev.energy) | Attendi il completamento dell'autenticazione |
| | La spia blu pulsa. | La ricarica è in corso | Il veicolo è in stato di carica (quando la ricarica intelligente è abilitata nelle impostazioni dell'app ev.energy, viene gestita automaticamente e il veicolo viene caricato in base al programma di ricarica) |
| | La spia blu lampeggia lentamente. | Ricarica sospesa | Controlla che lo schermo del veicolo non sia guasto: se riscontri un guasto, scollega il caricabatterie e verifica se la capacità di ricarica è stata limitata dalla rete o dall'energia elettrica; se il guasto viene ancora visualizzato, consulta il rivenditore del veicolo; in caso contrario, la capacità di ricarica è stata limitata dalla rete. |
| | Spia rossa accesa in modo fisso | Guasto o E-Stop attivato. | Elimina i guasti seguendo le misure di risoluzione dei problemi indicate nella sezione “Risoluzione dei problemi”; se non è possibile risolvere il problema, contatta il rivenditore o il servizio di assistenza. |

© 2023 Maxeon Solar Technologies, Ltd. Tutti i diritti riservati. | 549549 Revisione A - Ottobre 2023
Ci riserviamo di modificare senza preavviso le specifiche contenute nel presente documento.

# 5.0 Installazione

## 5.1. Preparazione per l'installazione

### 5.1.1 Strumenti di installazione

| N. | Tipo | Nome | Scopo | Immagine |
|---|---|---|---|---|
| **1** | Preparazione dei cavi | Coltello da elettricista | Spellatura degli strati isolanti | |
| **2** | Preparazione dei cavi | Pinze spelafili | Spellatura degli strati isolanti | 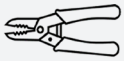 |
| **3** | Preparazione dei cavi | Pinze per il crimpatura | Crimpatura dei terminali a pin | 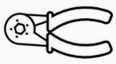 |
| **4** | Preparazione dei cavi | Pinze per il crimpatura | Crimpatura dei terminali ad anello | 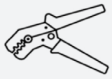 |
| **5** | Preparazione dei cavi di rete | Pinze per crimpare la rete RJ45 | Crimpatura del connettore RJ45 | |
| **6** | Strumento per l'installazione | Trapano a percussione | Perforazione | 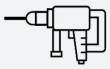 |
| **7** | Strumento per l'installazione | Chiave combinata (set completo) | Installazione e rimozione dei dadi | 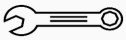 |
| **8** | Strumento per l'installazione | Cacciavite (PH2) | Installazione e rimozione delle viti | |
| **9** | Strumento per l'installazione | Cacciavite (SL2) | Installazione e rimozione delle viti | 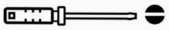 |
| **10** | Strumento per l'installazione | Cacciavite Torx (set completo) | Installazione e rimozione delle viti | |
| **11** | Strumento per l'installazione | Cacciavite elettrico dinamometrico (con set completo di viti PH, viti Torx e viti SL) | Installazione e rimozione delle viti | 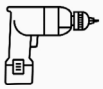 |
| **12** | Strumento per l'installazione | Martello | Battitura | |
| **13** | Strumento di misura | Livella a bolla d'aria | Misura della planarità | |
| **14** | Strumento di misura | Metro a nastro | Misura della distanza | |
| **15** | Strumenti di marcatura | Matita | Marcatura |  |

**Avviso:** gli strumenti di cui sopra devono essere selezionati in base alle situazioni reali in loco.

© 2023 Maxeon Solar Technologies, Ltd. Tutti i diritti riservati. | 549549 Revisione A - Ottobre 2023
Ci riserviamo di modificare senza preavviso le specifiche contenute nel presente documento.

## 5.1.2. Alimentazione

1. La stazione di ricarica CA da 7,4 kW necessita di un'alimentazione CA monofase e i suoi requisiti elettrici di ingresso sono indicati di seguito:
   a. Tensione di lavoro CA: 230 V CA ±10%
   b. Frequenza operativa CA: 50/60 Hz

2. La stazione di ricarica CA da 22 kW necessita di un'alimentazione CA trifase e i suoi requisiti elettrici di ingresso sono indicati di seguito:
   a. Tensione di lavoro CA: 400 V CA ±10%
   b. Frequenza operativa CA: 50/60 Hz

3. È consigliata l'installazione di un interruttore automatico miniaturizzato (Miniature Circuit Breaker, MCB) a monte della stazione di ricarica e un interruttore differenziale di tipo A. Assicurati di rispettare i requisiti e le norme di sicurezza locali. Le specifiche raccomandate per l'MCB sono le seguenti:

| Potenza | Serie | Tensione nominale | Corrente nominale | Caratteristiche di scatto | RCD |
|---|---|---|---|---|---|
| 7,4 W | 1P+N | 230 V | 40 A | C | 30 mA |
| 22 kW | 3P+N | 400 V | 40 A | C | 30 mA |

4. Elenco dei cavi

| Nome del cavo | Modello | Osservazione |
|---|---|---|
| Cavo di alimentazione | 7,4 kW: Cavo con anima in rame da 5*6 mm2<br>22 kW: Cavo con anima in rame da 5*6 mm2 | Cavo di ricarica flessibile |
| Cavo di rete (facoltativo) | CAT5/CAT6 | Utilizzato quando è richiesta la comunicazione Ethernet o Modbus TCP/IP |

**Attenzione:** l'installazione dell'apparecchiatura di alimentazione del veicolo elettrico (Electric Vehicle Supply Equipment, EVSE) deve essere conforme alle norme e ai regolamenti del Paese o regione interessati. I dati forniti si basano sulle condizioni operative del sito di ricarica, nell'ipotesi che tutte le condizioni siano soddisfatte. I parametri forniti sono solo una raccomandazione.

© 2023 Maxeon Solar Technologies, Ltd. Tutti i diritti riservati. | 549549 Revisione A - Ottobre 2023
Ci riserviamo di modificare senza preavviso le specifiche contenute nel presente documento.

## 5.2. Elenco di disimballaggio

| N. | Dispositivo | Quantità |
|---|---|---|
| 1 | Stazione di ricarica SunPower Drive | 1 |
| 2 | Coperchio posteriore e gruppo guarnizione di ingresso | |
| | Coperchio posteriore | 1 |
| | Striscia di giunzione sigillante | 1 |
| | Tappo in gomma per l'ingresso del cavo | 1 |
| 3 | Serracavo in plastica | 1 |
| 4 | Schema di montaggio con Guida rapida all'installazione | 1 |
| 5 | Terminali ad anello 4-6 $mm^2$ RV5-4 | 3 |
| 6 | Ghiere per cavi E6012 da 6 $mm^2$ | 3 |
| 7 | Accessori per il montaggio | |
| | Staffa di montaggio | 1 |
| | Vite autofilettante M6 x 50 mm (1 di riserva) | 5 |
| | Tasselli in plastica da 8 mm x 60 mm/tassello di ancoraggio a parete (1 di riserva) | 5 |
| | Vite torx M6 x 12 mm (1 di riserva) | 3 |
| | Vite combinata a croce M4 x 12 mm (1 di riserva) | 9 |
| 8 | Morsetto a vite M4 x 13,9 mm (1 di riserva) | 6 |
| 9 | Schede di autenticazione RFID SunPower | 2 |
| 10 | Certificato CQ | 1 |
| 11 | Terminale di terra | 1 |
| 12 | Guaina di protezione in entrata | 1 |

© 2023 Maxeon Solar Technologies, Ltd. Tutti i diritti riservati. | 549549 Revisione A - Ottobre 2023
Ci riserviamo di modificare senza preavviso le specifiche contenute nel presente documento.

## 5.3. Montaggio a parete

Lo schema di assemblaggio generale del montaggio a parete è illustrato nella Figura 2.

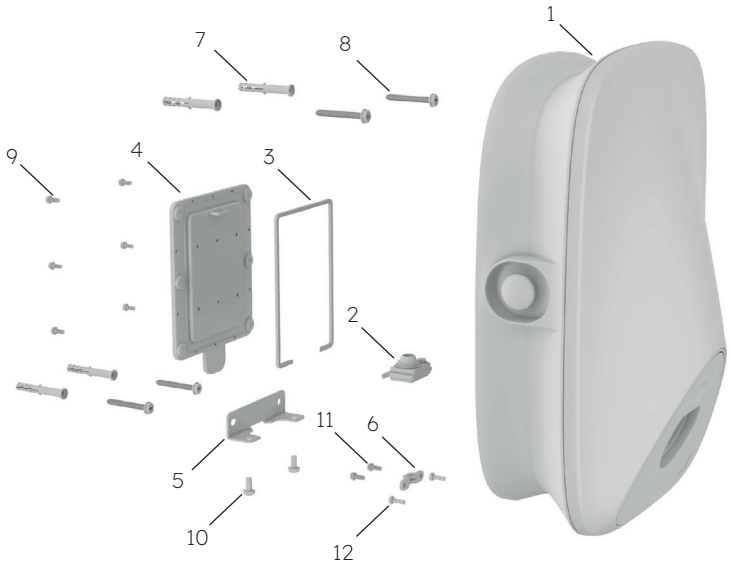


**Figura 2 Schema di assemblaggio generale per il montaggio a parete**

1 Stazione di ricarica SunPower Drive
2 Tappo in gomma per l'ingresso del cavo
3 Striscia di giunzione sigillante
4 Coperchio posteriore
5 Staffa di montaggio
6 Serracavo in plastica
7 Tubo di espansione in plastica da 8 mm x 60 mm tubo/tassello di ancoraggio a parete
8 Vite autofilettante M6*50
9 Vite combinata a croce M4*12
10 Vite Torx M6*12
11 Vite combinata a croce M4*12
12 Vite combinata a croce M4*12

© 2023 Maxeon Solar Technologies, Ltd. Tutti i diritti riservati. | 549549 Revisione A - Ottobre 2023
Ci riserviamo di modificare senza preavviso le specifiche contenute nel presente documento.

**Procedura di installazione:**

**Nota:** durante il collegamento dei cavi e l'installazione, l'alimentazione deve essere disattivata.

## 1. Collegamento dei cavi

| | |
|---|---|
| 1 | Poiché i connettori dei cavi di questo prodotto sono sul retro, il collegamento degli stessi deve essere completato prima di fissare la stazione di ricarica alla parete. Installa prima la bandella di tenuta, come illustrato nella Figura 3. |
| 2 | Estrai il tappo in gomma per l'ingresso del cavo dalla confezione delle parti di ricambio; i punti di tenuta del cavo di rete devono essere tagliati prima dell'uso se è necessario collegare il cavo di rete, come mostrato nella Figura 4. |

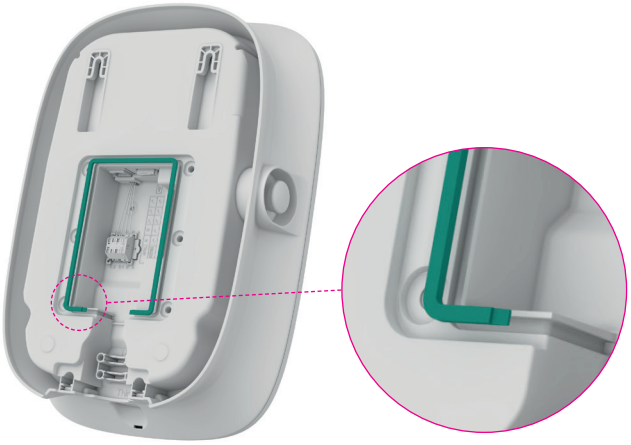

**Figura 3 Installazione della striscia di giunzione**

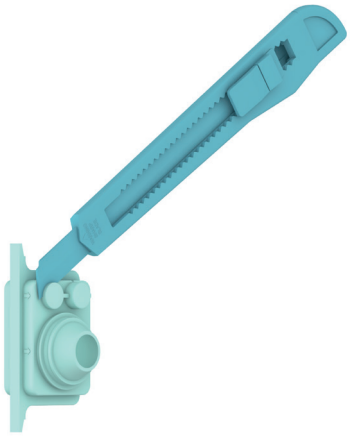

**Figura 4 Taglio tappo presa in gomma ingresso del cavo**

| | |
|---|---|
| 3 | Fai passare il cavo di alimentazione attraverso la presa di tenuta in gomma. Se è necessario collegare i cavi di rete, instradali attraverso di essa come illustrato nella Figura 5. |

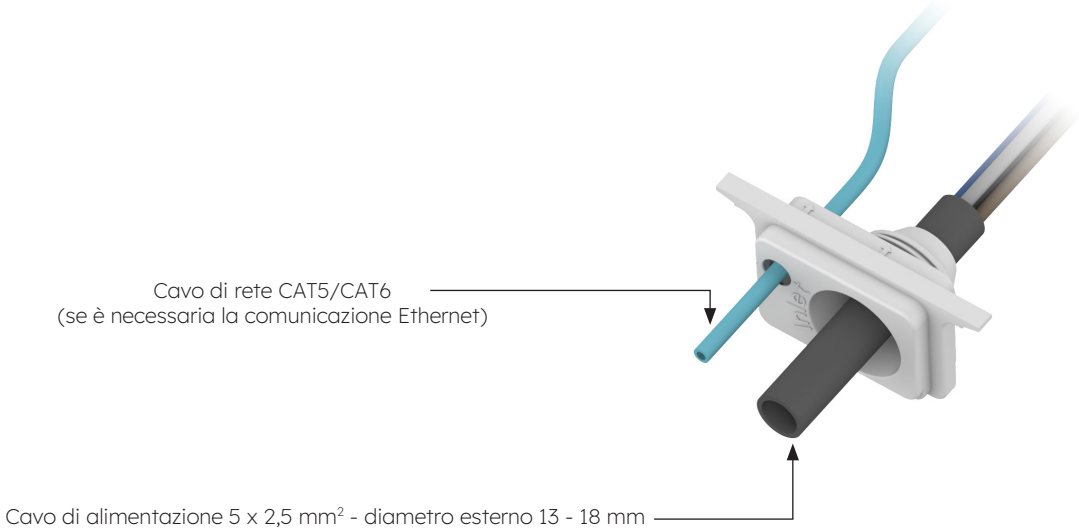


**Figura 5 Fai passare il cavo attraverso la presa in gomma dell'ingresso del cavo**

© 2023 Maxeon Solar Technologies, Ltd. Tutti i diritti riservati. | 549549 Revisione A - Ottobre 2023
Ci riserviamo di modificare senza preavviso le specifiche contenute nel presente documento.

| | |
|---|---|
| 4 | Controlla la lunghezza dell'ingresso del cavo e la lunghezza della spellatura in base ai requisiti della Figura 6. Il cavo di alimentazione è un cavo flessibile che deve essere crimpato con un terminale ad anello. Come cavo di rete puoi utilizzare un cavo CAT5 o CAT6, che deve essere crimpato con il connettore del cavo di rete. |

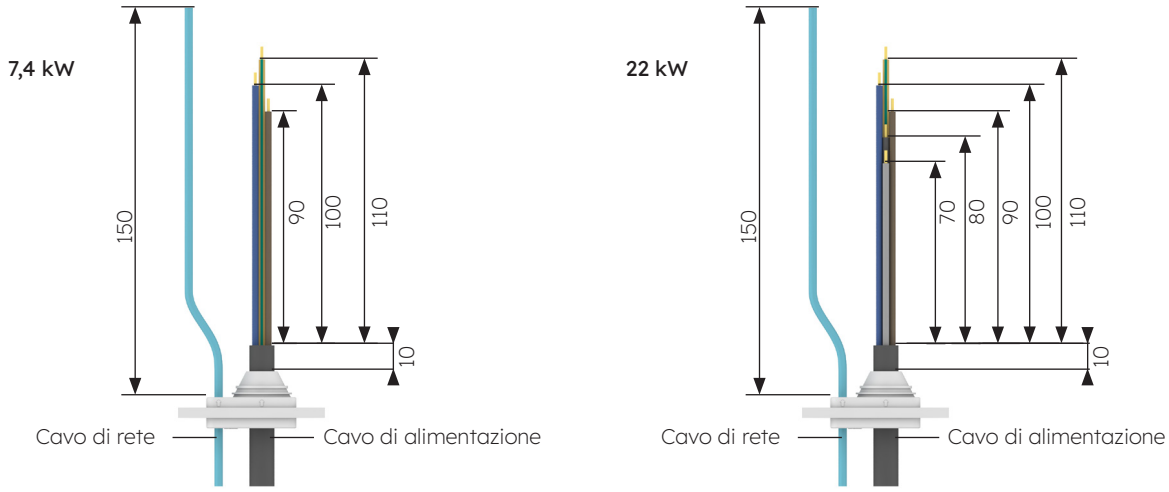


**Figura 6 Lunghezza ingresso cavi (unità: mm)**

| | |
|---|---|
| 5 | Il cavo di alimentazione deve essere crimpato con il terminale ad anello. Il processo di crimpatura è illustrato nella Figura 7. |

**Figura 7 Crimpatura del terminale ad anello**

| | |
|---|---|
| 6 | Installa il tappo in gomma dell'ingresso del cavo e completa l'operazione di collegamento dei cavi, come mostrato nella Figura 8. Completa il collegamento del cavo di alimentazione, quindi collega il cavo di rete, se necessario. La messa a terra esterna non è necessaria. |

**Figura 8 Schema dei cavi**

© 2023 Maxeon Solar Technologies, Ltd. Tutti i diritti riservati. | 549549 Revisione A - Ottobre 2023
Ci riserviamo di modificare senza preavviso le specifiche contenute nel presente documento.

| | |
|---|---|
| 7 | Se il cavo pieno viene utilizzato come cavo di alimentazione, rimuovi le viti originali sulla morsettiera e installa il morsetto a vite per collegare il cavo di alimentazione, come illustrato nella Figura 9. Il cavo pieno non richiede la crimpatura dei terminali ad anello. |

**Figura 9 Installazione del morsetto a vite**

| | |
|---|---|
| 8 | Fissa i cavi con il serracavo in plastica, come mostrato nella Figura 10. |

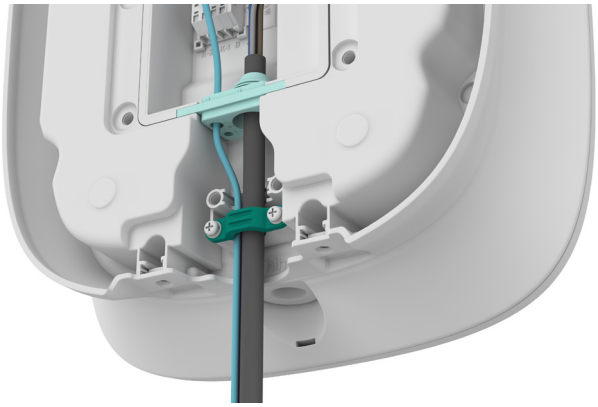

**Figura 10 Serracavo in plastica**

| | |
|---|---|
| 9 | Dopo aver collegato i cavi, inserisci la scheda SIM, come illustrato nella Figura 11. |
| 10 | Chiudi il coperchio posteriore, come illustrato nella Figura 12. |

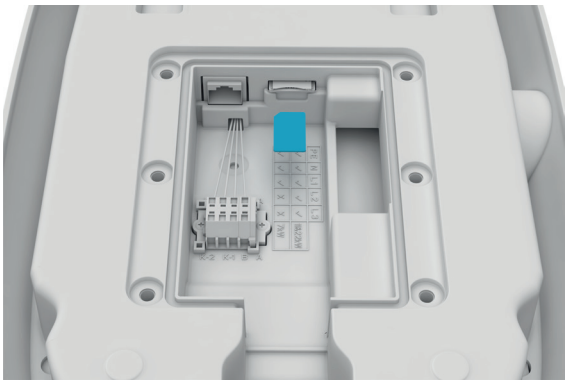

**Figura 11 Inserimento della scheda SIM**

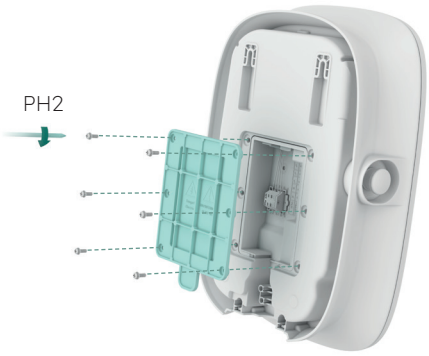


**Figura 12 Chiusura del coperchio posteriore**

© 2023 Maxeon Solar Technologies, Ltd. Tutti i diritti riservati. | 549549 Revisione A - Ottobre 2023
Ci riserviamo di modificare senza preavviso le specifiche contenute nel presente documento.

1. Verifica la posizione di installazione. È raccomandata una distanza di 1-1,3 m tra la parte superiore della stazione di ricarica e il suolo. Verifica la planarità della sagoma con una livella. Segna quindi i fori con una matita, come mostrato nella Figura 13. È consigliata una distanza di almeno 200 mm su ciascun lato del caricabatterie, come illustrato nella Figura 13.

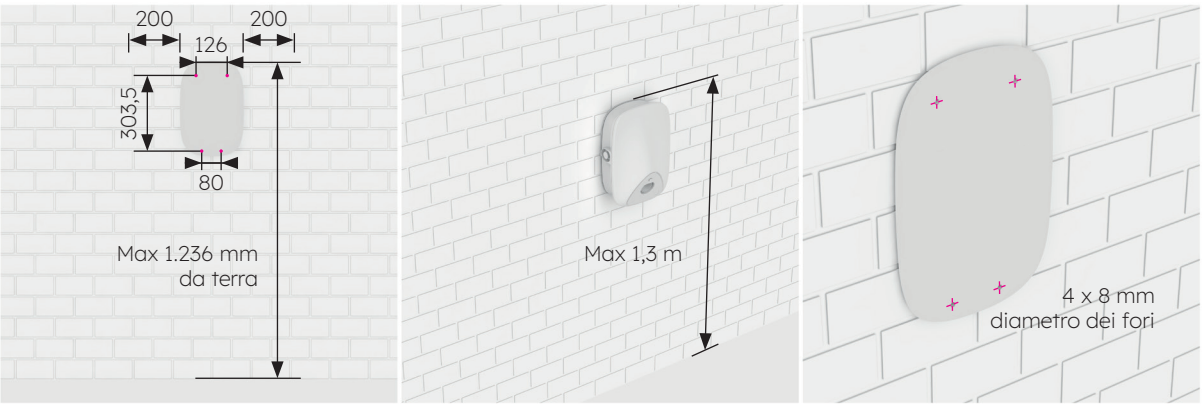


**Figura 13 Marcatura dei fori di perforazione**

2. Pratica i fori nella posizione contrassegnata con un trapano Φ8. La lunghezza effettiva del trapano non è inferiore a 80 mm e la profondità di perforazione è di 60 mm, come mostrato nella Figura 14.
3. Inserisci i tasselli in plastica Ø8*60 nei quattro fori di montaggio e fissa la staffa di montaggio ai due fori di montaggio sottostanti con due viti autofilettanti M6*50, come mostrato nella Figura 15; verifica la planarità con una livella a bolla d'aria dopo aver fissato la staffa di montaggio.

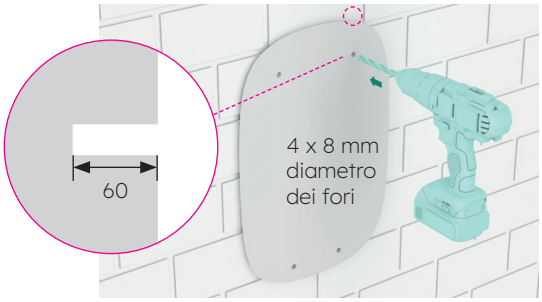


**Figura 14 Foratura della parete**

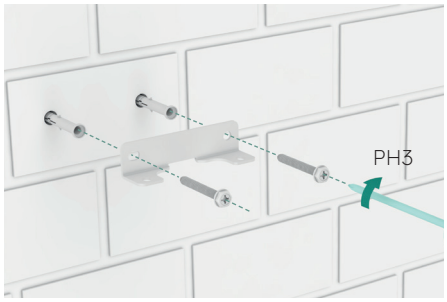


**Figura 15 Fissaggio della staffa di montaggio**

4. Installa le viti autofilettanti M6*50 nei due fori sulla parte superiore. La lunghezza della vite che sporge dalla parete è di 7 mm. Quindi, appendi la stazione di ricarica alle due viti autofilettanti attraverso le due fibbie concave sul retro, come mostrato nella Figura 16.
5. Fissa la parte inferiore della stazione di ricarica sulla staffa di montaggio utilizzando due viti M6*12, come illustrato nella Figura 17, quindi verifica la planarità della stazione di ricarica con una livella.

**Figura 16 Stazione di ricarica mentre viene appesa**

**Figura 17 Fissaggio del fondo della stazione di ricarica**

© 2023 Maxeon Solar Technologies, Ltd. Tutti i diritti riservati. | 549549 Revisione A - Ottobre 2023
Ci riserviamo di modificare senza preavviso le specifiche contenute nel presente documento.

## 5.4. Ispezione post-installazione

### 5.4.1. Ispezione

1. Verifica che la base sia ben fissata e sigillata.
2. Verifica che i componenti interni dell'apparecchiatura siano fissati saldamente.
3. Verifica che i collegamenti elettrici e i collegamenti dei cavi siano corretti e completi, che le connessioni siano sicure e che la messa a terra sia affidabile.
4. Verifica che il grado di protezione dell'apparecchiatura sia conforme ai requisiti, in particolare per quanto riguarda l'ingresso dei cavi nella parte inferiore del caricabatterie.
5. Esamina aspetto, marcatura, integrità, pulizia.

© 2023 Maxeon Solar Technologies, Ltd. Tutti i diritti riservati. | 549549 Revisione A - Ottobre 2023
Ci riserviamo di modificare senza preavviso le specifiche contenute nel presente documento.

# 6.0 Messa in servizio di SunPower Drive

## 6.1. Istruzioni di sicurezza prima della messa in servizio

- Assicurati che la stazione di ricarica sia collegata correttamente all'alimentazione.
- Assicurati che la stazione di ricarica sia installata come indicato.
- Assicurati che la stazione di ricarica sia alimentata durante il processo di messa in servizio.
- Controlla se il connettore di ricarica è attorcigliato e se i cavi, le spine e gli alloggiamenti sono in buone condizioni.

© 2023 Maxeon Solar Technologies, Ltd. Tutti i diritti riservati. | 549549 Revisione A - Ottobre 2023
Ci riserviamo di modificare senza preavviso le specifiche contenute nel presente documento.

## 6.2. Impostazioni di connettività

Per avviare il processo di messa in servizio di SunPower Drive dopo la sua installazione, è essenziale stabilire una connessione dati (Internet) funzionate, necessaria anche per il controllo e il monitoraggio continuo. SunPower Drive offre tre metodi di connessione dati: Ethernet, Wi-Fi e 4G (con una propria SIM e un contratto dati).

1. Spegni e riaccendi il caricabatterie con l'MCB dedicato installato.
2. Il caricabatterie inizia ad accendersi e dopo 30 secondi si attiverà la rete Wi-Fi Access Point associata all'unità SunPower Drive. Questa rete è identificabile dal SSID “SUNPOWER DRIVE”.
3. Sul dispositivo mobile o sul portatile, accedi alle impostazioni di connettività e individua la rete Wi-Fi Access Point.
4. Non è necessaria alcuna password per collegarsi alla rete dell'unità Drive.
5. Una volta stabilita la connessione, avvia il browser sul tuo dispositivo mobile e inserisci l'indirizzo IP esatto dell'unità SunPower Drive: “http://192.168.87.136:8080”. Questa azione consentirà di visualizzare un'interfaccia semplice che ti permetterà di collegare l'unità Drive alla rete locale Ethernet, Wi-Fi o 4G.
6. Effettua il login con il nome utente (xxcd) e la password (28912891).

In alternativa alla connessione tramite il SunPower Drive Wi-Fi Access Point, puoi collegarti anche tramite la porta Ethernet sul retro del caricabatterie, utilizzando un cavo Ethernet standard collegato al computer portatile.

1. Una volta stabilita la connessione, avvia il browser sul computer portatile e inserisci l'indirizzo IP esatto dell'unità SunPower Drive: “http://192.168.88.206:8080”. Segui la stessa procedura di accesso descritta in precedenza.

**Importante:** in alcuni casi, è necessario modificare le impostazioni di rete (IPv4) del computer portatile in modo che rientri nella stessa subnet di SunPower Drive.

© 2023 Maxeon Solar Technologies, Ltd. Tutti i diritti riservati. | 549549 Revisione A - Ottobre 2023
Ci riserviamo di modificare senza preavviso le specifiche contenute nel presente documento.

## 6.2.1. Impostazioni di priorità della rete

Con Drive, puoi utilizzare uno, due o tutti e tre i metodi di comunicazione per collegarti a Internet. L'impostazione di una priorità determina quale sia il metodo di connettività principale e quali siano le opzioni di backup. Devi selezionarne sempre tre, anche se ne utilizzi solo uno.

1. In Software setting (Impostazione software), vai a Network priority selection (Selezione priorità di rete)
2. Fai clic su “Enable workmode” (Abilita modalità operativa)
3. La selezione disponibile è Wlan (per il Wi-Fi), Eth0 (per Ethernet / LAN) e 4G
4. Seleziona Priority 1 / 2 / 3 (Priorità 1/2/3) a seconda del metodo di connessione a Internet utilizzato
5. Fai clic su “Submit” (Invia) per confermare e attendi la conferma di “Success” (Operazione riuscita).
6. Quando viene visualizzato “Success” (Operazione riuscita), attendi qualche secondo e fai nuovamente clic su “Submit” (Invia).

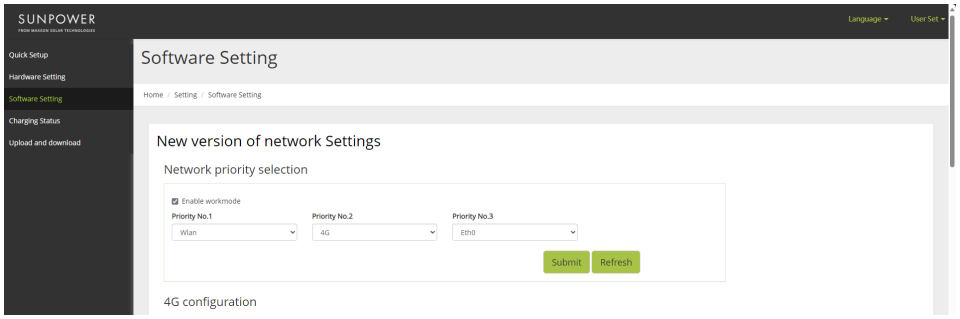


## 6.2.2. Regolatore di picco

Solo se è stato installato il regolatore di picco, completa i seguenti passaggi per la messa in servizio dell'accessorio.

1. In Software setting (Impostazione software), vai a Modbus tcp
2. Inserisci il numero di porta 502 alla voce “port” (porta)
3. Seleziona “pct” in “mode select” (Selezione modalità)
4. Imposta il limite “safe current (unit: A)” corrente sicura(unità A) su “6”
5. Fai clic su “Submit” (Invia) per confermare e attendi la conferma di “Success” (Operazione riuscita)
6. Quando viene visualizzato “Success” (Operazione riuscita), attendi qualche secondo e fai nuovamente clic su “Submit” (Invia).

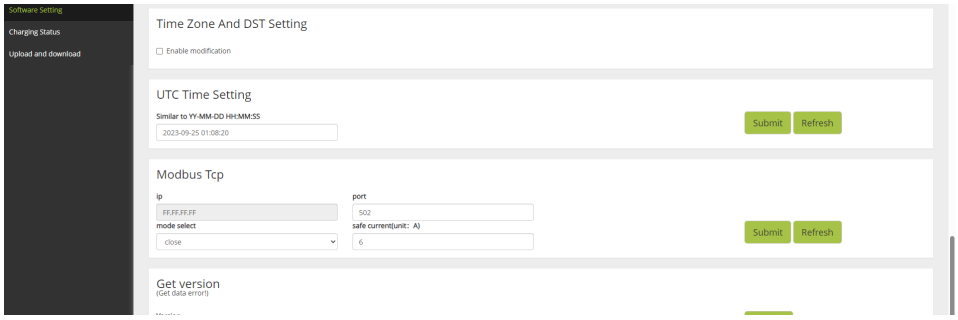


© 2023 Maxeon Solar Technologies, Ltd. Tutti i diritti riservati. | 549549 Revisione A - Ottobre 2023
Ci riserviamo di modificare senza preavviso le specifiche contenute nel presente documento.

## 6.2.3. Configurazione 4G

1. In Software setting (Impostazione software) vai a 4G configuration (Configurazione 4G)
2. Fare clic su “Enable modification” (Abilita modifica)
3. Imposta APN, User (Utente), Psw, Pin in base all'utilizzo effettivo (a seconda del fornitore di servizi della carta SIM)
4. Fai clic su “Submit” (Invia) per confermare e attendi la conferma di “Success” (Operazione riuscita)
5. Quando viene visualizzato “Success” (Operazione riuscita), attendi qualche secondo e fai nuovamente clic su “Submit” (Invia).

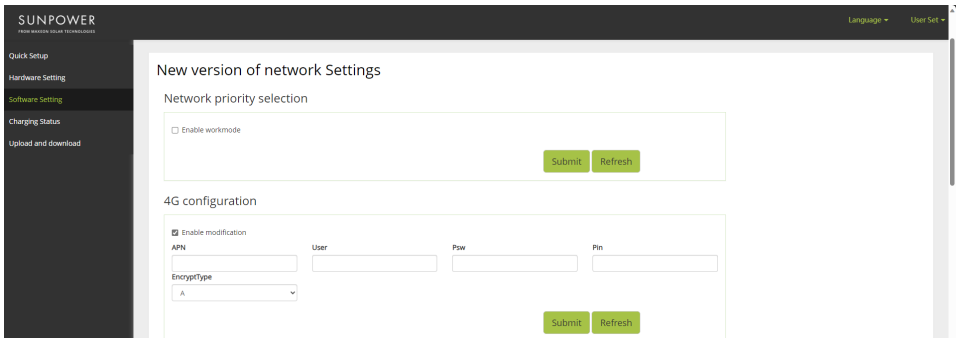


## 6.2.4. Configurazione Ethernet

1. In Software setting (Impostazione software) vai a Ethernet configuration (Configurazione Ethernet)
2. Fai clic su “Enable modification” (Abilita modifica)
3. Fai clic su “DHCPC Enable” (Abilita DHCPC)
4. Fai clic su “Submit” (Invia) per confermare e attendi la conferma di “Success” (Operazione riuscita)
5. Quando viene visualizzato “Success” (Operazione riuscita), attendi qualche secondo e fai nuovamente clic su “Submit” (Invia).

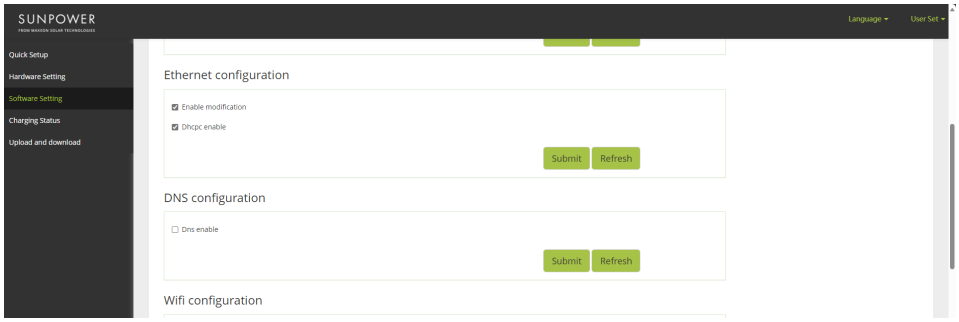


© 2023 Maxeon Solar Technologies, Ltd. Tutti i diritti riservati. | 549549 Revisione A - Ottobre 2023
Ci riserviamo di modificare senza preavviso le specifiche contenute nel presente documento.

## 6.2.5. Configurazione Wi-Fi

1. In Software setting (Impostazione software) vai a Wi-Fi configuration (Configurazione Wi-Fi)
2. Fai clic su “Enable modification” (Abilita modifica)
3. “Mode selection” (Selezione modalità) scegli “STA”
4. Compila “SSID” (ID Wi-Fi) “Psw” (password Wi-Fi) in base alla configurazione Wi-Fi del cliente
5. Per “Encryption” (Crittografia) scegli generalmente wpa2
6. Fai clic su “Dhcpc enable” (Abilitazione DHCPC)
7. Fai clic su “Submit” (Invia) per confermare e attendi la conferma di “Success” (Operazione riuscita).
8. Quando viene visualizzato “Success” (Operazione riuscita), attendi qualche secondo e fai nuovamente clic su “Submit” (Invia).

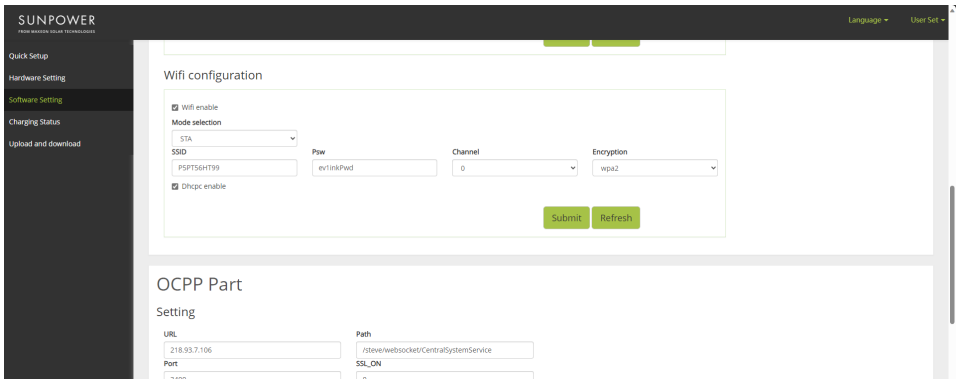


**Importante:** dopo aver completato le impostazioni Wi-Fi, il punto di accesso Wi-Fi del SUNPOWER DRIVE verrà spento e a questo punto non sarà più possibile collegarsi all'interfaccia Web del caricabatterie. Se in qualsiasi momento devi accedere nuovamente all'interfaccia Web tramite Wi-Fi, spegni il caricabatterie e ripeti la procedura di connessione Wi-Fi.

© 2023 Maxeon Solar Technologies, Ltd. Tutti i diritti riservati. | 549549 Revisione A - Ottobre 2023
Ci riserviamo di modificare senza preavviso le specifiche contenute nel presente documento.

## 6.3. Download e installazione dell'applicazione SunPower One

1. Scarica l'applicazione SunPower One scansionando il codice QR sullo schema di montaggio con la Guida rapida all'installazione ricevuta con il caricabatterie per veicoli elettrici Drive.

    - In alternativa, gli utenti di dispositivi Android possono scaricare l'applicazione SunPower One da Google Play.
    - Gli utenti di dispositivi iOS possono scaricare l'applicazione SunPower One dall'Appstore

| | |
|---|---|
| **SUGGERIMENTO** | Gli strumenti di messa in servizio, compresi i dati di accesso, sono disponibili solo per gli installatori. |

## 6.4. Attivazione di SunPower Drive nell'applicazione SunPower One

Prima di iniziare, assicurati che Drive sia installato correttamente e che disponga di una connessione dati funzionante.

Completa la procedura indicata di seguito per attivare correttamente l'unità SunPower Drive:

1. Avvia l'applicazione SunPower One e accedi utilizzando il tuo nome utente SunPower One (e-mail) e la tua password.
2. Nella schermata iniziale, tocca "Start" ("Inizia") per avviare il processo di messa in servizio di un nuovo sistema.
3. Nella schermata successiva, inserisci l'indirizzo e-mail del cliente per il quale stai installando il sistema. Questa e-mail verrà utilizzata per preconfigurare l'account SunPower One del cliente necessario per accedere all'applicazione ev.energy. È fondamentale verificare l'accuratezza dell'e-mail con il cliente e assicurarsi che possa accedervi sul proprio dispositivo mobile.
4. Seleziona la configurazione di sistema appropriata toccando SunPower Drive e segui la procedura fornita dall'applicazione per completare l'attivazione e la configurazione dell'installazione.
5. Una volta completata la configurazione di Drive, verrà inviata un'e-mail di conferma al cliente. Questa e-mail conterrà un collegamento che consentirà al cliente di attivare il suo account SunPower One e di usufruire dell'esperienza completa di SunPower One.

© 2023 Maxeon Solar Technologies, Ltd. Tutti i diritti riservati. | 549549 Revisione A - Ottobre 2023
Ci riserviamo di modificare senza preavviso le specifiche contenute nel presente documento.

## 6.5. Come istruire l'utente finale riguardo all'attivazione dell'account SunPower One

Assicurati che il proprietario della casa abbia ricevuto l'e-mail per l'attivazione di SunPower One e e che abbia seguito la procedura di attivazione del suo account.

Dopo l'attivazione dell'account, il cliente riceverà un'e-mail che lo guiderà a scaricare e installare l'app ev.energy, il nostro partner per i servizi di mobilità. Una volta scaricata, il cliente deve fare clic sul pulsante "log in with SunPower" (Accedi con SunPower) per accedere a ev.energy con i dati del suo account SunPower (credenziali) e passare attraverso l'onboarding di ev.energy.

Nel caso in cui l'utente finale abbia già un account SunPower One attivo, non riceverà l'e-mail di attivazione; riceverà l'e-mail che lo guida all'app ev.energy.

**SUGGERIMENTO**

La registrazione in garanzia del sistema SunPower Drive viene completata quando il proprietario della casa ha attivato il proprio account cliente.

## 6.6. Accesso dell'installatore alla piattaforma di monitoraggio

Gli installatori possono accedere al portale di monitoraggio dei caricabatterie per veicoli elettrici attraverso il quadro strumenti di SunPower One seguendo il collegamento **https://partners.sunpower.maxeon.com/login** e facendo clic sulla dashboard SunPower Drive.

© 2023 Maxeon Solar Technologies, Ltd. Tutti i diritti riservati. | 549549 Revisione A - Ottobre 2023
Ci riserviamo di modificare senza preavviso le specifiche contenute nel presente documento.

# 7.0 Manutenzione

## 7.1. Manutenzione ordinaria

Per essere certo che il sistema rimanga operativo e in buone condizioni, ti consigliamo di eseguire la manutenzione di base del dispositivo come indicato nella tabella seguente.

| Componente da controllare | Cadenza | Operazione |
|---|---|---|
| Connettore di ricarica | Annuale | Controllo |
| Protezione dell'interruttore per correnti residue di dispersione | Annuale | Controllo |
| Funzione di arresto di emergenza | Annuale | Test |

**Importante:** la manutenzione ordinaria è solo una linea guida di buona pratica. Assicurati che le leggi e le normative locali in materia siano rigorosamente rispettate.

© 2023 Maxeon Solar Technologies, Ltd. Tutti i diritti riservati. | 549549 Revisione A - Ottobre 2023
Ci riserviamo di modificare senza preavviso le specifiche contenute nel presente documento.

# 8.0 Risoluzione dei problemi

## 8.1. La stazione di ricarica non si accende

**Evento: il LED della stazione di ricarica non si accende**

Suggerimenti per la risoluzione del problema

1. Verifica se la potenza in ingresso rientra nei limiti specificati per il caricabatterie.
2. Controlla se l'interruttore della scatola di distribuzione è scattato. In caso affermativo, mettilo in posizione ON. Controlla se l'indicatore di alimentazione è acceso. Se è i posizione ON, il guasto è stato eliminato.
3. Dopo aver eliminato i fattori che potrebbero aver causato il guasto, misura la tensione di ingresso e di uscita dell'interruttore con un multimetro. Se la tensione d'ingresso rientra nei limiti normali della tensione di rete quando l'interruttore è inserito, ma non c'è tensione di uscita o c'è una tensione di uscita anomala, l'interruttore è rotto e deve essere sostituito.
4. Se le tensioni di ingresso e di uscita dell'interruttore sono normali, potrebbe esserci un guasto nella stazione di ricarica. Contatta l'Assistenza clienti.

## 8.2. La stazione di ricarica è collegata al veicolo, ma la ricarica non viene riconosciuta dal veicolo elettrico

**Evento: la spia non diventa verde dopo l'inserimento del connettore di ricarica nel veicolo elettrico.**

Suggerimenti per la risoluzione del problema

1. Controlla se si è accumulata polvere nel connettore di ricarica o nella presa di ricarica. In tal caso, scollega il caricabatterie dall'interruttore dedicato e verifica con un multimetro che non vi sia tensione all'uscita dell'interruttore e che il caricabatterie sia spento. Pulisci con cura il connettore di ricarica facendo attenzione a non danneggiarlo in alcun modo.
2. Controlla se c'è un problema con il connettore di ricarica. Quando il connettore di ricarica non è inserito, la resistenza dei pin del connettore CP a PE deve essere di 220 Ohm.
3. Se il problema persiste, contatta l'Assistenza clienti.

© 2023 Maxeon Solar Technologies, Ltd. Tutti i diritti riservati. | 549549 Revisione A - Ottobre 2023
Ci riserviamo di modificare senza preavviso le specifiche contenute nel presente documento.

## 8.3. Si osserva una sovratensione in ingresso

**Evento: la stazione di ricarica si arresta in modo anomalo**

Suggerimenti per la risoluzione del problema
Controlla la tensione di ingresso della stazione di ricarica. Se la tensione di ingresso non rientra nei limiti normali, contatta l'elettricista o il fornitore di servizi per segnalare il guasto.

## 8.4. Carica non completa; viene segnalato che la batteria è piena o che il collegamento non è riuscito

**Evento: la spia è verde ma non c'è corrente.**

Suggerimenti per la risoluzione del problema

1. Ti consigliamo di provare a ricaricare e verificare se il guasto persiste.
2. In caso affermativo, prova a caricare il veicolo con un altro caricabatterie, ad esempio presso una stazione di ricarica pubblica.
3. Se il guasto persiste, il veicolo potrebbe essere difettoso. È consigliabile che il cliente lo segnali al costruttore del veicolo.

# 9.0 Assistenza clienti

In caso di problemi tecnici, contatta l'Assistenza tecnica Maxeon locale.

© 2023 Maxeon Solar Technologies, Ltd. Tutti i diritti riservati. | 549549 Revisione A - Ottobre 2023
Ci riserviamo di modificare senza preavviso le specifiche contenute nel presente documento.

# 10.0 Appendice sul regolatore di picco

## 10.1. Regolatore di picco

Le seguenti istruzioni forniscono le indicazioni di base necessarie per l'installazione del regolatore di picco. Per l'installazione e il collegamento del regolatore di picco, fai sempre riferimento al manuale di installazione del regolatore di picco fornito nella confezione e assicurati di rispettare i requisiti di installazione locali.

## 10.2. Uso specifico

SunPower Drive ha una corrente nominale di 32 A. In alcune abitazioni, la portata massima del punto di connessione alla rete principale non è sufficiente a sostenere questo carico in aggiunta ai normali carichi domestici. In questo caso, è necessario un ulteriore livello di monitoraggio e controllo per garantire la continuità della distribuzione elettrica in tutte le condizioni (protezione dal blackout).

Il regolatore di picco rileva attivamente il consumo totale dell'abitazione e limita a sua volta l'assorbimento massimo di energia della stazione di ricarica SunPower Drive, in base alla soglia di corrente massima impostata dall'utente.

Il regolatore di picco è progettato per essere utilizzato con la stazione di ricarica SunPower Drive e non deve essere utilizzato con altri dispositivi elettrici.

© 2023 Maxeon Solar Technologies, Ltd. Tutti i diritti riservati. | 549549 Revisione A - Ottobre 2023
Ci riserviamo di modificare senza preavviso le specifiche contenute nel presente documento.

## 10.3. Descrizione

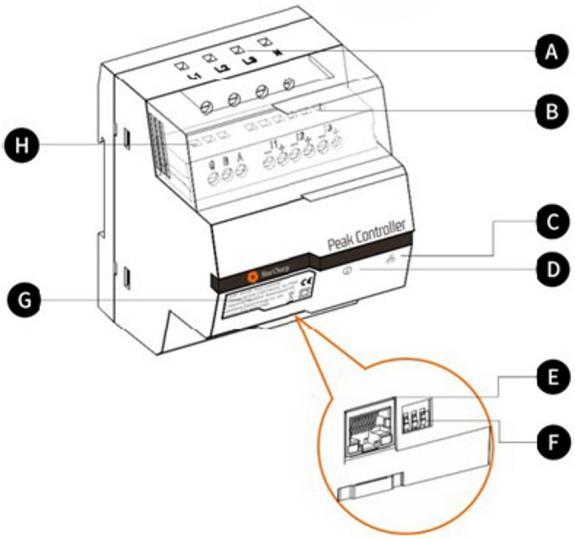


**A. Terminali di alimentazione**
Per le reti trifase, L1 si collega alla prima fase, L2 alla seconda fase, L3 alla terza fase e N al cavo di neutro.
Per le reti monofase, L1 si collega alla prima fase e N si collega al cavo di neutro.

**B. Terminali del sensore di corrente**
Per le reti trifase, I1-, I1+, I2-, I2+, I3+ e I3- si collegano ai fili nero e rosso di ciascun sensore di corrente.
Per le reti monofase, I1-, I1+ si collegano al filo nero e rosso del sensore di corrente.

**C. Indicatore della modalità di comunicazione**
Verde costante: comunicazione con il caricabatterie per veicoli elettrici tramite Modbus TCP (Modbus su cavo Ethernet).
Disattivato: non è stata stabilita alcuna comunicazione.

**D. Indicatore di stato del sistema**
Verde: il modulo è alimentato e in fase di monitoraggio.
Rosso: guasto (consultare la sezione Risoluzione dei problemi nel manuale di installazione fornito per il regolatore di picco).

**E. Porta Ethernet**
Consente la comunicazione con la stazione di ricarica via Ethernet.

**F. Limitatore di corrente massima**
Limita la corrente massima per la stazione di ricarica SunPower Drive impostando la posizione di 3 interruttori DIP (consulta il manuale di installazione fornito per il regolatore di picco).

© 2023 Maxeon Solar Technologies, Ltd. Tutti i diritti riservati. | 549549 Revisione A - Ottobre 2023
Ci riserviamo di modificare senza preavviso le specifiche contenute nel presente documento.

## 10.4 Installazione

Per un corretto funzionamento, il regolatore di picco richiede un riferimento della capacità nominale del punto di collegamento alla rete principale. Questo può essere ottenuto impostando gli interruttori DIP sul fondo del regolatore di picco il più vicino possibile e al di sotto o uguale alla corrente nominale della connessione di rete principale dell'abitazione.

Dopo che il regolatore di picco è stato installato e posizionato correttamente in base alla Guida di installazione, deve essere collegato all'alimentazione principale e all'apparecchiatura di ricarica.

Per abitazioni e impianti monofase con SunPower Drive da 7,4 kW:

- Collega il conduttore sotto tensione a L1
- Collega il filo neutro a N
- Collega il filo nero del sensore di corrente a I1- e il filo rosso del sensore di corrente a I1+
- Il morsetto del sensore di corrente si collega al conduttore di rete sotto tensione direttamente sul lato del carico dell'interruttore principale.

Per abitazioni e impianti trifase con SunPower Drive 22 kW:

- Collega i tre conduttori sotto tensione delle fasi 1, 2 e 3 a L1, L2 e L3
- Collega il filo neutro a N
- Collega i fili neri dei sensori di corrente delle fasi 1, 2 e 3 rispettivamente a I1-, I2- e I3- e i fili rossi a I1+, I2+ e I3+
- Il morsetto del sensore di corrente si collega ai conduttori sotto tensione della rete per le fasi 1, 2 e 3 direttamente sul lato di carico dell'interruttore principale.

La comunicazione tra il regolatore di picco e l'unità SunPower Drive avviene tramite un cavo Ethernet/LAN. Il collegamento può essere diretto al caricabatterie per veicoli elettrici o tramite la rete locale. La stessa porta Ethernet utilizzata per la comunicazione Internet sul retro del caricabatterie viene utilizzata per la comunicazione con il regolatore di picco.

© 2023 Maxeon Solar Technologies, Ltd. Tutti i diritti riservati. | 549549 Revisione A - Ottobre 2023
Ci riserviamo di modificare senza preavviso le specifiche contenute nel presente documento.

Nel caso in cui la porta Ethernet non venga utilizzata per la comunicazione con Internet, è possibile impostare una connessione diretta al regolatore di picco come illustrato di seguito.

Nel caso in cui la porta Ethernet venga utilizzata per la comunicazione con Internet e sia necessario un regolatore di picco come parte dell'installazione, è possibile impostare una connessione di rete locale al regolatore di picco come illustrato di seguito.

**Rete diretta o locale (installazione 1 fase)**

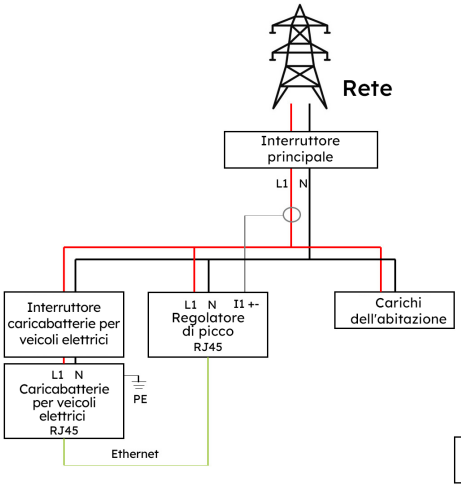


Connessione diretta

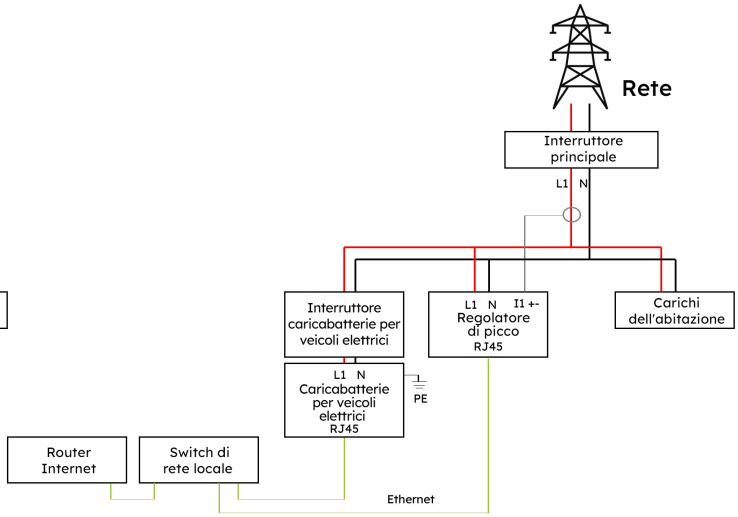


Connessione di rete locale

**Rete diretta o locale (installazione 3 fasi)**

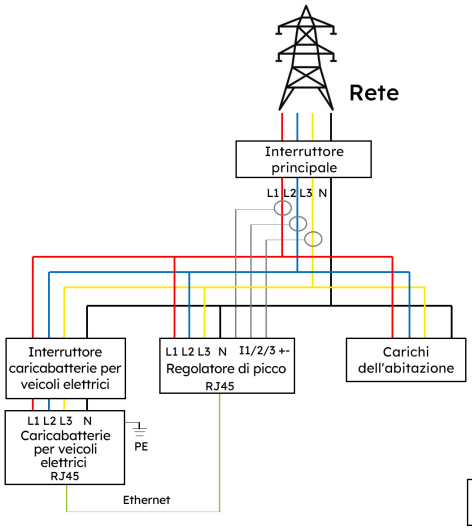


Connessione diretta

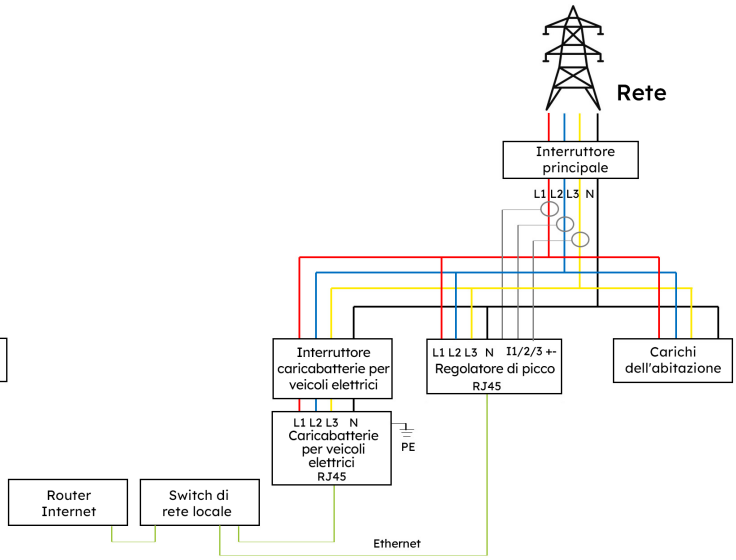


Connessione di rete locale

© 2023 Maxeon Solar Technologies, Ltd. Tutti i diritti riservati. | 549549 Revisione A - Ottobre 2023
Ci riserviamo di modificare senza preavviso le specifiche contenute nel presente documento.

# SunPower Drive
## Wandgemonteerde EV-lader

## Veiligheids- en installatie-instructies

549549 Revisie A
Gepubliceerd oktober 2023

Dit document heeft betrekking op de installatie van de SunPower Drive EV-lader met wandmontage, inclusief:

- DRIVE-EVSE-1-AC-P7-L1-T5-MR-INT
- DRIVE-EVSE-1-AC-P22-L3-T5-R-INT
- DRIVE-EVSE-1-AC-P22-L3-2SS-R-INT

Dit document beschrijft de montage, installatie, inbedrijfstelling, configuratie, bediening en buitengebruikstelling van en probleemoplossing voor de producten, evenals de bediening van de gebruikersinterface van de producten. De bijgevoegde documentatie is een integraal onderdeel van dit product. Bewaar de documentatie op een handige plaats voor toekomstig gebruik en volg alle bijgeleverde instructies op.

Illustraties in dit document zijn beperkt tot de essentiële informatie en kunnen afwijken van het echte product.

Kijk voor de nieuwste versie op
www.sunpower.maxeon.com/int/InstallGuideDrive.
De inhoud kan zonder voorafgaande kennisgeving worden gewijzigd.
Maxeon Solar Technologies, Ltd.
**sunpower.maxeon.com**

© 2023 Maxeon Solar Technologies, Ltd. Alle rechten voorbehouden. | 549549 Revisie A - oktober 2023
Specificaties in dit document kunnen zonder voorafgaande kennisgeving worden gewijzigd.

maxeon
POWERING POSITIVE CHANGE

## Auteursrecht, handelsmerken en disclaimer 4

**1.1. Auteursrecht** 4
**1.2. Handelsmerken** 4
**1.3. Disclaimer** 4

## 2.0 Instructies voor veiligheid en gebruik 5

**2.1. Algemene veiligheid** 5
**2.2. Verwijdering** 5
**2.3. Overzicht van veiligheidssymbolen op de apparatuur** 6

## 3.0 Technische parameters 7

**3.1. Productmodel** 7
**3.2. Technische specificaties** 7
**3.3. Garantie, services, certificeringen en naleving** 8

## 4.0 Productoverzicht 9

**4.1. Visueel overzicht** 9
**4.2. Laadkabel en -connector opbergen** 9
**4.3. Ledlampjes voor status** 10

## 5.0 Installatie 11

**5.1. Voorbereiding voor installatie** 11
5.1.1. Installatiegereedschappen 11
5.1.2. Stroomvoorziening 12
**5.2. Uitpaklijst** 13
**5.3. Wandmontage** 14
**5.4. Inspectie na installatie** 19
5.4.1. Inspectie 19

## 6.0 Inbedrijfstelling 20

**6.1. Veiligheidsinstructies vóór inbedrijfstelling** 20
**6.2. Connectiviteitsinstellingen** 21
6.2.1. Prioriteitsinstellingen van het netwerk 22
6.2.2. Peak Controller 22
6.2.3. 4G-configuratie 23
6.2.4. Ethernetconfiguratie 23
6.2.5. Wifi-configuratie 24
**6.3. SunPower One-app downloaden en installeren** 25
**6.4. SunPower Drive activeren in de SunPower One-app** 25


© 2023 Maxeon Solar Technologies, Ltd. Alle rechten voorbehouden. | 549549 Revisie A - oktober 2023
Specificaties in dit document kunnen zonder voorafgaande kennisgeving worden gewijzigd.

6.5. Eindgebruiker instrueren om SunPower One-account te activeren 26
6.6. Toegang van de installateur tot het monitoringplatform 26

7.0 Onderhoud 27

7.1. Regulier onderhoud 27

8.0 Problemen oplossen 28

8.1. Het laadstation kan niet worden aangezet 28
8.2. Het laadstation is aangesloten op het voertuig maar opladen wordt niet gedetecteerd door het EV 28
8.3. Er wordt ingangsoverspanning waargenomen 29
8.4. Niet volledig opgeladen, melding dat de batterij vol is of dat geen verbinding kon worden gemaakt 29

9.0 Klantenservice 29

10.0 Bijlage Peak Controller 30

10.1. Peak Controller 30
10.2. Gebruiksspecificatie 30
10.3. Beschrijving 31
10.4. Installatie 32

© 2023 Maxeon Solar Technologies, Ltd. Alle rechten voorbehouden. | 549549 Revisie A - oktober 2023
Specificaties in dit document kunnen zonder voorafgaande kennisgeving worden gewijzigd.

# 1.0 Auteursrecht, handelsmerken en disclaimer

## 1.1. Auteursrecht

Alle rechten voorbehouden. Publicatie, duplicatie, distributie en bewerking van dit document en gebruik en communicatie van de inhoud zijn niet toegestaan zonder schriftelijke toestemming. Alle rechten, inclusief rechten uit toegekende patenten of registratie van een elektriciteitsmodel of -ontwerp, zijn voorbehouden.

## 1.2. Handelsmerken

SUNPOWER, SUNPOWER DRIVE en SUNPOWER RESERVE zijn gedeponeerde handelsmerken in verschillende rechtsgebieden. Ga naar https://corp.maxeon.com/trademarks voor meer informatie.

## 1.3. Disclaimer

- Dit document is zorgvuldig technisch geredigeerd voordat het werd gepubliceerd. Het zal met regelmatige tussenpozen worden herzien. In de toekomst kunnen eventueel wijzigingen of aanpassingen worden opgenomen. De inhoud van dit document is uitsluitend samengesteld ter informatie.
- Hoewel Maxeon ernaar heeft gestreefd om informatie in het document nauwkeurig en up-to-date weer te geven, aanvaardt Maxeon geen aansprakelijkheid voor defecten en schade die kunnen voortvloeien uit gebruik van deze informatie.
- In geen geval kan Maxeon aansprakelijk worden gesteld voor directe, indirecte, bijzondere of gevolgschade (inclusief winstderving) ten gevolge van eventuele fouten of omissies in deze handleiding. Alle verplichtingen van Maxeon worden vermeld in de relevante contactuele overeenkomsten. Maxeon behoudt zich het recht voor om dit document van tijd tot tijd te herzien.
- Eventuele afwijkingen van producten, inclusief maar niet beperkt tot klantspecifieke aanpassingen (zoals aangebrachte stickers, simkaarten of het gebruik van afwijkende kleuren), die hierna 'aanpassingen' worden genoemd, kunnen van invloed zijn op de uiteindelijke gebruikservaring, het uiterlijk, de kwaliteit en/of de levensduur van het product.
- Maxeon is niet aansprakelijk voor enige schade aan of veroorzaakt door de productaanpassing.
- Neem contact op met uw dealer voor meer informatie over het standaardproduct en aanpassingen.

# 2.0 Instructies voor veiligheid en gebruik

## 2.1. Algemene veiligheid

SunPower Drive-apparatuur is uitsluitend bedoeld voor het opladen van elektrische voertuigen (EV). Voor correct gebruik van het laadstation (hierna ook wel 'EVSE' (Electric Vehicle Supply Equipment) of 'lader' genoemd) moeten de instructies in deze handleiding altijd in acht worden genomen. Installatie, inbedrijfstelling, onderhoud en vervanging van deze apparatuur mogen uitsluitend worden uitgevoerd door een gekwalificeerde elektricien.

Dit apparaat mag niet worden gerepareerd.
Alle toepasselijke plaatselijke, regionale en nationale voorschriften moeten in acht worden genomen bij de installatie, het gebruik, het onderhoud en de vervanging van dit apparaat.
SunPower kan niet verantwoordelijk worden gesteld als de instructies in dit document en documentatie waarnaar wordt verwezen niet in acht worden genomen.
De instructies voor onderhoud moeten gedurende de levensduur van dit apparaat in acht worden genomen.

Gebruik van dit product is verboden in de volgende situaties:

- in de nabijheid van explosieve of zeer brandbare stoffen
- in de nabijheid van waterbronnen
- wanneer het product in zijn geheel of afzonderlijke componenten van het product zichtbaar beschadigd zijn
- als de risico's van bediening van dit product door kinderen of andere personen niet goed zijn beoordeeld

## 2.2. Verwijdering

Overeenkomstig de Europese Richtlijn 2002/96/EG betreffende afgedankte elektrische en elektronische apparatuur (AEEA) en de omzetting van deze richtlijn in nationale wetgeving moeten de elektrische apparaten inclusief laadpunten die worden gebruikt, gescheiden worden ingezameld en op milieubewuste wijze worden gerecycled. Wij raden aan dat u het gebruikte apparaat retourneert aan de dealer of informatie inwint over een plaatselijk erkend systeem voor inzameling en afvoer. Als u zich niet houdt aan deze EU-richtlijn, kan dit schadelijke gevolgen hebben voor het milieu.

© 2023 Maxeon Solar Technologies, Ltd. Alle rechten voorbehouden. | 549549 Revisie A - oktober 2023
Specificaties in dit document kunnen zonder voorafgaande kennisgeving worden gewijzigd.

## 2.3. Overzicht van veiligheidssymbolen op de apparatuur

| | |
|---|---|
| **GEVAAR** | **'Elektrisch gevaar' duidt op gevaar.**<br>Als u geen aandacht schenkt aan de procedures, werkwijzen of correcte implementatie, kan dit leiden tot letsel of overlijden. Alleen als alle omstandigheden waarnaar wordt verwezen volledig worden begrepen en in acht worden genomen, kan de bediening plaatsvinden waarop het symbool 'Elektrisch gevaar' betrekking heeft. |
| **LET OP** | **'Let op'** duidt op gevaar.<br>Als u geen aandacht schenkt aan de procedures, werkwijzen of correcte implementatie, kan dit leiden tot schade aan het product. Alleen als alle omstandigheden waarnaar wordt verwezen volledig worden begrepen en in acht worden genomen, kan de bediening plaatsvinden waarop het symbool 'Let op' betrekking heeft. |
| **TIP** | 'TIP' geeft informatie voor een optimale installatie en werking van het product. |
| | **Aanduiding voor afvalverwerking van elektrisch en elektronisch afval.**<br>Dit symbool wordt weergegeven op het product, in de instructiehandleiding of op de verpakking ten teken dat de elektrische en elektronische apparatuur en de materialen daarvan op basis van hun markeringen hergebruikt kunnen worden. Door hergebruik van materialen uit oude apparatuur en andere vormen van hergebruik kunt u een belangrijke bijdrage leveren aan het milieu. |

**Let op:** In de desbetreffende hoofdstukken van dit document is uitgebreide veiligheidsinformatie beschikbaar. De veiligheidsinstructies zijn gericht op correct gebruik in de praktijk. Als deze veiligheidsvoorschriften en -instructies niet worden nageleefd, kan de gebruiker zichzelf blootstellen aan het risico van elektrische schokken, brand en/of ernstig letsel.

© 2023 Maxeon Solar Technologies, Ltd. Alle rechten voorbehouden. | 549549 Revisie A - oktober 2023
Specificaties in dit document kunnen zonder voorafgaande kennisgeving worden gewijzigd.

# 3.0 Technische parameters

Geschikt voor alle voertuigen die voldoen aan IEC 62196-2.

## 3.1. Productmodel

| Vermogen | Modelnr. | Connector | Nieuwe versies |
|---|---|---|---|
| **7,4 kW eenfasig** | DRIVE-EVSE-1-AC-P7-L1-T5-MR-INT | Vaste kabel van type 2, 5 m | Noodstopknop, MID-meter |
| **22 kW Driefasig** | DRIVE-EVSE-1-AC-P22-L3-T5-R-INT | Vaste kabel van type 2, 5 m | Noodstopknop |
| **22 kW Driefasig** | DRIVE-EVSE-1-AC-P22-L3-2SS-R-INT | Afsluitbaar stopcontact van type 2 | Noodstopknop |

## 3.2. Technische specificaties

| Technische specificaties | | | |
|---|---|---|---|
| **Elektrisch** | **7,4 kW \| 1P** | **Kabel 22 kW \| 1P/3P** | **Stopcontact 22 kW \| 1P/3P** |
| Nominaal laadvermogen | 7,4 kW | 7,4 kW/11 kW/22 kW | |
| Nominale laadspanning | 230 $V_{AC}$ ±10% | 230/400 $V_{AC}$ ±10% | |
| Nominale frequentie/ bereik | 50/60 Hz | 50/60 Hz | |
| Nominale uitgangsstroom | 32 A | 32 A | |
| Onderlinge verbinding | Eenfasig | Een-/driefasig | |
| Nettype | TN-S, TN-C, TN-C-S, TT | TN-S, TN-C, TN-C-S, TT | |
| Meter | MID-gecertificeerde energiemeter | Ingebouwd | |
| **Mechanisch** | | | |
| Gewicht | Ca. 5,4 kg | Ca. 7,5 kg | Ca. 5,4 kg |
| Afmetingen (HxBxD) | 409 x 282 x 148 mm | | |
| Laaduitgang | 5 m vaste kabel met connector van type 2 (IEC 62196-2) | | Afsluitbaar stopcontact (IEC 62196-2) |
| Laadprotocol | Modus 3 (IEC 61851-1) | | |
| IP-waarde behuizing | IP 55 | | IP 54 |

© 2023 Maxeon Solar Technologies, Ltd. Alle rechten voorbehouden. | 549549 Revisie A - oktober 2023
Specificaties in dit document kunnen zonder voorafgaande kennisgeving worden gewijzigd.

| Technische specificaties | |
|---|---|
| Impactwaarde behuizing | IK 10 |
| Montage | Wandmontage |
| **Communicatie** | Ethernet/LAN, 4G, wifi, OCPP 1.6J |
| Statusaanduiding | Ledlampje |
| **Omgeving** | |
| Bedrijfstemperatuur | -30 °C tot 50 °C |
| Luchtvochtigheid | 5% tot 95% |
| Hoogte | ≤2000 m boven zeeniveau |
| **Overig** | |
| Bescherming | Overstroom, overspanning, onderspanning, reststroom (type A 30 mA AC + 6 mA DC), te hoge temperatuur, aardfout, geïntegreerde overspanningsbeveiliging |
| Optionele accessoires | Peak Controller (Dynamische belastingverdelingsset, raadpleeg de bijlage voor meer informatie) |

## 3.3. Garantie, services, certificeringen en naleving

| | |
|---|---|
| Garanties | 3 jaar productgarantie |
| Monitoring & services | Toegang tot SunPower One-platform met begeleidende app voor inbedrijfstelling, garantieregistratie<br>Mobiliteitsservices worden geleverd via onze partner ev.energy. |
| Certificeringen en naleving | IEC 61851-1, IEC 61851-21-2, LVD 2014/35/EU, RED 2014/53/EU, CE |

© 2023 Maxeon Solar Technologies, Ltd. Alle rechten voorbehouden. | 549549 Revisie A - oktober 2023
Specificaties in dit document kunnen zonder voorafgaande kennisgeving worden gewijzigd.

# 4.0 Productoverzicht

## 4.1. Visueel overzicht

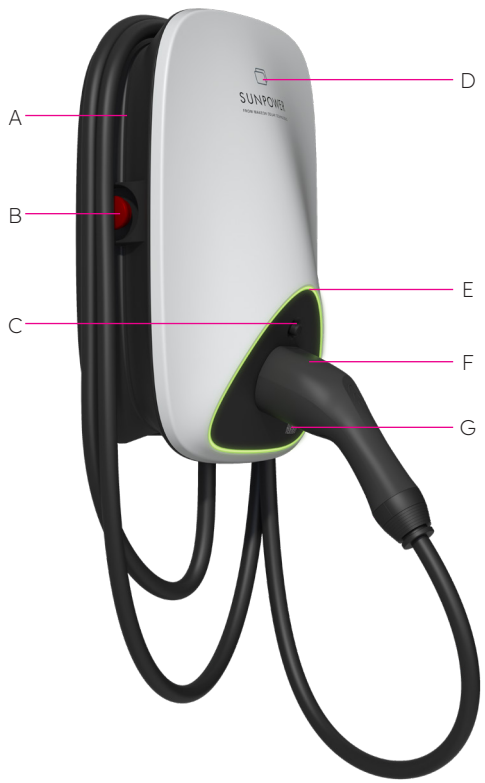


**Afbeelding 1 Visueel overzicht van het product**

**A** Kabelwikkelaar

**B** Noodstopknop

**C** Ontgrendelknop laadconnector

**D** RFID-kaartlezer

**E** Ledlampje

**F** Laadconnector

**G** QR-code laadpunt-ID (CPID)

## 4.2. Laadkabel en -connector opbergen

Wanneer het laadstation niet wordt gebruikt, moet de laadkabel worden opgerold en om de kabelwikkelaar [A] worden gehangen; de laadconnector moet veilig op de aangegeven positie [F] worden ingestoken.

© 2023 Maxeon Solar Technologies, Ltd. Alle rechten voorbehouden. | 549549 Revisie A - oktober 2023
Specificaties in dit document kunnen zonder voorafgaande kennisgeving worden gewijzigd.

## 4.3. Ledlampjes voor status

De SunPower Drive is voorzien van ledlampjes waarvan de kleur de werkstand van het laadstation aangeeft.

| Lichteffect | | Betekenis | Volgende bediening |
|---|---|---|---|
| | Het groene lampje brandt continu. | Het laadstation staat in de stand-bystand en vertoont geen storingen. | Sluit de laadconnector correct aan op het voertuig. |
| | Het blauwe lampje brandt continu. | De laadconnector is aangesloten. | Begin met laden via de ev.energy-app. |
| | Het blauwe lampje knippert snel. | RFID-kaartauthenticatie (indien geactiveerd in de ev.energy-appinstellingen) | Wacht tot de authenticatie is voltooid. |
| | Het blauwe lampje pulseert. | Bezig met laden | Het voertuig staat in de laadstand (als slim laden is ingeschakeld in de instellingen van de ev.energy-app, verloopt het laden automatisch en wordt het voertuig geladen volgens het laadschema). |
| | Het blauwe lampje knippert langzaam. | Laden is uitgesteld | Controleer het scherm van het voertuig voor foutmeldingen: Als er een fout is opgetreden, koppelt u de lader los en controleert u of de laadcapaciteit is beperkt door het elektriciteitsnet of ev.energy. Als de fout nog steeds wordt weergegeven, neemt u contact op met de voertuigdealer; zo niet, dan is de laadcapaciteit aan de netwerkzijde beperkt. |
| | Rode lampje brandt continu | Fout of E-Stop is geactiveerd. | Verhelp de storingen door de stappen in het gedeelte 'Problemen oplossen' uit te voeren. Als u het probleem niet kunt oplossen, neemt u contact op met uw dealer of serviceprovider. |

© 2023 Maxeon Solar Technologies, Ltd. Alle rechten voorbehouden. | 549549 Revisie A - oktober 2023
Specificaties in dit document kunnen zonder voorafgaande kennisgeving worden gewijzigd.

# 5.0 Installatie

## 5.1. Voorbereiding voor installatie

### 5.1.1. Installatiegereedschappen

| Nr. | Type | Naam | Doel | Afbeelding |
|---|---|---|---|---|
| **1** | Kabelverwerking | Elektriciensmes | Isolatiemateriaal strippen | |
| **2** | Kabelverwerking | Striptang | Isolatiemateriaal strippen | 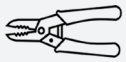 |
| **3** | Kabelverwerking | Krimptang | Pin-terminals krimpen | 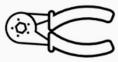 |
| **4** | Kabelverwerking | Krimptang | Ring-terminals krimpen | |
| **5** | Netwerkkabelverwer-king | RJ45-krimptang | RJ45-connector krimpen | |
| **6** | Gereedschap voor installatie | Hamerboor | Boren | 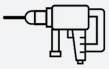 |
| **7** | Gereedschap voor installatie | Combinatietang (volledige set) | Moeren aanbrengen en verwijderen | 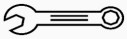 |
| **8** | Gereedschap voor installatie | Schroevendraaier (PH2) | Schroeven aanbrengen en verwijderen | |
| **9** | Gereedschap voor installatie | Schroevendraaier (SL2) | Schroeven aanbrengen en verwijderen | 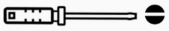 |
| **10** | Gereedschap voor installatie | Torx-schroevendraaier (hele set) | Schroeven aanbrengen en verwijderen | |
| **11** | Gereedschap voor installatie | Elektrische moment-schroevendraaier (met complete set met PH-, Torx- en SL-schroefbit) | Schroeven aanbrengen en verwijderen | 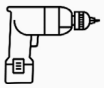 |
| **12** | Gereedschap voor installatie | Hamer | Slaan | |
| **13** | Meetinstrument | Waterpas | Meten of een vlak horizontaal is | |
| **14** | Meetinstrument | Rolmaat | Afstand meten | |
| **15** | Markeergereedschap | Potlood | Markering |  |

**Let op:** de bovenstaande gereedschappen moeten worden geselecteerd op basis van de concrete situatie ter plekke.

© 2023 Maxeon Solar Technologies, Ltd. Alle rechten voorbehouden. | 549549 Revisie A - oktober 2023
Specificaties in dit document kunnen zonder voorafgaande kennisgeving worden gewijzigd.

## 5.1.2. Stroomvoorziening

1. Voor het AC-laadstation van 7,4 kW is een eenfasige AC-stroomvoorziening nodig met de volgende elektrische-ingangsvereisten:
   a. AC-bedrijfsspanning: 230 VAC ±10%
   b. AC-bedrijfsfrequentie: 50 Hz/60 Hz

2. Voor het AC-laadstation van 22 kW is een driefasige AC-stroomvoorziening nodig met de volgende elektrische-ingangsvereisten:
   a. AC-bedrijfsspanning: 400 VAC ±10%
   b. AC-bedrijfsfrequentie: 50 Hz/60 Hz

3. Het wordt aanbevolen stroomopwaarts van het laadstation een miniatuurcircuitonderbreker (MCB) te installeren. Een RCD van type A wordt aanbevolen. Zorg dat aan plaatselijke vereisten en veiligheidsvoorschriften wordt voldaan. De aanbevolen specificaties van de MCB zijn als volgt:

| Vermogen | Serie | Nominale spanning | Nominale stroom | Uitschakel-karakteristieken | RCD |
|---|---|---|---|---|---|
| 7,4 W | 1P+N | 230 V | 40 A | C | 30 mA |
| 22 kW | 3P+N | 400 V | 40 A | C | 30 mA |

4. Lijst met kabels

| Kabelnaam | Model | Opmerking |
|---|---|---|
| Voedingskabel | 7,4 kW: kabel van 5*6 mm2 met koperen kern<br>22 kW: kabel van 5*6 mm2 met koperen kern | Flexibele laadkabel |
| Netwerkkabel (optioneel) | CAT5/CAT6 | Wordt gebruikt als ethernet- of Modbus TCP/IP-communicatie vereist is |

**Let op:** Bij de installatie van de EVSE moet worden voldaan aan de normen en voorschriften die in de betreffende regio of het betreffende land van toepassing zijn. De verstrekte gegevens zijn gebaseerd op de bedrijfsomstandigheden van de laadlocatie met de veronderstelling dat aan alle voorwaarden is voldaan. De vermelde parameters zijn uitsluitend aanbevelingen.

© 2023 Maxeon Solar Technologies, Ltd. Alle rechten voorbehouden. | 549549 Revisie A - oktober 2023
Specificaties in dit document kunnen zonder voorafgaande kennisgeving worden gewijzigd.

## 5.2. Uitpaklijst

| Nr. | Apparaat | Aant. |
|---|---|---|
| 1 | SunPower Drive-laadstation | 1 |
| 2 | Achterplaat en ingangsafdichting | |
| | Achterplaat | 1 |
| | Afdichtstrip | 1 |
| | Rubberen kabelingangsplug | 1 |
| 3 | Plastic kabelklem | 1 |
| 4 | Montagesjabloon met beknopte installatiehandleiding | 1 |
| 5 | RV5-4-ring-terminals van 4-6 $mm^2$ | 3 |
| 6 | E6012-kabelhulzen van 6$mm^2$ | 3 |
| 7 | Montageaccessoire | |
| | Montagebeugel | 1 |
| | Zelftappende schroef M6 x 50 mm (1 reserve) | 5 |
| | Plastic wandplug/muurankerplug 8 mm x 60 mm (1 reserve) | 5 |
| | Torx-schroef M6 x 12 mm (1 reserve) | 3 |
| | Combinatie-kruiskopschroef M4 x 12 mm (1 reserve) | 9 |
| 8 | Schroefklem M4 x 13,9 mm (1 reserve) | 6 |
| 9 | SunPower RFID-authenticatiekaarten | 2 |
| 10 | QC-certificering | 1 |
| 11 | Aardleiding | 1 |
| 12 | Beschermhuls tegen binnendringende stoffen | 1 |

© 2023 Maxeon Solar Technologies, Ltd. Alle rechten voorbehouden. | 549549 Revisie A - oktober 2023
Specificaties in dit document kunnen zonder voorafgaande kennisgeving worden gewijzigd.

## 5.3. Wandmontage

De algemene assemblagetekening van wandmontage zoals weergegeven in afbeelding 2.

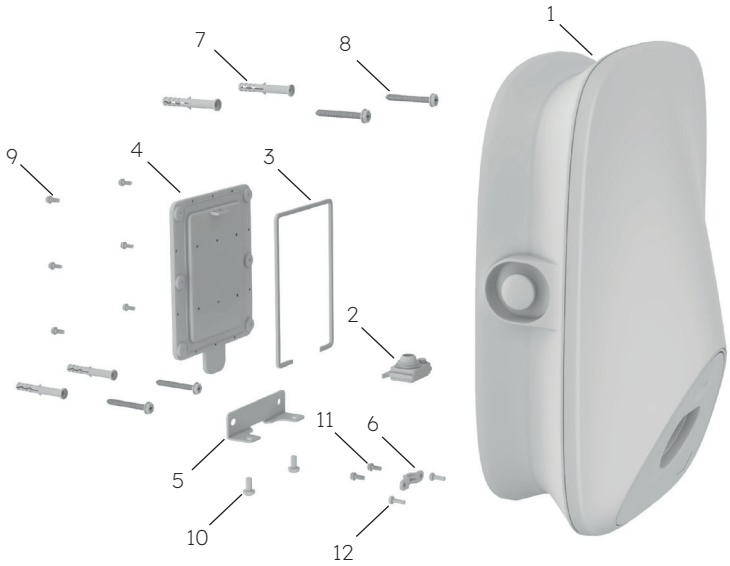


1 SunPower Drive-laadstation
2 Rubberen kabelingangsplug
3 Afdichtstrip
4 Achterplaat
5 Montagebeugel
6 Plastic kabelklem
7 Plastic wandplug/muurankerplug 8 mm x 60 mm
8 Zelftappende schroef M6*50
9 Combinatie-kruiskopschroef M4*12
10 Torx-schroef M6*12
11 Combinatie-kruiskopschroef M4*12
12 Combinatie-kruiskopschroef M4*12

**Afbeelding 2 Algemene assemblagetekening van wandmontage**

© 2023 Maxeon Solar Technologies, Ltd. Alle rechten voorbehouden. | 549549 Revisie A - oktober 2023
Specificaties in dit document kunnen zonder voorafgaande kennisgeving worden gewijzigd.

**Installatiestappen:**

**Opmerking:** Tijdens het bedraden/de installatie moet de elektrische voeding uitgeschakeld zijn.

## 1. Bedrading

| | |
|---|---|
| 1 | Omdat de bedrading van dit product zich aan de achterkant bevindt, moet de bedrading worden voltooid voordat het laadstation aan de muur wordt bevestigd. Installeer eerst de afdichtstrip zoals weergegeven in afbeelding 3. |
| 2 | Haal de rubberen kabelingangsplug uit de verpakking met reserveonderdelen. Als een netwerkkabel moet worden aangesloten, moeten de afdichtpunten van de netwerkkabel vóór gebruik op maat worden geknipt, zoals in afbeelding 4. |

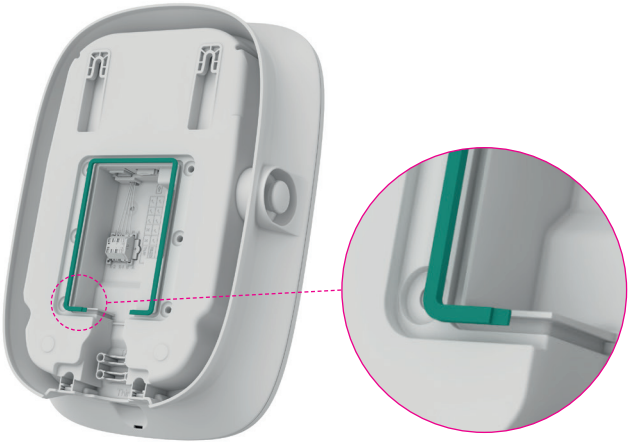

**Afbeelding 3 Afdichtstrip installeren**

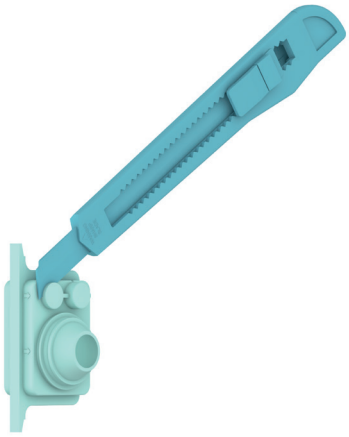

**Afbeelding 4 Kabelingangsplug op maat knippen**

| | |
|---|---|
| 3 | Haal de voedingskabel door de rubberen afdichtplug. Als een netwerkkabel aangesloten moet worden, haalt u deze erdoor zoals weergegeven in afbeelding 5. |

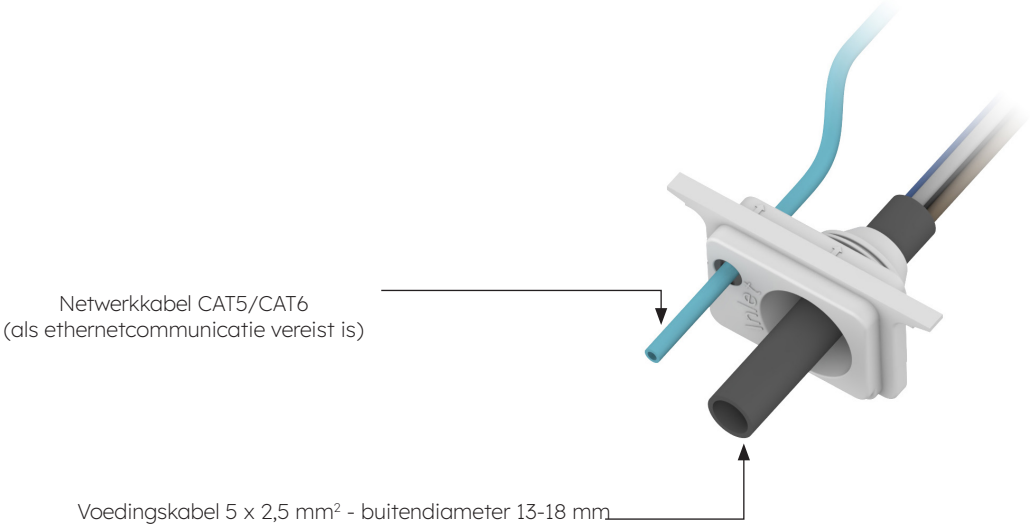


**Afbeelding 5 Kabel door de rubberen kabelingangsplug halen**

© 2023 Maxeon Solar Technologies, Ltd. Alle rechten voorbehouden. | 549549 Revisie A - oktober 2023
Specificaties in dit document kunnen zonder voorafgaande kennisgeving worden gewijzigd.

| | |
|---|---|
| 4 | Controleer de lengte van de ingangskabel en de striplengte volgens de vereisten in afbeelding 6. De voedingskabel is een flexibele kabel die met een ring-terminal moet worden gekrimpt. Als netwerkkabel kan een CAT5- of CAT6-kabel worden gebruikt, die wordt gekrimpt met de netwerkkabelconnector. |

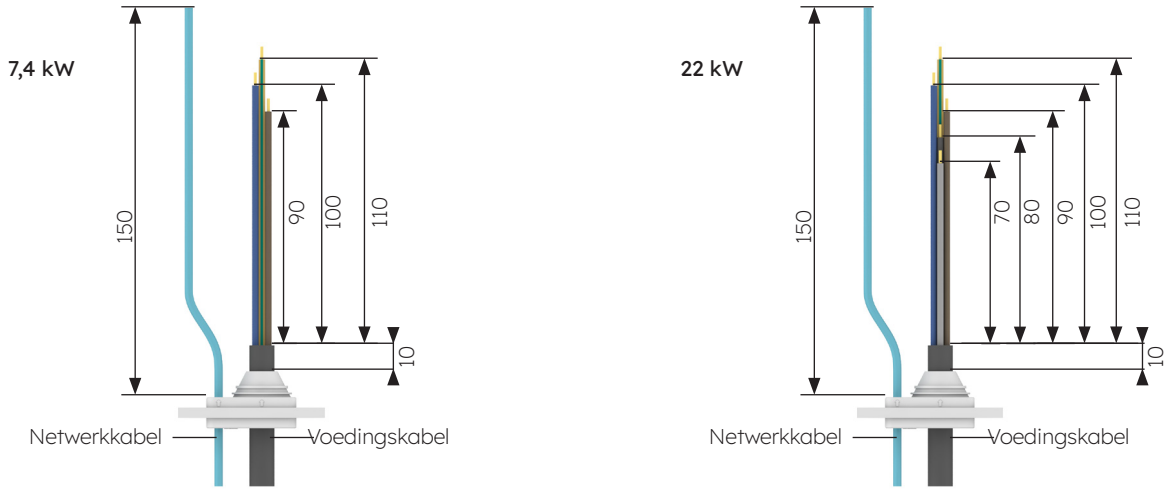


**Afbeelding 6 Lengte van ingangskabel (in mm)**

| | |
|---|---|
| 5 | De voedingskabel moet worden gekrimpt met de ring-terminal. Het krimpproces wordt weergegeven in afbeelding 7. |

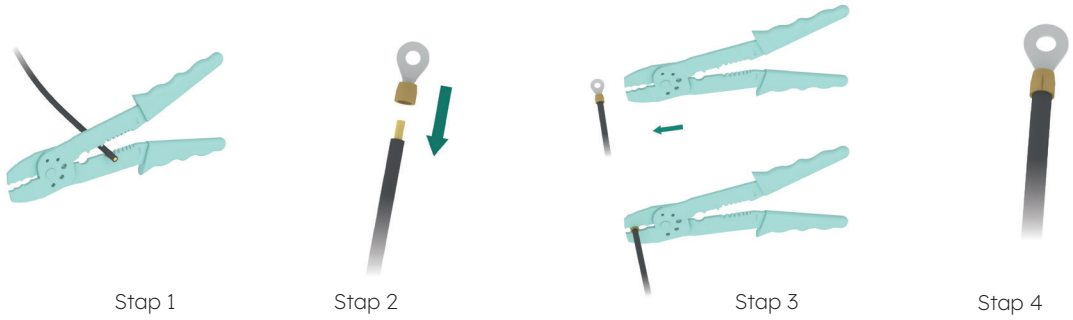


**Afbeelding 7 Ring-terminal krimpen**

| | |
|---|---|
| 6 | Installeer de rubberen kabelingangsplug en voltooi de bedrading, zoals weergegeven in afbeelding 8. Voltooi de bedrading van de voedingskabel en sluit vervolgens indien nodig de netwerkkabel aan. Een externe aarding is niet vereist. |

**Afbeelding 8 Bedradingsschema**

© 2023 Maxeon Solar Technologies, Ltd. Alle rechten voorbehouden. | 549549 Revisie A - oktober 2023
Specificaties in dit document kunnen zonder voorafgaande kennisgeving worden gewijzigd.

| | |
|---|---|
| 7 | Als de massieve kabel als voedingskabel wordt gebruikt, verwijdert u de originele schroeven op het klemmenblok en installeert u de schroefklem om de voedingskabel te verbinden, zoals weergegeven in afbeelding 9. Voor de massieve kabel hoeven geen ring-terminals te worden gekrimpt. |

**Afbeelding 9 Schroefklem installeren**

| | |
|---|---|
| 8 | Bevestig de kabels met de plastic kabelklem, zoals weergegeven in afbeelding 10. |

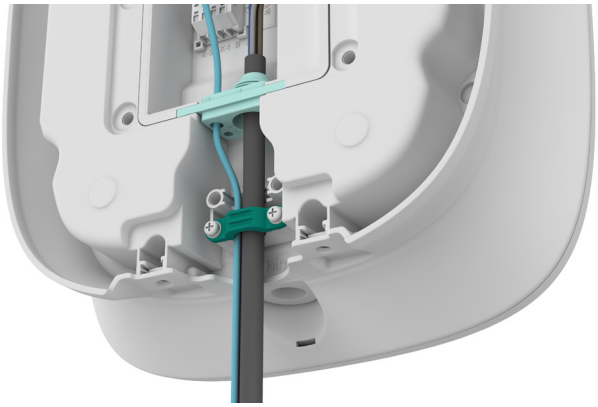

**Afbeelding 10 Plastic kabelklem**

| | |
|---|---|
| 9 | Nadat u de bedrading hebt voltooid, voert u de simkaart in, zoals weergegeven in afbeelding 11. |
| 10 | Sluit de achterplaat, zoals weergegeven in afbeelding 12. |

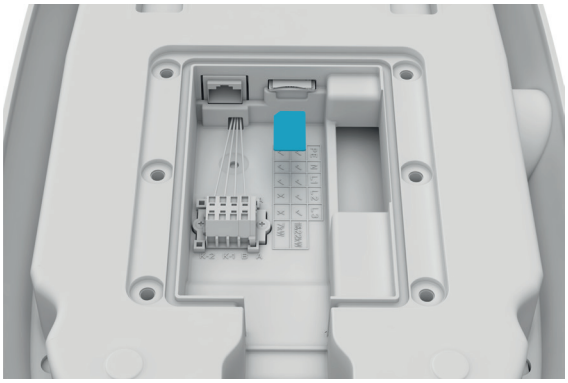

**Afbeelding 11 De simkaart invoeren**

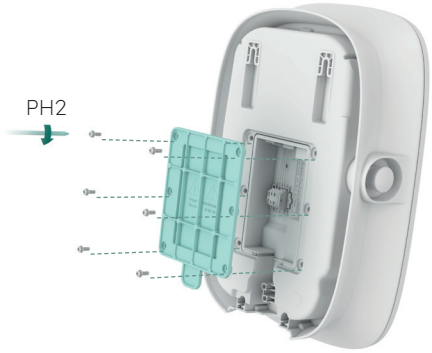


**Afbeelding 12 De achterplaat sluiten**

© 2023 Maxeon Solar Technologies, Ltd. Alle rechten voorbehouden. | 549549 Revisie A - oktober 2023
Specificaties in dit document kunnen zonder voorafgaande kennisgeving worden gewijzigd.

1. Bepaal de installatiepositie. Er wordt een afstand van 1-1,3 m tussen de bovenkant van het laadstation en de vloer aanbevolen. Controleer met een waterpas of de sjabloon horizontaal is geplaatst. Markeer vervolgens de boorgaten met een potlood, zoals weergegeven in afbeelding 13. Er wordt een onderhoudsafstand van ten minste 200 mm aan beide zijden van het laadstation aanbevolen, zoals weergegeven in afbeelding 13.

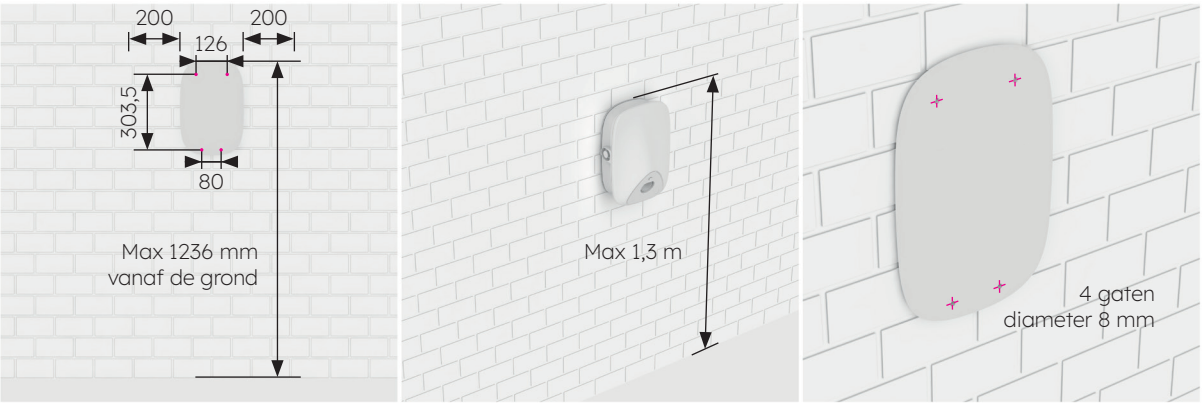


**Afbeelding 13 Boorgaten markeren**

2. Boor op de gemarkeerde positie gaten met een Ø8-boortje. De effectieve lengte van de boor is niet minder dan 80 mm en de boordiepte is 60 mm, zoals weergegeven in afbeelding 14.
3. Steek plastic expansiebuizen van Ø8*60 in de vier montagegaten en bevestig de montagebeugel in de twee onderste montagegaten en twee zelftappende M6*50-schroeven, zoals weergegeven in afbeelding 15. Gebruik een waterpas om, na bevestiging van de montagebeugel, te controleren of deze horizontaal is geplaatst.

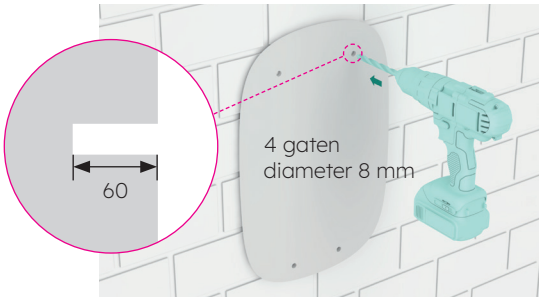


**Afbeelding 14 Gaten in de muur boren**

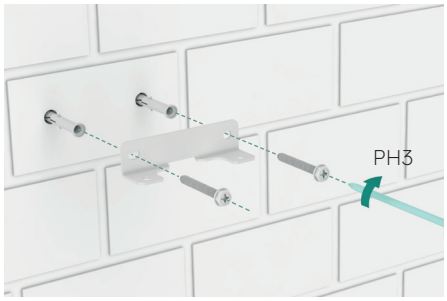


**Afbeelding 15 Montagebeugel bevestigen**

4. Installeer zelftappende M6*50-schroeven in de twee bovenste gaten. De schroef moet nog 7 mm buiten de muur uitsteken. Hang vervolgens het laadstation met de twee ophangsleuven aan de achterkant aan de twee zelftappende schroeven, zoals weergegeven in afbeelding 16.
5. Bevestig de onderkant van het laadstation op de montagebeugel met behulp van twee M6*12-schroeven zoals weergegeven in afbeelding 17, en controleer met een waterpas of het laadstation horizontaal hangt.

**Afbeelding 16 Laadstation ophangen**

**Afbeelding 17 Onderkant van laadstation bevestigen**

© 2023 Maxeon Solar Technologies, Ltd. Alle rechten voorbehouden. | 549549 Revisie A - oktober 2023
Specificaties in dit document kunnen zonder voorafgaande kennisgeving worden gewijzigd.

## 5.4. Inspectie na installatie

### 5.4.1. Inspectie

1. Controleer of de onderkant stevig vastzit en is afgedicht.
2. Controleer of de interne componenten van de apparatuur stevig vastzitten.
3. Controleer of de elektrische verbindingen en de bedrading correct en volledig zijn, of de verbindingen goed vastzitten en of de aarding betrouwbaar is.
4. Controleer of de mate van bescherming van de apparatuur voldoet aan de vereisten, in het bijzonder bij de kabelingang onder aan de lader.
5. Bekijk het algemene uiterlijk, de markering en de integriteit en controleer of alles schoon is.

© 2023 Maxeon Solar Technologies, Ltd. Alle rechten voorbehouden. | 549549 Revisie A - oktober 2023
Specificaties in dit document kunnen zonder voorafgaande kennisgeving worden gewijzigd.

# 6.0 Inbedrijfstelling SunPower Drive

## 6.1. Veiligheidsinstructies vóór inbedrijfstelling

- Zorg dat het laadstation correct wordt aangesloten op de stroomvoorziening.
- Zorg dat het laadstation volgens de vereisten wordt geïnstalleerd.
- Zorg dat het laadstation wordt ingeschakeld tijdens de inbedrijfstelling.
- Controleer of de laadconnector is gedraaid en of kabels, pluggen en behuizingen in goede staat verkeren.

© 2023 Maxeon Solar Technologies, Ltd. Alle rechten voorbehouden. | 549549 Revisie A - oktober 2023
Specificaties in dit document kunnen zonder voorafgaande kennisgeving worden gewijzigd.

## 6.2. Connectiviteitsinstellingen

Om de inbedrijfstelling voor de onlangs geïnstalleerde SunPower Drive te starten, moet een functionele gegevensverbinding tot stand worden gebracht die ook nodig is voor constante controle en monitoring. De SunPower Drive ondersteunt drie methoden van gegevensverbinding: ethernet, wifi en 4G (eigen sim en gegevenscontract vereist).

1. Start de lader op bij de geïnstalleerde speciale laad-MCB.
2. De lader start op en na 30 seconden wordt het netwerk van het wifi-toegangspunt waarop de SunPower Drive-eenheid is aangesloten geactiveerd. Dit netwerk kan worden geïdentificeerd aan de hand van de SSID 'SUNPOWER DRIVE'.
3. Ga op uw mobiele apparaat of laptop naar de verbindingsinstellingen en zoek het netwerk van het wifi-toegangspunt op.
4. Er is geen wachtwoord vereist om verbinding te maken met het netwerk van de Drive-eenheid.
5. Zodra u verbinding hebt gemaakt, start uw mobiele browser en voert u het volgende IP-adres van de SunPower Drive exact in: 'http://192.168.87.136:8080'. Door deze actie wordt een eenvoudige interface geopend waarmee de Drive-eenheid verbinding kan maken met het ethernet-, wifi- of 4G-netwerk op de locatie.
6. Log in met een gebruikersnaam (xxcd) en wachtwoord (28912891).

In plaats van via het wifi-toegangspunt van de SunPower Drive kunt u ook verbinding maken via de ethernetpoort aan de achterkant van de lader met een standaard-ethernetkabel die op uw laptop wordt aangesloten.

1. Zodra u verbinding hebt gemaakt, start u uw laptopbrowser en voert u het volgende IP-adres van de SunPower Drive exact in: 'http://192.168.88.206:8080'. Daarna voert u dezelfde aanmeldingsprocedure uit als eerder is beschreven.

**Belangrijk:** In sommige gevallen moet u de lokale netwerkinstellingen van uw laptop (IPv4) aanpassen zodat deze met hetzelfde subnet is verbonden als SunPower Drive.

© 2023 Maxeon Solar Technologies, Ltd. Alle rechten voorbehouden. | 549549 Revisie A - oktober 2023
Specificaties in dit document kunnen zonder voorafgaande kennisgeving worden gewijzigd.

## 6.2.1. Instellen van voorkeursnetwerken

Voor de Drive kunt u een, twee of drie communicatiemethoden voor verbinding met het internet gebruiken. Als u een voorkeur instelt, bepaalt u wat de belangrijkste verbindingsmethode is en wat de alternatieven zijn. Selecteer er altijd drie, zelfs als maar één methode wordt gebruikt.

1. Ga onder software-instellingen naar de instellingen voor voorkeursnetwerken.
2. Klik op 'Enable workmode' (Werkmodus inschakelen)
3. De beschikbare opties zijn WLAN (voor wifi), Eth0 (voor ethernet/LAN) en 4G
4. Selecteer voorkeur 1/2/3 afhankelijk van de voorkeursmethode voor uw internetverbinding
5. Klik op 'Submit' (Verzenden) om de instelling te bevestigen en wacht op de bevestiging 'Succes'.
6. Wacht na bevestiging van 'Failure' (Mislukt) enkele seconden en klik dan opnieuw op 'Submit' (Verzenden).

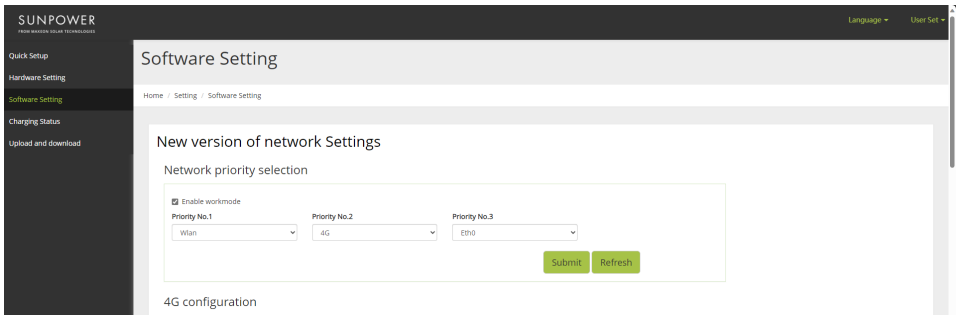


## 6.2.2. Peak Controller

Alleen als het Peak Controller-accessoire is geïnstalleerd, voert u de volgende stappen voor inbedrijfstelling van de Peak Controller uit.

1. Ga onder software-instellingen naar 'Modbus tcp'.
2. Voer onder 'Port' (Poort) het poortnummer 502 in.
3. Selecteer onder 'mode select' (Modus selecteren) de optie 'pct'.
4. Stel 'safe current (unit: A)' (Veilige stroom (eenheid)) in op een limiet van '6'.
5. Klik op 'Submit' (Verzenden) om de instelling te bevestigen en wacht op de bevestiging 'Succes'.
6. Wacht na bevestiging van 'Failure' (Mislukt) enkele seconden en klik dan opnieuw op 'Submit' (Verzenden).

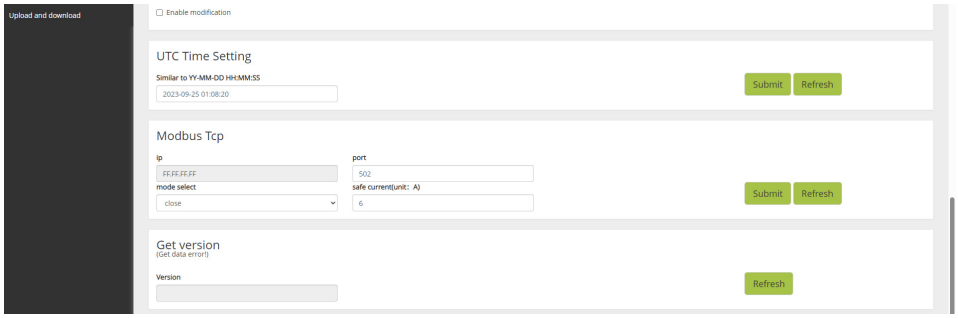


© 2023 Maxeon Solar Technologies, Ltd. Alle rechten voorbehouden. | 549549 Revisie A - oktober 2023
Specificaties in dit document kunnen zonder voorafgaande kennisgeving worden gewijzigd.

## 6.2.3. 4G-configuratie

1. Ga onder software-instellingen naar '4G-configuratie'.
2. Klik op 'Enable modification' (Aanpassing activeren).
3. Stel APN, gebruiker, wachtwoord en pin in volgens de huidige gebruikswaarden (afhankelijk van de simkaart van de serviceprovider).
4. Klik op 'Submit' (Verzenden) om de instelling te bevestigen en wacht op de bevestiging 'Succes'.
5. Wacht na bevestiging van 'Failure' (Mislukt) enkele seconden en klik dan opnieuw op 'Submit' (Verzenden).

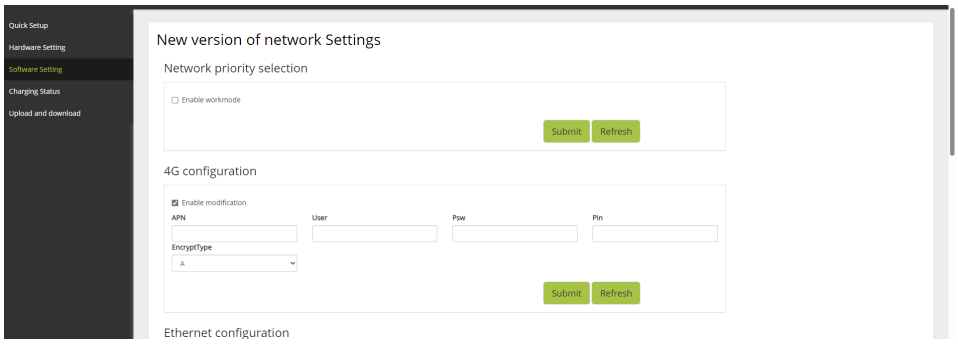


## 6.2.4. Ethernetconfiguratie

1. Ga onder software-instellingen naar 'Ethernetconfiguratie'.
2. Klik op 'Enable modification' (Aanpassing activeren).
3. Klik op 'DHCPC Enable' (DHCPC activeren).
4. Klik op 'Submit' (Verzenden) om de instelling te bevestigen en wacht op de bevestiging 'Succes'.
5. Wacht na bevestiging van 'Failure' (Mislukt) enkele seconden en klik dan opnieuw op 'Submit' (Verzenden).

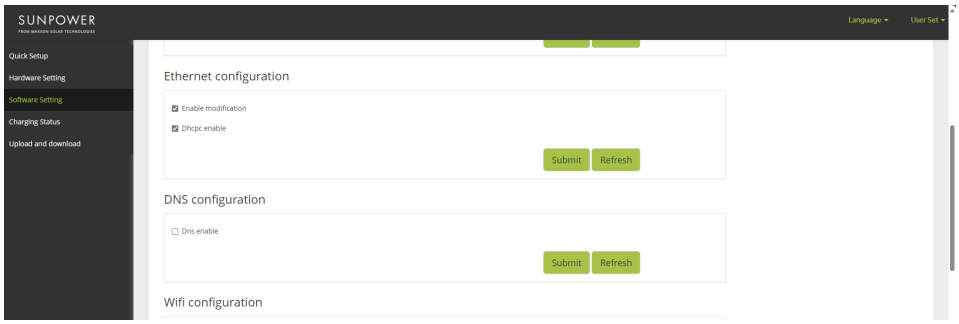


© 2023 Maxeon Solar Technologies, Ltd. Alle rechten voorbehouden. | 549549 Revisie A - oktober 2023
Specificaties in dit document kunnen zonder voorafgaande kennisgeving worden gewijzigd.

## 6.2.5. Wifi-configuratie

1. Ga onder software-instellingen naar 'Wifi-configuratie'.
2. Klik op 'Enable modification' (Aanpassing activeren).
3. Kies onder 'Mode selection' (Modus selecteren) de optie 'STA'.
4. Vul 'SSID' (wifi-ID) en 'Psw' (wifi-wachtwoord) in volgens de wifi-instellingen van de klant.
5. Kies voor 'Encryption' (Versleuteling) in de meeste gevallen de optie wpa2.
6. Klik op 'Dhcpcp enable' (DHCPC activeren).
7. Klik op 'Submit' (Verzenden) om de instelling te bevestigen en wacht op de bevestiging 'Succes'.
8. Wacht na bevestiging van 'Failure' (Mislukt) enkele seconden en klik dan opnieuw op 'Submit' (Verzenden).

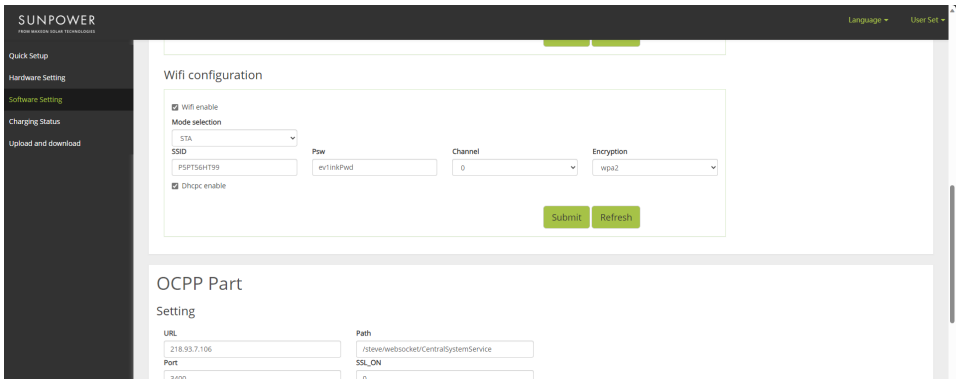


**Belangrijk:** Nadat u de wifi-instellingen hebt verzonden, wordt het wifi-toegangspunt van de SUNPOWER DRIVE uitgeschakeld en vanaf dat moment bent u niet meer aangesloten op de webinterface van de lader. Als u op enig moment weer via wifi toegang moet hebben tot de webinterface, start u de lader weer op en herhaalt u de stappen voor wifi-verbinding.

© 2023 Maxeon Solar Technologies, Ltd. Alle rechten voorbehouden. | 549549 Revisie A - oktober 2023
Specificaties in dit document kunnen zonder voorafgaande kennisgeving worden gewijzigd.

## 6.3. De SunPower One-app downloaden en installeren

1. Download de SunPower One-app door de QR-code op de montagesjabloon bij de beknopte installatiehandleiding die u bij de Drive-oplader voor elektrische auto's hebt ontvangen te scannen.

    - Gebruikers van Android-apparaten kunnen in plaats daarvan de SunPower One-app downloaden in Google Play.
    - Gebruikers van iOS-apparaten kunnen de SunPower One-app downloaden in de Appstore.

| | |
|---|---|
| **TIP** | Hulpmiddelen voor inbedrijfstelling inclusief inloggegevens zijn alleen beschikbaar voor installateurs |

## 6.4. SunPower Drive in de SunPower One-app activeren

Controleer voordat u begint of Drive correct is geïnstalleerd en of de gegevensverbinding goed werkt.

Voer de volgende stappen uit voor een succesvolle activering van de SunPower Drive:

2. Start de SunPower One-app en log in met uw SunPower One-gebruikersnaam (e-mailadres) en wachtwoord.
3. Tik in het beginscherm op 'Start' om het inbedrijfstellingsproces voor een nieuw systeem te starten.
4. Voer op het volgende scherm het e-mailadres in van de klant voor wie u het systeem installeert. Dit e-mailadres wordt gebruikt om het SunPower One-klantaccount te configureren dat nodig is om in te loggen op de ev.energy-app. Het is cruciaal om de klant te vragen of dit e-mailadres juist is en of de klant er toegang toe heeft op zijn mobiele apparaat.
5. Selecteer de juiste systeemconfiguratie door op SunPower Drive te tikken en volg de stappen van de app om de activering en configuratie van uw installatie te voltooien.
6. Nadat het instellen van de Drive is voltooid, wordt er een bevestigingse-mail naar de klant gestuurd. Deze e-mail bevat een link waarmee de klant het SunPower One-account kan activeren en kan genieten van de complete SunPower One-ervaring.

© 2023 Maxeon Solar Technologies, Ltd. Alle rechten voorbehouden. | 549549 Revisie A - oktober 2023
Specificaties in dit document kunnen zonder voorafgaande kennisgeving worden gewijzigd.

## 6.5. Eindgebruiker instrueren om SunPower One-account te activeren

Controleer of de huiseigenaar de activeringse-mail voor SunPower One heeft ontvangen en de stappen voor activering van het account heeft uitgevoerd.

Nadat het account is geactiveerd, ontvangt de gebruiker een e-mail met instructies voor het downloaden en installeren van de ev.energy-app, de app van onze partner voor mobiliteitsservices. Na het downloaden moet de klant op de knop 'log in with SunPower' (inloggen met SunPower) klikken om in te loggen bij ev.energy met zijn SunPower-accountgegevens en de ev.energy-onboarding te doorlopen.

Een eindgebruiker die al een actief SunPower One-account heeft, ontvangt geen activeringse-mail, maar meteen de e-mail over de ev.energy-app.

**TIP**

De garantieregistratie van de SunPower Drive is voltooid wanneer de huiseigenaar het klantaccount heeft geactiveerd.

## 6.6. Toegang van de installateur tot het monitoringplatform

Als installateur hebt u via uw SunPower One-cockpit toegang tot het monitoringkanaal voor de EV-lader via de link **https://partners.sunpower.maxeon.com/login**, waar u op het SunPower Drive-dashboard moet klikken.

© 2023 Maxeon Solar Technologies, Ltd. Alle rechten voorbehouden. | 549549 Revisie A - oktober 2023
Specificaties in dit document kunnen zonder voorafgaande kennisgeving worden gewijzigd.

# 7.0 Onderhoud

## 7.1. Regulier onderhoud

Om het systeem operationeel en in goede staat te houden, wordt aanbevolen om volgens de volgende tabel basisonderhoud aan het apparaat uit te voeren.

| Controle-item | Cyclus | Hantering |
|---|---|---|
| Laadconnector | Jaarlijks | Controle |
| Schakelaarbescherming tegen lekstroom | Jaarlijks | Controle |
| Controle van de werking van de noodstopknop | Jaarlijks | Test |

**Belangrijk:** Dit regelmatige onderhoud vormt slechts een richtlijn voor goede praktijken. Zorg dat de betreffende plaatselijke wetten en voorschriften strikt worden nageleefd.

© 2023 Maxeon Solar Technologies, Ltd. Alle rechten voorbehouden. | 549549 Revisie A - oktober 2023
Specificaties in dit document kunnen zonder voorafgaande kennisgeving worden gewijzigd.

# 8.0 Problemen oplossen

## 8.1. Het laadstation kan niet worden aangezet

**Symptoom: De led van het laadstation gaat niet aan**

Tips voor probleemoplossing

1. Controleer of het ingangsvermogen binnen de opgegeven limieten valt.
2. Controleer of de stroomonderbreker in de verdeelkast is uitgeschakeld. Zo ja, dan zet u deze AAN. Controleer of het stroomlampje aan is. Als het AAN is, is de storing verholpen.
3. Nadat u de factoren hebt weggenomen die de fout veroorzaken, meet u de ingangs- en uitgangsspanning van de onderbreker met een multimeter. Als de ingangsspanning zich bij een ingeschakelde onderbreker binnen de normale grenzen van het elektriciteitsnet bevindt en er geen uitgangsspanning of er abnormale uitgangsspanning is, is de onderbreker defect en moet deze worden gerepareerd.
4. Als de ingangs- en uitgangsspanning van de onderbreker normaal zijn, kan er sprake zijn van een storing in het laadstation. Neem contact op met de klantenservice.

## 8.2. Het laadstation is aangesloten op het voertuig maar opladen wordt niet gedetecteerd door het EV

**Symptoom: Het lampje gaat niet groen branden nadat de laadconnector in het EV wordt gestoken.**

Tips voor probleemoplossing

1. Controleer of zich stof heeft opgehoopt in de laadconnector of het laadstopcontact. Als dat zo is, zet u de lader uit bij de speciale circuitonderbreker en controleert u met een multimeter of er geen spanning op de onderbrekersuitgang staat en of de lader uitstaat. Reinig de laadconnector voorzichtig zodat deze op geen enkele manier wordt beschadigd.
2. Controleer of er een probleem is met de laadconnector. De weerstand van de connectorpennen CP tot PE moet 220 Ohm zijn wanneer de laadconnector niet is ingestoken.
3. Als het probleem aanhoudt, neemt u contact op met de klantenservice.

© 2023 Maxeon Solar Technologies, Ltd. Alle rechten voorbehouden. | 549549 Revisie A - oktober 2023
Specificaties in dit document kunnen zonder voorafgaande kennisgeving worden gewijzigd.

## 8.3. Er wordt ingangsoverspanning waargenomen

**Symptoom: Het laadstation stopt op een abnormale manier**

Tips voor probleemoplossing
Controleer de ingangsspanning van het laadstation. Als de ingangsspanning buiten de normale grenzen valt, neemt u contact op met uw elektricien of stroomleverancier om de storing te melden.

## 8.4. Niet volledig opgeladen, melding dat de batterij vol is of dat geen verbinding kon worden gemaakt

**Symptoom: Het statuslampje brandt groen, maar er is geen stroom.**

Tips voor probleemoplossing
1. Het wordt aanbevolen dat de klant opnieuw probeert te laden en dan controleert of het probleem aanhoudt.
2. Als het probleem aanhoudt, wordt aanbevolen om te proberen het voertuig met een andere lader, bijvoorbeeld een werkend openbaar laadstation, te laden.
3. Als het probleem zich ook dan voordoet, kan er sprake zijn van een defect in het voertuig. Het wordt aanbevolen dat de klant dit bij de voertuigfabrikant meldt.

# 9.0 Klantenservice

Neem in geval van technische problemen contact op met de plaatselijke technische ondersteuning van Maxeon.

© 2023 Maxeon Solar Technologies, Ltd. Alle rechten voorbehouden. | 549549 Revisie A - oktober 2023
Specificaties in dit document kunnen zonder voorafgaande kennisgeving worden gewijzigd.

# 10.0 Bijlage Peak Controller

## 10.1. Peak Controller

De volgende instructies vormen slechts basisinstructies voor installatie van de Peak Controller. Raadpleeg bij installatie en aansluiting van de Peak Controller altijd de bijbehorende installatiehandleiding in de verpakking en zorg dat u de plaatselijke installatievoorschriften in acht neemt.

## 10.2. Gebruiksspecificatie

De SunPower Drive heeft een nominaal vermogen van 32 A. In sommige huishoudens is de maximumwaarde van het aansluitpunt van het elektriciteitsnet niet voldoende om deze last te ondersteunen naast de normale last van het huishouden. In dat geval is een extra monitoring- en controlelaag vereist om de continuïteit van de verdeling van elektriciteit in alle omstandigheden te verzekeren (uitvalbescherming).

De Peak Controller detecteert actief het totale verbruik van het huishouden en beperkt de maximale vermogensafname van het SunPower Drive-laadstation, afhankelijk van de maximale stroomgrens die door de gebruiker is ingesteld.

De Peak Controller is ontworpen voor gebruik met het SunPower Drive-laadstation en mag niet worden gebruikt met andere elektrische apparaten.

© 2023 Maxeon Solar Technologies, Ltd. Alle rechten voorbehouden. | 549549 Revisie A - oktober 2023
Specificaties in dit document kunnen zonder voorafgaande kennisgeving worden gewijzigd.

## 10.3. Beschrijving

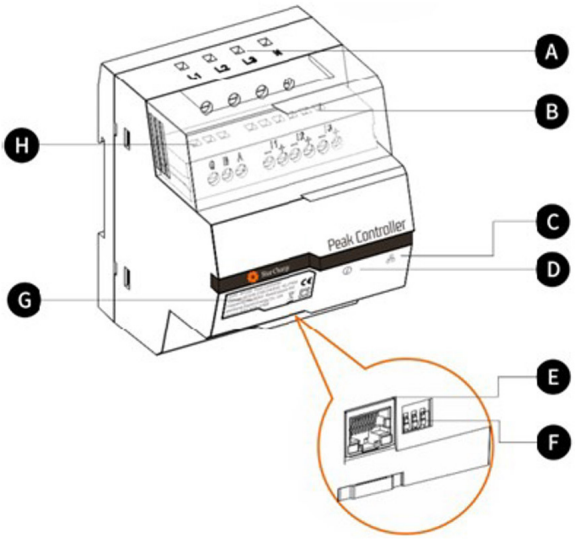


**A. Terminals van de stroomvoorziening**
Bij driefasenetwerken is L1 verbonden met de eerste fase, L2 met de tweede fase, L3 met de derde fase en N met de nulleider.
Bij eenfasenetwerken is L1 verbonden met de eerste fase en N met de nulleider.

**B. Terminals van de stroomsensor**
Bij driefasenetwerken zijn I1-, I1+, I2-, I2+, I3+ en I3- verbonden met de zwarte en rode draden van iedere stroomsensor.
Bij eenfasenetwerken zijn I1- en I1+ verbonden met de zware en rode draad van de stroomsensor.

**C. Lampje van communicatiemodus**
Continu groen: communicatie met EV-lader via Modbus TCP (Modbus via een ethernetkabel).
Uit: er vindt geen communicatie plaats.

**D. Lampje van systeemstatus**
Groen: module wordt gevoed en voert bewaking uit.
Rood: storing (raadpleeg het gedeelte Problemen oplossen in de bij de Peak Controller geleverde installatiehandleiding).

**E. Ethernetpoort**
Voor communicatie met het laadstation via ethernet.

**F. Maximalestroombegrenzer**
Stelt een grens aan de maximale stroom voor het SunPower Drive-laadstation door de stand van de 3 DIP-schakelaars in te stellen (raadpleeg de bij de Peak Controller geleverde installatiehandleiding).

© 2023 Maxeon Solar Technologies, Ltd. Alle rechten voorbehouden. | 549549 Revisie A - oktober 2023
Specificaties in dit document kunnen zonder voorafgaande kennisgeving worden gewijzigd.

## 10.4 Installatie

Voor een correcte werking heeft de Peak Controller een referentie nodig van de nominale capaciteit van het verbindingspunt van het elektriciteitsnet. Deze kan worden ingesteld met de DIP-schakelaars aan de onderkant van de Peak Controller, zo dicht mogelijk onder of gelijk aan de nominale stroom van de verbinding met het elektriciteitsnet in het huishouden.

Nadat de Peak Controller volgens de bijbehorende installatiehandleiding op de juiste positie is geïnstalleerd, moet deze worden verbonden met het elektriciteitsnet en de laadapparatuur.

Bij eenfasehuishoudens en installaties met een SunPower Drive van 7,4 kW:

- Verbind de spanningvoerende geleider met L1
- Verbind de neutrale draad met N
- Verbind de zwarte draad van de stroomsensor met I1- en de rode draad van de stroomsensor met I1+.
- De klem van de stroomsensor maakt rechtstreeks verbinding rond de spanningvoerende geleider van het elektriciteitsnet aan de lastzijde van de circuitonderbreker van het elektriciteitsnet.

Bij driefasehuishoudens en installaties met een SunPower Drive van 22 kW:

- Verbind de drie spanningvoerende geleiders van de fasen 1, 2 en 3 met L1, L2 en L3
- Verbind de neutrale draad met N
- Verbind de zwarte draden van de stroomsensors voor de fasen 1, 2 en 3 respectievelijk met I1-, I2- en I3- en de rode draden met I1+, I2+ en I3+
- De klem van de stroomsensor maakt rechtstreeks verbinding rond de spanningvoerende geleiders voor de fasen 1, 2 en 3 van het elektriciteitsnet aan de lastzijde van de circuitonderbreker van het elektriciteitsnet.

De communicatie tussen de Peak Controller en de SunPower Drive vindt plaats via een ethernet-/LAN-kabel. Dit kan een directe verbinding met de EV-lader of een verbinding via het lokale netwerk zijn. Dezelfde ethernetpoort aan de achterkant van de lader, die voor internetcommunicatie wordt gebruikt, wordt gebruikt voor communicatie met de Peak Controller.

© 2023 Maxeon Solar Technologies, Ltd. Alle rechten voorbehouden. | 549549 Revisie A - oktober 2023
Specificaties in dit document kunnen zonder voorafgaande kennisgeving worden gewijzigd.

Indien de ethernetpoort niet wordt gebruikt voor communicatie met het internet, kan een directe verbinding met de Peak Controller tot stand worden gebracht zoals hieronder is weergegeven.

Indien de ethernetpoort wel wordt gebruikt voor communicatie met het internet en er een Peak Controller nodig is als onderdeel van de installatie, kan een lokale netwerkverbinding met de Peak Controller tot stand worden gebracht zoals hieronder is weergegeven.

### Direct versus lokaal netwerk (eenfasige installatie)

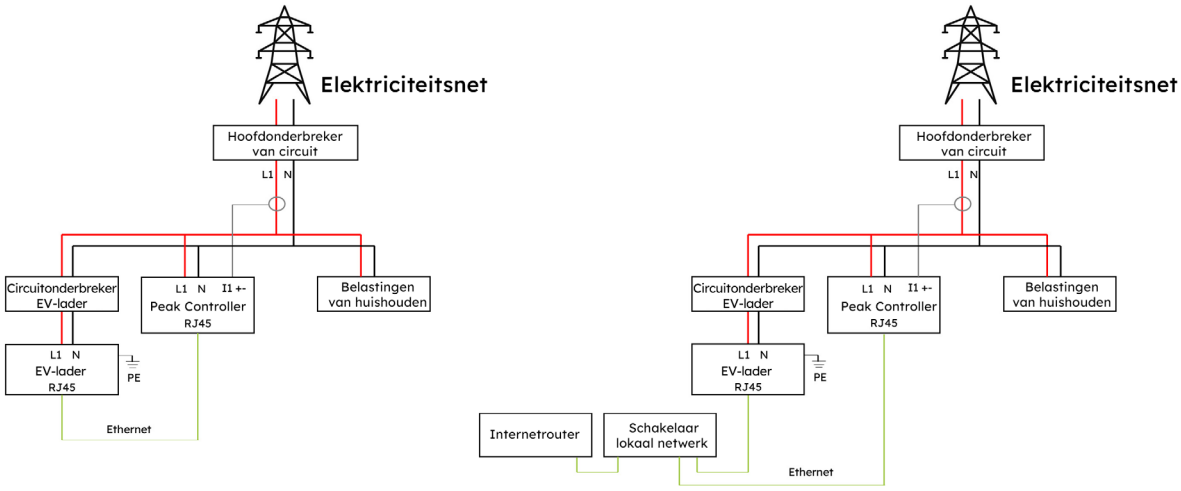


Directe verbinding

Lokale netwerkverbinding

### Direct versus lokaal netwerk (driefasige installatie)

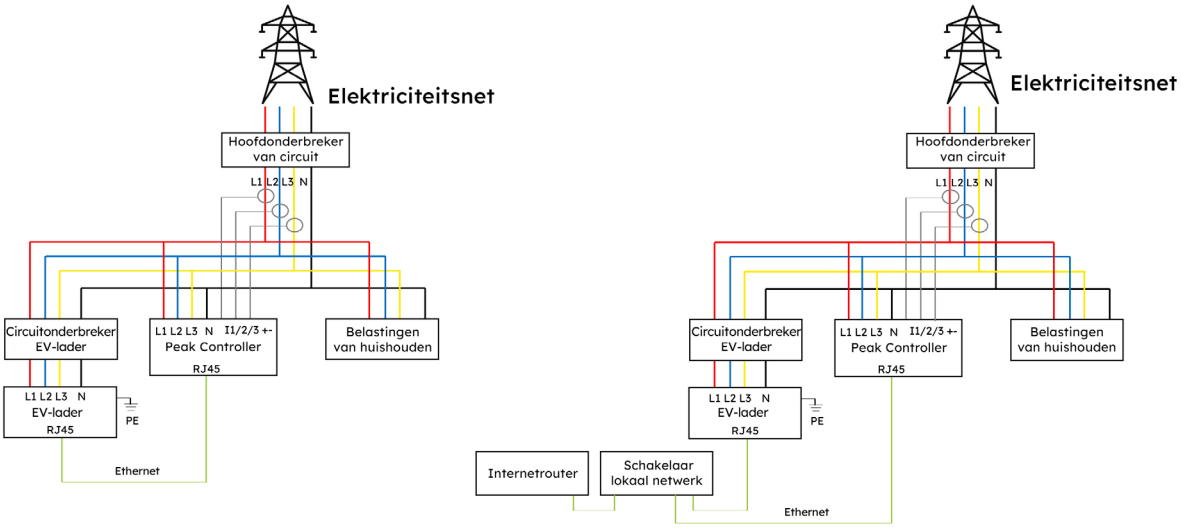


Directe verbinding

Lokale netwerkverbinding

© 2023 Maxeon Solar Technologies, Ltd. Alle rechten voorbehouden. | 549549 Revisie A - oktober 2023
Specificaties in dit document kunnen zonder voorafgaande kennisgeving worden gewijzigd.

# SunPower Drive
# Wandgemonteerde EV-lader

## Veiligheids- en installatie-instructies

549549 Revisie A
Gepubliceerd oktober 2023

Dit document heeft betrekking op de installatie van de SunPower Drive EV-lader met wandmontage, inclusief:

- DRIVE-EVSE-1-AC-P7-L1-T5-MR-INT
- DRIVE-EVSE-1-AC-P22-L3-T5-R-INT
- DRIVE-EVSE-1-AC-P22-L3-2SS-R-INT

Dit document beschrijft de montage, installatie, inbedrijfstelling, configuratie, bediening en buitengebruikstelling van en probleemoplossing voor de producten, evenals de bediening van de gebruikersinterface van de producten. De bijgevoegde documentatie is een integraal onderdeel van dit product. Bewaar de documentatie op een handige plaats voor toekomstig gebruik en volg alle bijgeleverde instructies op.

Illustraties in dit document zijn beperkt tot de essentiële informatie en kunnen afwijken van het echte product.

Kijk voor de nieuwste versie op
www.sunpower.maxeon.com/int/InstallGuideDrive.
De inhoud kan zonder voorafgaande kennisgeving worden gewijzigd.
Maxeon Solar Technologies, Ltd.
**sunpower.maxeon.com**

© 2023 Maxeon Solar Technologies, Ltd. Alle rechten voorbehouden. | 549549 Revisie A - oktober 2023
Specificaties in dit document kunnen zonder voorafgaande kennisgeving worden gewijzigd.

maxeon
POWERING POSITIVE CHANGE

## 1.0 Copyright, handelsmerken en disclaimer 4

**1.1. Copyright** 4
**1.2. Handelsmerken** 4
**1.3. Disclaimer** 4

## 2.0 Instructies voor veiligheid en gebruik 5

**2.1. Algemene veiligheid** 5
**2.2. Verwijdering** 5
**2.3. Overzicht van veiligheidssymbolen op de apparatuur** 6

## 3.0 Technische parameters 7

**3.1. Productmodel** 7
**3.2. Technische specificaties** 7
**3.3. Garantie, services, certificeringen en naleving** 8

## 4.0 Productoverzicht 9

**4.1. Visueel overzicht** 9
**4.2. Laadkabel en -connector opbergen** 9
**4.3. Ledlampjes voor status** 10

## 5.0 Installatie 11

**5.1. Voorbereiding voor installatie** 11
5.1.1. Installatiegereedschappen 11
5.1.2. Stroomvoorziening 12
**5.2. Uitpaklijst** 13
**5.3. Wandmontage** 14
**5.4. Inspectie na installatie** 19
5.4.1. Inspectie 19

## 6.0 Inbedrijfstelling 20

**6.1. Veiligheidsinstructies vóór inbedrijfstelling** 20
**6.2. Connectiviteitsinstellingen** 21
6.2.1. Prioriteitsinstellingen van het netwerk 22
6.2.2. Peak controller 22
6.2.3. 4G-configuratie 23
6.2.4. Ethernetconfiguratie 23
6.2.5. Wifi-configuratie 24
**6.3. SunPower One-app downloaden en installeren** 25
**6.4. SunPower Drive activeren in de SunPower One-app** 25


© 2023 Maxeon Solar Technologies, Ltd. Alle rechten voorbehouden. | 549549 Revisie A - oktober 2023
Specificaties in dit document kunnen zonder voorafgaande kennisgeving worden gewijzigd.

6.5. Eindgebruiker instrueren om SunPower One-account te activeren 26
6.6. Toegang van de installateur tot het monitoringplatform 26

7.0 Onderhoud 27

7.1. Regulier onderhoud 27

8.0 Problemen oplossen 28

8.1. Het laadstation kan niet worden aangezet 28
8.2. Het laadstation is aangesloten op het voertuig maar opladen wordt niet gedetecteerd door het EV 28
8.3. Er wordt ingangsoverspanning waargenomen 29
8.4. Niet volledig opgeladen, melding dat de batterij vol is of dat geen verbinding kon worden gemaakt 29

9.0 Klantenservice 29

10.0 Bijlage peak controller 30

10.1. Peak controller 30
10.2. Gebruiksspecificatie 30
10.3. Beschrijving 31
10.4. Installatie 32

© 2023 Maxeon Solar Technologies, Ltd. Alle rechten voorbehouden. | 549549 Revisie A - oktober 2023
Specificaties in dit document kunnen zonder voorafgaande kennisgeving worden gewijzigd.

# 1.0 Auteursrecht, handelsmerken en disclaimer

## 1.1. Auteursrecht

Alle rechten voorbehouden. Publicatie, duplicatie, distributie en bewerking van dit document en gebruik en communicatie van de inhoud zijn niet toegestaan zonder schriftelijke toestemming. Alle rechten, inclusief rechten uit toegekende patenten of registratie van een elektriciteitsmodel of -ontwerp, zijn voorbehouden.

## 1.2. Handelsmerken

SUNPOWER, SUNPOWER DRIVE en SUNPOWER RESERVE zijn gedeponeerde handelsmerken in verschillende rechtsgebieden. Ga naar https://corp.maxeon.com/trademarks voor meer informatie.

## 1.3. Disclaimer

- Dit document is zorgvuldig technisch geredigeerd voordat het werd gepubliceerd. Het zal met regelmatige tussenpozen worden herzien. In de toekomst kunnen eventueel wijzigingen of aanpassingen worden opgenomen. De inhoud van dit document is uitsluitend samengesteld ter informatie.
- Hoewel Maxeon ernaar heeft gestreefd om informatie in het document nauwkeurig en up-to-date weer te geven, aanvaardt Maxeon geen aansprakelijkheid voor defecten en schade die kunnen voortvloeien uit gebruik van deze informatie.
- In geen geval kan Maxeon aansprakelijk worden gesteld voor directe, indirecte, bijzondere of gevolgschade (inclusief winstderving) ten gevolge van eventuele fouten of weglatingen in deze handleiding. Alle verplichtingen van Maxeon worden vermeld in de relevante contractuele overeenkomsten. Maxeon behoudt zich het recht voor om dit document van tijd tot tijd te herzien.
- Eventuele afwijkingen van producten, inclusief maar niet beperkt tot klantspecifieke aanpassingen (zoals aangebrachte stickers, simkaarten of het gebruik van afwijkende kleuren), die hierna ‘aanpassingen’ worden genoemd, kunnen van invloed zijn op de uiteindelijke gebruikservaring, het uiterlijk, de kwaliteit en/of de levensduur van het product.
- Maxeon is niet aansprakelijk voor enige schade aan of veroorzaakt door de productaanpassing.
- Neem contact op met uw dealer voor meer informatie over het standaardproduct en aanpassingen.

# 2.0 Instructies voor veiligheid en gebruik

## 2.1. Algemene veiligheid

SunPower Drive-apparatuur is uitsluitend bedoeld voor het opladen van elektrische voertuigen (EV). Voor correct gebruik van het laadstation (hierna ook wel 'EVSE' (Electric Vehicle Supply Equipment) of 'lader' genoemd) moeten de instructies in deze handleiding altijd in acht worden genomen. Installatie, inbedrijfstelling, onderhoud en vervanging van deze apparatuur mag uitsluitend worden uitgevoerd door een gekwalificeerde elektricien.

Dit apparaat mag niet worden gerepareerd.
Alle toepasselijke plaatselijke, regionale en nationale voorschriften moeten in acht worden genomen bij de installatie, het gebruik, het onderhoud en de vervanging van dit apparaat.
SunPower kan niet verantwoordelijk worden gesteld als de instructies in dit document en documentatie waarnaar wordt verwezen niet in acht worden genomen.
De instructies voor onderhoud moeten gedurende de levensduur van dit apparaat in acht worden genomen.

Gebruik van dit product is verboden in de volgende situaties:

- in de nabijheid van explosieve of zeer brandbare stoffen
- in de nabijheid van waterbronnen
- wanneer het product in zijn geheel of afzonderlijke componenten van het product zichtbaar beschadigd zijn
- als de risico's van bediening door kinderen of personen in relatie tot dit product niet goed zijn beoordeeld

## 2.2. Verwijdering

Overeenkomstig de Europese Richtlijn 2002/96/EG betreffende afgedankte elektrische en elektronische apparatuur (AEEA) en de omzetting van deze richtlijn in nationale wetgeving moeten de elektrische apparaten inclusief laadpunten die worden gebruikt, gescheiden worden ingezameld en op milieubewuste wijze worden gerecycled. Wij raden aan dat u het gebruikte apparaat retourneert aan de dealer of informatie inwint over een plaatselijk erkend systeem voor inzameling en afvoer. Als u zich niet houdt aan deze EU-richtlijn, kan dit schadelijke gevolgen hebben voor het milieu.

© 2023 Maxeon Solar Technologies, Ltd. Alle rechten voorbehouden. | 549549 Revisie A - oktober 2023
Specificaties in dit document kunnen zonder voorafgaande kennisgeving worden gewijzigd.

## 2.3. Overzicht van veiligheidssymbolen op de apparatuur

| | |
|---|---|
| **GEVAAR** | **‘Elektrisch gevaar’ duidt op gevaar.**<br>Als u geen aandacht schenkt aan de procedures, werkwijzen of correcte implementatie, kan dit leiden tot letsel of overlijden. Alleen als alle omstandigheden waarnaar wordt verwezen volledig worden begrepen en in acht worden genomen, kan de bediening plaatsvinden waarop het symbool ‘Elektrisch gevaar’ betrekking heeft. |
| **LET OP** | **‘Let op’** duidt op gevaar.<br>Als u geen aandacht schenkt aan de procedures, werkwijzen of correcte implementatie, kan dit leiden tot schade aan het product. Alleen als alle omstandigheden waarnaar wordt verwezen volledig worden begrepen en in acht worden genomen, kan de bediening plaatsvinden waarop het symbool ‘Let op’ betrekking heeft. |
| **TIP** | ‘TIP’ geeft informatie voor een optimale installatie en werking van het product. |
| | **Aanduiding voor afvalverwerking van elektrisch en elektronisch afval.**<br>Dit symbool wordt weergegeven op het product, in de instructiehandleiding of op de verpakking en geeft aan dat de elektrische en elektronische apparatuur en de materialen daarvan op basis van hun markeringen hergebruikt kunnen worden.<br>Door hergebruik van materialen uit oude apparatuur en andere vormen van hergebruik kunt u een belangrijke bijdrage leveren aan het milieu. |

**Let op:** In de desbetreffende hoofdstukken van dit document is uitgebreide veiligheidsinformatie beschikbaar. De veiligheidsinstructies zijn gericht op correct gebruik in de praktijk. Als deze veiligheidsvoorschriften en -instructies niet worden nageleefd, kan de gebruiker zichzelf blootstellen aan het risico van elektrische schokken, brand en/of ernstig letsel.

© 2023 Maxeon Solar Technologies, Ltd. Alle rechten voorbehouden. | 549549 Revisie A - oktober 2023
Specificaties in dit document kunnen zonder voorafgaande kennisgeving worden gewijzigd.

# 3.0 Technische parameters

Geschikt voor alle voertuigen die voldoen aan IEC 62196-2.

## 3.1. Productmodel

| Vermogen | Modelnr. | Connector | Nieuwe versies |
|---|---|---|---|
| **7,4 kW eenfasig** | DRIVE-EVSE-1-AC-P7-L1-T5-MR-INT | Vaste kabel van type 2, 5 m | Noodstopknop, MID-meter |
| **22 kW Driefasig** | DRIVE-EVSE-1-AC-P22-L3-T5-R-INT | Vaste kabel van type 2, 5 m | Noodstopknop |
| **22 kW Driefasig** | DRIVE-EVSE-1-AC-P22-L3-2SS-R-INT | Afsluitbaar stopcontact van type 2 | Noodstopknop |

## 3.2. Technische specificaties

| Technische specificaties | | | |
|---|---|---|---|
| **Elektriciteit** | **7,4 kW \| 1P** | **Kabel 22 kW \| 1P/3P** | **Stopcontact 22 kW \| 1P/3P** |
| Nominaal laadvermogen | 7,4 kW | 7,4 kW/11 kW/22 kW | |
| Nominale laadspanning | 230 $V_{AC}$ ±10% | 230/400 $V_{AC}$ ±10% | |
| Nominale frequentie/ bereik | 50/60 Hz | 50/60 Hz | |
| Nominale uitgangsstroom | 32 A | 32 A | |
| Onderlinge verbinding | Eenfasig | Eenfasig/driefasig | |
| Nettype | TN-S, TN-C, TN-C-S, TT | TN-S, TN-C, TN-C-S, TT | |
| Meter | MID-gecertificeerde energiemeter | Ingebouwd | |
| **Mechanisch** | | | |
| Gewicht | Ca. 5,4 kg | Ca. 7,5 kg | Ca. 5,4 kg |
| Afmetingen (HxBxD) | 409 x 282 x 148 mm | | |
| Laaduitgang | 5 m vaste kabel met connector van type 2 (IEC 62196-2) | | Afsluitbaar stopcontact (IEC 62196-2) |
| Laadprotocol | Modus 3 (IEC 61851-1) | | |
| IP-waarde behuizing | IP 55 | | IP 54 |

© 2023 Maxeon Solar Technologies, Ltd. Alle rechten voorbehouden. | 549549 Revisie A - oktober 2023
Specificaties in dit document kunnen zonder voorafgaande kennisgeving worden gewijzigd.

| Technische specificaties | |
|---|---|
| Impactwaarde behuizing | IK 10 |
| Montage | Wandmontage |
| **Communicatie** | Ethernet/LAN, 4G, Wi-Fi, OCPP 1.6J |
| Statusaanduiding | Ledlampje |
| **Omgeving** | |
| Bedrijfstemperatuur | -30 °C tot 50 °C |
| Luchtvochtigheid | 5% tot 95% |
| Hoogte | ≤2000 m boven zeeniveau |
| **Overig** | |
| Bescherming | Overstroom, overspanning, onderspanning, reststroom (type A 30 mA AC + 6 mA DC), te hoge temperatuur, aardfout, geïntegreerde overspanningsbeveiliging |
| Optionele accessoires | peak controller (Dynamische belastingverdelingsset, raadpleeg de bijlage voor meer informatie) |

## 3.3. Garantie, services, certificeringen en naleving

| | |
|---|---|
| Garanties | 3 jaar productgarantie |
| Monitoring en services | Toegang tot SunPower One-platform met begeleidende app voor inbedrijfstelling, garantieregistratie<br>Mobiliteitsservices worden geleverd via onze partner ev.energy. |
| Certificeringen en naleving | IEC 61851-1, IEC 61851-21-2, LVD 2014/35/EU, RED 2014/53/EU, CE |

© 2023 Maxeon Solar Technologies, Ltd. Alle rechten voorbehouden. | 549549 Revisie A - oktober 2023
Specificaties in dit document kunnen zonder voorafgaande kennisgeving worden gewijzigd.

# 4.0 Productoverzicht

## 4.1. Visueel overzicht

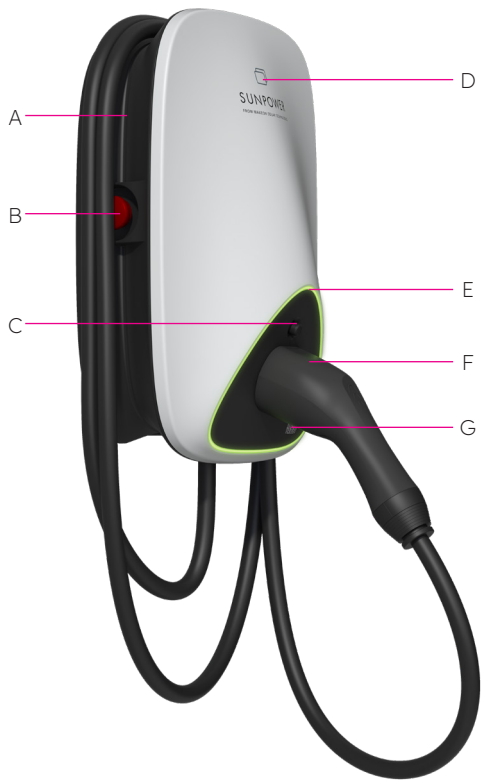


**Afbeelding 1 Visueel overzicht van het product**

**A** Kabelwikkelaar

**B** Noodstopknop

**C** Ontgrendelknop laadconnector

**D** RFID-kaartlezer

**E** Statusledlampje

**F** Laadconnector

**G** QR-code laadpunt-ID (CPID)

## 4.2. Laadkabel en -connector opbergen

Wanneer het laadstation niet wordt gebruikt, moet de laadkabel worden opgerold en om de kabelwikkelaar [A] worden gehangen; de laadconnector moet veilig op de aangegeven positie [F] worden ingestoken.

© 2023 Maxeon Solar Technologies, Ltd. Alle rechten voorbehouden. | 549549 Revisie A - oktober 2023
Specificaties in dit document kunnen zonder voorafgaande kennisgeving worden gewijzigd.

## 4.3. Statusledlampjes

De SunPower Drive is voorzien van ledlampjes waarvan de kleur de werkstand van het laadstation aangeeft.

| Lichteffect | | Betekenis | Volgende bediening |
|---|---|---|---|
| | Het groene lampje brandt continu. | Het laadstation staat in de stand-bystand en vertoont geen storingen. | Sluit de laadconnector correct aan op het voertuig. |
| | Het blauwe lampje brandt continu. | De laadconnector is aangesloten. | Begin met laden via de ev.energy-app. |
| | Het blauwe lampje knippert snel. | RFID-kaartauthenticatie (indien geactiveerd in de ev.energy-appinstellingen). | Wacht tot de authenticatie is voltooid. |
| | Het blauwe lampje pulseert. | Bezig met laden. | Het voertuig staat in de laadstand (als slim laden is ingeschakeld in de instellingen van de ev.energy-app, verloopt het laden automatisch en wordt het voertuig geladen volgens het laadschema). |
| | Het blauwe lampje knippert langzaam. | Laden is uitgesteld. | Controleer het scherm van het voertuig voor foutmeldingen: Als er een fout is opgetreden, koppelt u de lader los en controleert u of de laadcapaciteit is beperkt door het elektriciteitsnet of ev.energy. Als de fout nog steeds wordt weergegeven, neemt u contact op met de voertuigdealer; zo niet, dan is de laadcapaciteit aan de netwerkzijde beperkt. |
| | Rode lampje brandt continu. | Fout of E-Stop is geactiveerd. | Verhelp de storingen door de stappen in het gedeelte ‘Problemen oplossen’ uit te voeren. Als u het probleem niet kunt oplossen, neem dan contact op met uw dealer of serviceprovider. |

© 2023 Maxeon Solar Technologies, Ltd. Alle rechten voorbehouden. | 549549 Revisie A - oktober 2023
Specificaties in dit document kunnen zonder voorafgaande kennisgeving worden gewijzigd.

# 5.0 Installatie

## 5.1. Voorbereiding voor installatie

### 5.1.1. Installatiegereedschappen

| Nr. | Type | Naam | Doel | Afbeelding |
|---|---|---|---|---|
| **1** | Kabelverwerking | Elektriciensmes | Isolatiemateriaal strippen | |
| **2** | Kabelverwerking | Striptang | Isolatiemateriaal strippen | 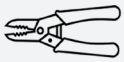 |
| **3** | Kabelverwerking | Krimptang | Pin-terminals krimpen | 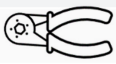 |
| **4** | Kabelverwerking | Krimptang | Ring-terminals krimpen | 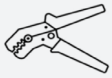 |
| **5** | Netwerk-kabelverwerking | RJ45-krimptang | RJ45-connector krimpen | |
| **6** | Gereedschap voor installatie | Hamerboor | Boren | 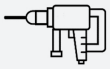 |
| **7** | Gereedschap voor installatie | Combinatietang (volledige set) | Moeren aanbrengen en verwijderen | 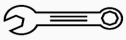 |
| **8** | Gereedschap voor installatie | Schroevendraaier (PH2) | Schroeven aanbrengen en verwijderen | |
| **9** | Gereedschap voor installatie | Schroevendraaier (SL2) | Schroeven aanbrengen en verwijderen | 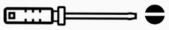 |
| **10** | Gereedschap voor installatie | Torx-schroevendraaier (hele set) | Schroeven aanbrengen en verwijderen | |
| **11** | Gereedschap voor installatie | Elektrische moment-schroevendraaier (met complete set met PH-, Torx- en SL-schroefbit) | Schroeven aanbrengen en verwijderen | 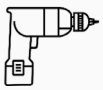 |
| **12** | Gereedschap voor installatie | Hamer | Slaan | |
| **13** | Meetinstrument | Waterpas | Meten of een vlak horizontaal is | |
| **14** | Meetinstrument | Rolmaat | Afstand meten | |
| **15** | Markeergereedschap | Potlood | Markering |  |

**Let op:** de bovenstaande gereedschappen moeten worden geselecteerd op basis van de concrete situatie ter plekke.

© 2023 Maxeon Solar Technologies, Ltd. Alle rechten voorbehouden. | 549549 Revisie A - oktober 2023
Specificaties in dit document kunnen zonder voorafgaande kennisgeving worden gewijzigd.

## 5.1.2. Stroomvoorziening

1. Voor het AC-laadstation van 7,4 kW is een eenfasige AC-stroomvoorziening nodig met de volgende elektrische-ingangsvereisten:
   a. AC-bedrijfsspanning: 230 VAC ±10%
   b. AC-bedrijfsfrequentie: 50 Hz/60 Hz

2. Voor het AC-laadstation van 22 kW is een driefasige AC-stroomvoorziening nodig met de volgende elektrische-ingangsvereisten:
   a. AC-bedrijfsspanning: 400 VAC ±10%
   b. AC-bedrijfsfrequentie: 50 Hz / 60 Hz

3. Het wordt aanbevolen stroomopwaarts van het laadstation een miniatuurcircuitonderbreker (MCB) te installeren. Een RCD van type A wordt aanbevolen. Zorg dat aan plaatselijke vereisten en veiligheidsvoorschriften wordt voldaan. De aanbevolen specificaties van de MCB zijn als volgt:

| Vermo-gen | Serie | Nominale spanning | Nominale stroom | Uitschakel-karakteris-tieken | RCD |
|---|---|---|---|---|---|
| 7,4 W | 1P+N | 230 V | 40 A | C | 30 mA |
| 22 kW | 3P+N | 400 V | 40 A | C | 30 mA |

4. Lijst met kabels

| Kabelnaam | Model | Opmerking |
|---|---|---|
| Voedingskabel | 7,4 kW: kabel van 5*6 mm2 met koperen kern<br>22 kW: 5*6 mm2 kabel met koperen kern | Flexibele laadkabel |
| Netwerkkabel (optioneel) | CAT5/CAT6 | Wordt gebruikt als ethernet- of Modbus TCP/IP-communicatie vereist is |

**Let op:** Bij de installatie van de EVSE moet worden voldaan aan de normen en voorschriften die in de betreffende regio of het betreffende land van toepassing zijn. De verstrekte gegevens zijn gebaseerd op de bedrijfsomstandigheden van de laadlocatie met de veronderstelling dat aan alle voorwaarden is voldaan. De vermelde parameters zijn uitsluitend aanbevelingen.

© 2023 Maxeon Solar Technologies, Ltd. Alle rechten voorbehouden. | 549549 Revisie A - oktober 2023
Specificaties in dit document kunnen zonder voorafgaande kennisgeving worden gewijzigd.

## 5.2. Uitpaklijst

| Nr. | Apparaat | Aant. |
|---|---|---|
| 1 | SunPower Drive-laadstation | 1 |
| 2 | Achterplaat en ingangsafdichting | |
| | Achterplaat | 1 |
| | Afdichtstrip | 1 |
| | Rubberen kabelingangsplug | 1 |
| 3 | Plastic kabelklem | 1 |
| 4 | Montagesjabloon met beknopte installatiehandleiding | 1 |
| 5 | RV5-4-ring-terminals van 4-6 $mm^2$ | 3 |
| 6 | E6012-kabelhulzen van 6$mm^2$ | 3 |
| 7 | Montageaccessoire | |
| | Montagebeugel | 1 |
| | Zelftappende schroef M6 x 50 mm (1 reserve) | 5 |
| | Plastic wandplug/muurankerplug 8 mm x 60 mm (1 reserve) | 5 |
| | Torx-schroef M6 x 12 mm (1 reserve) | 3 |
| | Combinatie-kruiskopschroef M4 x 12 mm (1 reserve) | 9 |
| 8 | Schroefklem M4 x 13,9 mm (1 reserve) | 6 |
| 9 | SunPower RFID-authenticatiekaarten | 2 |
| 10 | QC-certificering | 1 |
| 11 | Aardleiding | 1 |
| 12 | Beschermhuls tegen binnendringende stoffen | 1 |

© 2023 Maxeon Solar Technologies, Ltd. Alle rechten voorbehouden. | 549549 Revisie A - oktober 2023
Specificaties in dit document kunnen zonder voorafgaande kennisgeving worden gewijzigd.

## 5.3. Wandmontage

De algemene assemblagetekening van wandmontage zoals weergegeven in afbeelding 2.

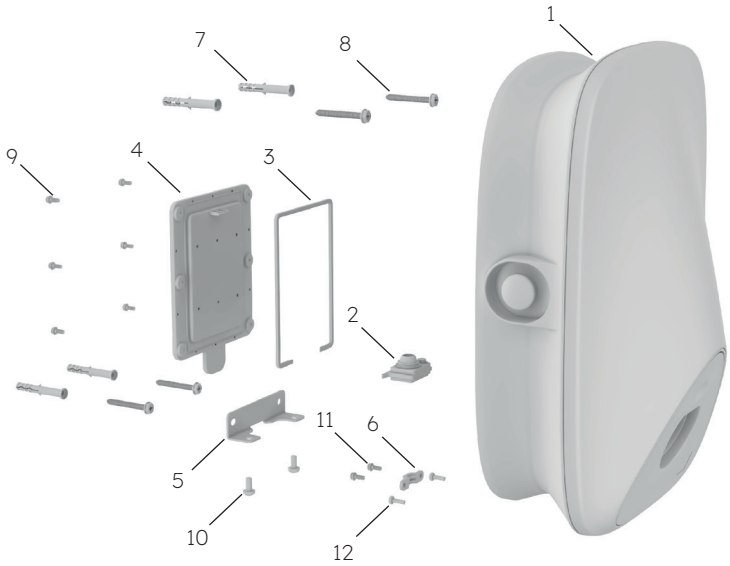


1 SunPower Drive-laadstation
2 Rubberen kabelingangsplug
3 Afdichtstrip
4 Achterplaat
5 Montagebeugel
6 Plastic kabelklem
7 Plastic wandplug/muurankerplug 8 mm x 60 mm
8 Zelftappende schroef M6*50
9 Combinatie-kruiskopschroef M4*12
10 Torx-schroef M6*12
11 M4*12 combinatie-kruiskopschroef
12 M4*12 combinatie-kruiskopschroef

**Afbeelding 2 Algemene assemblagetekening van wandmontage**

© 2023 Maxeon Solar Technologies, Ltd. Alle rechten voorbehouden. | 549549 Revisie A - oktober 2023
Specificaties in dit document kunnen zonder voorafgaande kennisgeving worden gewijzigd.

**Installatiestappen:**

**Opmerking:** Tijdens het bedraden/de installatie moet de elektrische voeding uitgeschakeld zijn.

## 1. Bedrading

| | |
|---|---|
| 1 | Omdat de bedrading van dit product zich aan de achterkant bevindt, moet de bedrading worden voltooid voordat het laadstation aan de muur wordt bevestigd. Installeer eerst de afdichtstrip zoals weergegeven in afbeelding 3. |
| 2 | Haal de rubberen kabelingangsplug uit de verpakking met reserveonderdelen. Als een netwerkkabel moet worden aangesloten, moeten de afdichtpunten van de netwerkkabel vóór gebruik op maat worden geknipt, zoals in afbeelding 4. |

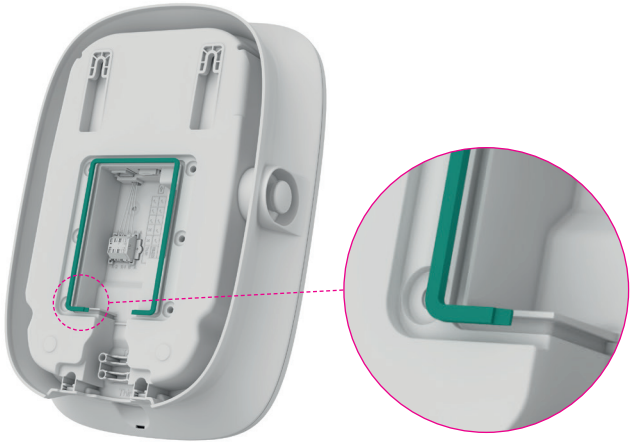

**Afbeelding 3 Installatie van afdichtstrip**

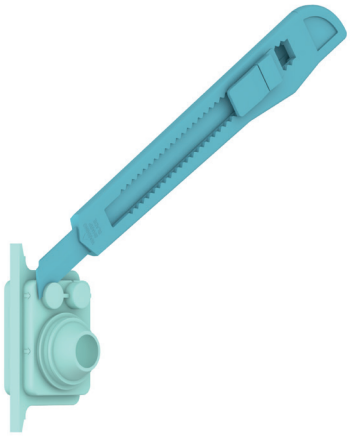

**Afbeelding 4 Op maat knippen van kabelingangsplug**

| | |
|---|---|
| 3 | Haal de voedingskabel door de rubberen afdichtplug. Als een netwerkkabel aangesloten moet worden, haalt u deze erdoor zoals weergegeven in afbeelding 5. |

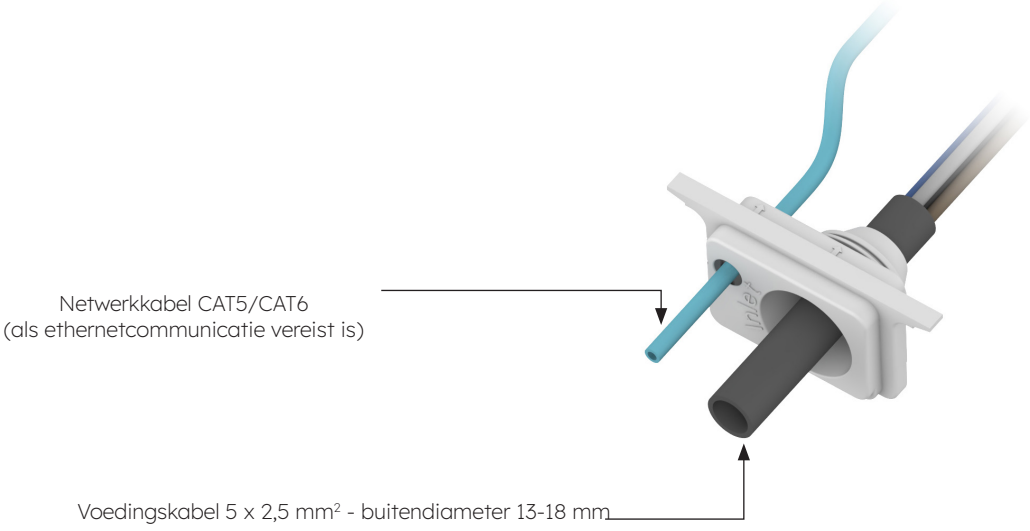


**Afbeelding 5 Kabel door de rubberen kabelingangsplug halen**

© 2023 Maxeon Solar Technologies, Ltd. Alle rechten voorbehouden. | 549549 Revisie A - oktober 2023
Specificaties in dit document kunnen zonder voorafgaande kennisgeving worden gewijzigd.

| | |
|---|---|
| 4 | Controleer de lengte van de ingangskabel en de striplengte volgens de vereisten in afbeelding 6. De voedingskabel is een flexibele kabel die met een ring-terminal moet worden gekrimpt. Als netwerkkabel kan een CAT5- of CAT6-kabel worden gebruikt, die wordt gekrimpt met de netwerkkabelconnector. |

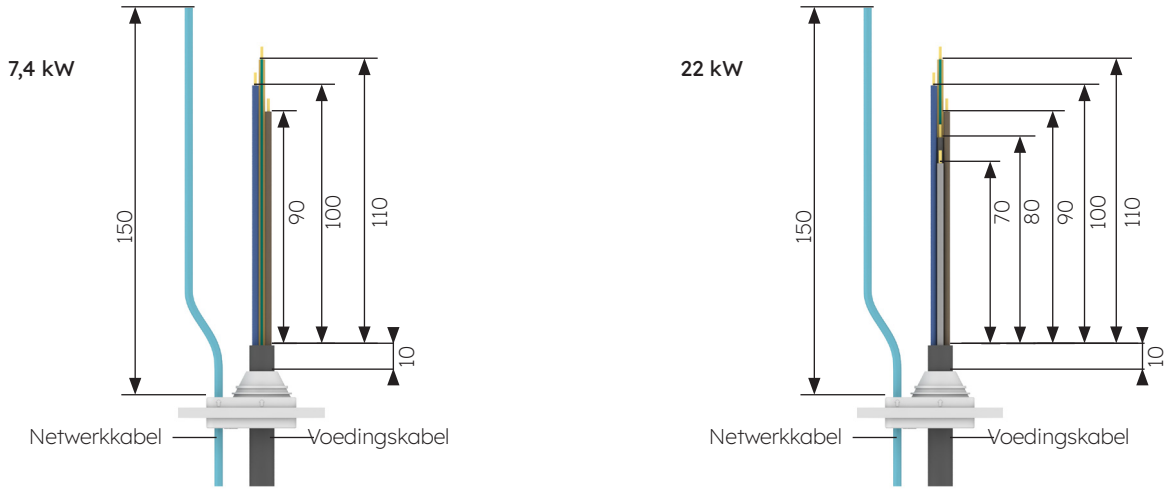


**Afbeelding 6 Lengte van ingangskabel (in mm)**

| | |
|---|---|
| 5 | De voedingskabel moet worden gekrimpt met de ring-terminal. Het krimpproces wordt weergegeven in afbeelding 7. |

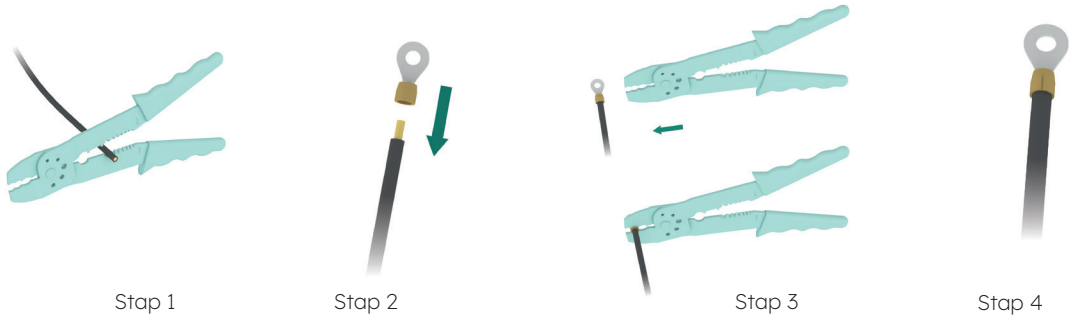


**Afbeelding 7 Krimpen van ring-terminal**

| | |
|---|---|
| 6 | Installeer de rubberen kabelingangsplug en voltooi de bedrading, zoals weergegeven in afbeelding 8. Voltooi de bedrading van de voedingskabel en sluit vervolgens indien nodig de netwerkkabel aan. Een externe aarding is niet vereist. |

**Afbeelding 8 Bedradingsschema**

© 2023 Maxeon Solar Technologies, Ltd. Alle rechten voorbehouden. | 549549 Revisie A - oktober 2023
Specificaties in dit document kunnen zonder voorafgaande kennisgeving worden gewijzigd.

| | |
|---|---|
| 7 | Als de massieve kabel als voedingskabel wordt gebruikt, verwijdert u de originele schroeven op het klemmenblok en installeert u de schroefklem om de voedingskabel te verbinden, zoals weergegeven in afbeelding 9. Voor de massieve kabel hoeven geen ring-terminals te worden gekrimpt. |

**Afbeelding 9 Installatie van schroefklem**

| | |
|---|---|
| 8 | Bevestig de kabels met de plastic kabelklem, zoals weergegeven in afbeelding 10. |

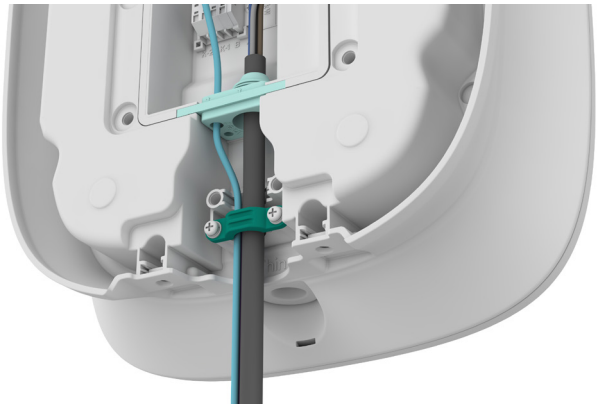

**Afbeelding 10 Plastic kabelklem**

| | |
|---|---|
| 9 | Nadat u de bedrading heeft voltooid, voert u de simkaart in, zoals weergegeven in afbeelding 11. |
| 10 | Sluit de achterplaat, zoals weergegeven in afbeelding 12. |

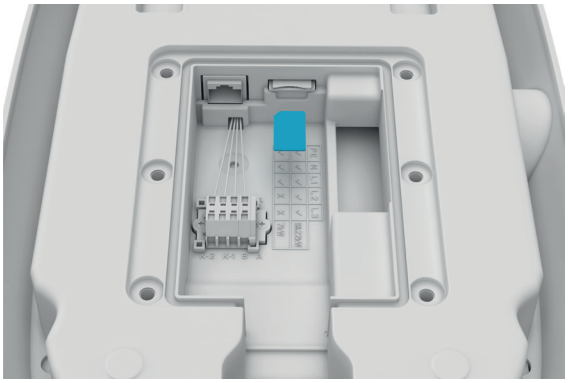

**Afbeelding 11 Invoeren van de simkaart**

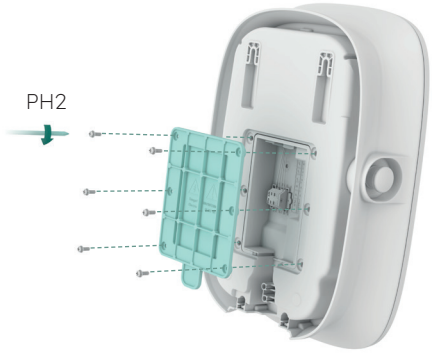


**Afbeelding 12 Sluiten van de achterplaat**

© 2023 Maxeon Solar Technologies, Ltd. Alle rechten voorbehouden. | 549549 Revisie A - oktober 2023
Specificaties in dit document kunnen zonder voorafgaande kennisgeving worden gewijzigd.

1. Bepaal de installatiepositie. Er wordt een afstand van 1-1,3 m tussen de bovenkant van het laadstation en de vloer aanbevolen. Controleer met een waterpas of de sjabloon horizontaal is geplaatst. Markeer vervolgens de boorgaten met een potlood, zoals weergegeven in afbeelding 13. Er wordt een onderhoudsafstand van ten minste 200 mm aan beide zijden van het laadstation aanbevolen, zoals weergegeven in afbeelding 13.

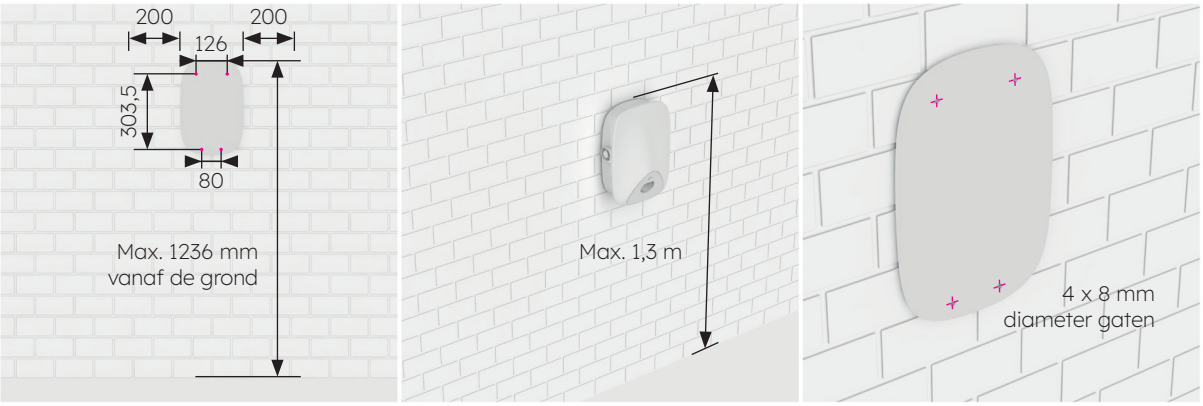


**Afbeelding 13 Markeren van boorgaten**

2. Boor op de gemarkeerde positie gaten met een Ø8-boortje. De effectieve lengte van de boor is niet minder dan 80 mm en de boordiepte is 60 mm, zoals weergegeven in afbeelding 14.
3. Steek een plastic wandplug van Ø8*60 in de vier montagegaten en bevestig de montagebeugel in de twee onderste montagegaten en twee zelftappende M6*50-schroeven, zoals weergegeven in afbeelding 15; controleer na bevestiging van de montagebeugel met een waterpas dat ze horizontaal zijn geplaatst.

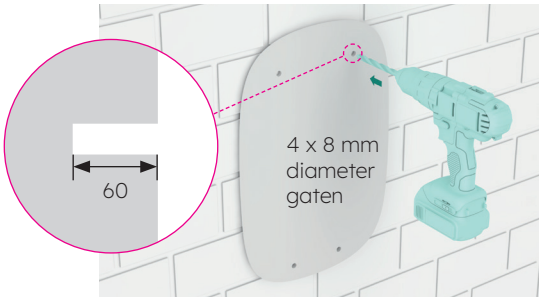


**Afbeelding 14 Gaten in de muur boren**

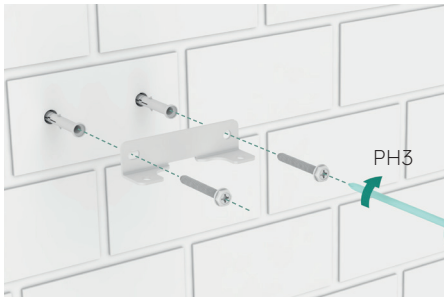


**Afbeelding 15 Bevestiging van montagebeugel**

4. Installeer zelftappende M6*50-schroeven in de twee bovenste gaten. De schroef moet nog 7 mm buiten de muur uitsteken. Hang vervolgens het laadstation met de twee ophangsleuven aan de achterkant aan de twee zelftappende schroeven, zoals weergegeven in afbeelding 16.
5. Bevestig de onderkant van het laadstation op de montagebeugel met behulp van twee M6*12-schroeven zoals weergegeven in afbeelding 17, en controleer met een waterpas of het laadstation horizontaal hangt.

**Afbeelding 16 Ophangen van laadstation**

**Afbeelding 17 Bevestiging van onderkant van laadstation**

© 2023 Maxeon Solar Technologies, Ltd. Alle rechten voorbehouden. | 549549 Revisie A - oktober 2023
Specificaties in dit document kunnen zonder voorafgaande kennisgeving worden gewijzigd.

## 5.4. Inspectie na installatie

### 5.4.1. Inspectie

1. Controleer of de onderkant stevig vastzit en is afgedicht.
2. Controleer of de interne componenten van de apparatuur stevig vastzitten.
3. Controleer of de elektrische verbindingen en de bedrading correct en volledig zijn, of de verbindingen goed vastzitten en of de aarding betrouwbaar is.
4. Controleer of de mate van bescherming van de apparatuur voldoet aan de vereisten, in het bijzonder bij de kabelingang onder aan de lader.
5. Bekijk het algemene uiterlijk, de markering en de integriteit en controleer of alles schoon is.

© 2023 Maxeon Solar Technologies, Ltd. Alle rechten voorbehouden. | 549549 Revisie A - oktober 2023
Specificaties in dit document kunnen zonder voorafgaande kennisgeving worden gewijzigd.

# 6.0 Inbedrijfstelling SunPower Drive

## 6.1. Veiligheidsinstructies vóór inbedrijfstelling

- Zorg dat het laadstation correct wordt aangesloten op de stroomvoorziening.
- Zorg dat het laadstation volgens de vereisten wordt geïnstalleerd.
- Zorg dat het laadstation wordt ingeschakeld tijdens de inbedrijfstelling.
- Controleer of de laadconnector is gedraaid en of kabels, pluggen en behuizingen in goede staat verkeren.

© 2023 Maxeon Solar Technologies, Ltd. Alle rechten voorbehouden. | 549549 Revisie A - oktober 2023
Specificaties in dit document kunnen zonder voorafgaande kennisgeving worden gewijzigd.

## 6.2. Connectiviteitsinstellingen

Om de inbedrijfstelling voor de onlangs geïnstalleerde SunPower Drive te starten, moet een functionele gegevensverbinding tot stand worden gebracht die ook nodig is voor constante controle en monitoring. De SunPower Drive ondersteunt drie methoden van gegevensverbinding: ethernet, wifi en 4G (eigen sim en gegevenscontract vereist).

1. Start de lader op bij de geïnstalleerde speciale laad-MCB.
2. De lader start op en na 30 seconden wordt het netwerk van het wifi-toegangspunt waarop de SunPower Drive-eenheid is aangesloten geactiveerd. Dit netwerk kan worden geïdentificeerd aan de hand van de SSID 'SUNPOWER DRIVE'.
3. Ga op uw mobiele apparaat of laptop naar de verbindingsinstellingen en zoek het netwerk van het wifi-toegangspunt op.
4. Er is geen wachtwoord vereist om verbinding te maken met het netwerk van de Drive-eenheid.
5. Zodra u verbinding hebt gemaakt, start u uw mobiele browser en voert u het volgende IP-adres van de SunPower Drive exact in: 'http://192.168.87.136:8080'. Door deze actie wordt een eenvoudige interface geopend waarmee de Drive-eenheid verbinding kan maken met het ethernet-, wifi- of 4G-netwerk op de locatie.
6. Log in met een gebruikersnaam (xxcd) en wachtwoord (28912891).

In plaats van via het wifi-toegangspunt van de SunPower Drive kunt u ook verbinding maken via de ethernetpoort aan de achterkant van de lader met een standaard-ethernetkabel die op uw laptop wordt aangesloten.

1. Zodra u verbinding hebt gemaakt, start uw laptopbrowser en voert u het volgende IP-adres van de SunPower Drive exact in: 'http://192.168.88.206:8080". Daarna voert u dezelfde aanmeldingsprocedure uit als eerder is beschreven.

**Belangrijk:** In sommige gevallen moet u de lokale netwerkinstellingen van uw laptop (IPv4) aanpassen zodat deze met hetzelfde subnet is verbonden als SunPower Drive.

© 2023 Maxeon Solar Technologies, Ltd. Alle rechten voorbehouden. | 549549 Revisie A - oktober 2023
Specificaties in dit document kunnen zonder voorafgaande kennisgeving worden gewijzigd.

## 6.2.1. Instellen van voorkeursnetwerken

Voor de Drive kunt u een, twee of drie communicatiemethoden voor verbinding met het internet gebruiken. Door een voorkeur in te stellen, wordt bepaald wat de belangrijkste verbindingsmethode is en wat de alternatieven zijn. Selecteer er altijd drie, zelfs als maar één methode wordt gebruikt.

1. Ga onder ‘Software Setting’ (software-instellingen) naar de ‘Network priority selection’ (instellingen voor voorkeursnetwerken).
2. Klik op ‘Enable workmode’ (Werkmodus inschakelen).
3. De beschikbare opties zijn Wlan (voor wifi), Eth0 (voor ethernet/LAN) en 4G.
4. Selecteer voorkeur 1/2/3 afhankelijk van de voorkeursmethode voor uw internetverbinding
5. Klik op ‘Submit’ (Verzenden) om de instelling te bevestigen en wacht op de bevestiging ‘Success’ (Succes).
6. Wacht na bevestiging van ‘Failure’ (Mislukt) enkele seconden en klik dan opnieuw op ‘Submit’ (Verzenden).

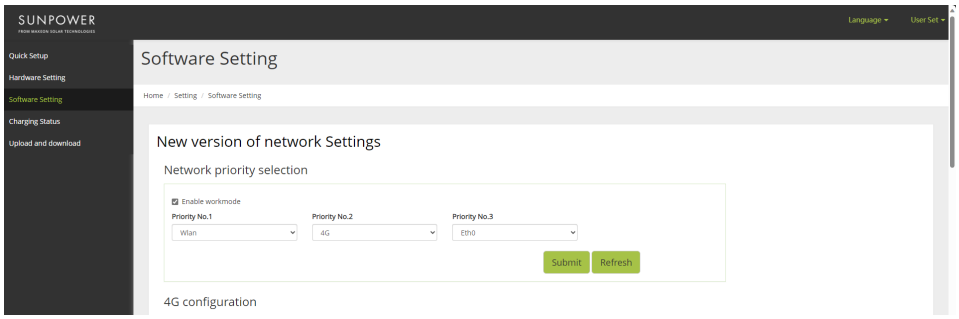


## 6.2.2. Peak controller

Alleen als het peakcontroller-accessoire is geïnstalleerd, voert u de volgende stappen voor inbedrijfstelling van de peak controller uit.

1. Ga onder ‘Software Setting’ (software-instellingen) naar ‘Modbus Tcp’.
2. Voer onder ‘Port’ (Poort) het poortnummer 502 in.
3. Selecteer onder ‘Mode select’ (Modus selecteren) de optie ‘pct’.
4. Stel ‘Safe current (unit: A)’ (Veilige stroom (eenheid: A)) in op een limiet van ‘6’.
5. Klik op ‘Submit’ (Verzenden) om de instelling te bevestigen en wacht op de bevestiging ‘Success’ (Succes).
6. Wacht na bevestiging van ‘Failure’ (Mislukt) enkele seconden en klik dan opnieuw op ‘Submit’ (Verzenden).

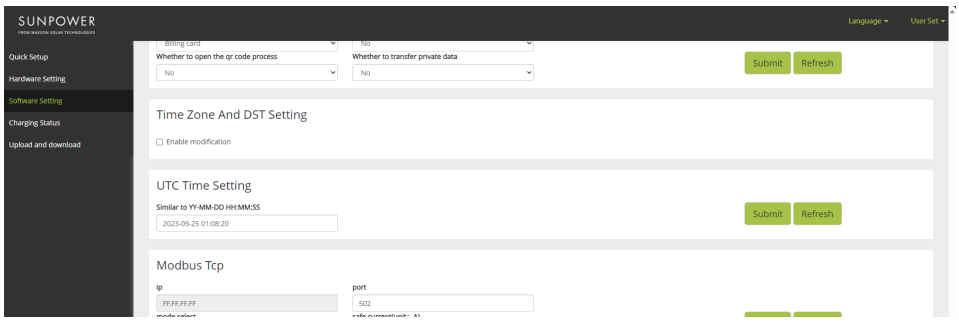


© 2023 Maxeon Solar Technologies, Ltd. Alle rechten voorbehouden. | 549549 Revisie A - oktober 2023
Specificaties in dit document kunnen zonder voorafgaande kennisgeving worden gewijzigd.

## 6.2.3. 4G-configuratie

1. Ga onder ‘Software Setting’ (software-instellingen) naar ‘4G configuration’ (4G-configuratie).
2. Klik op ‘Enable modification’ (Aanpassing activeren).
3. Stel APN, gebruiker, wachtwoord en pin in volgens de huidige gebruikswaarden (afhankelijk van de simkaart van de serviceprovider).
4. Klik op ‘Submit’ (Verzenden) om de instelling te bevestigen en wacht op de bevestiging ‘Success’ (Succes).
5. Wacht na bevestiging van ‘Failure’ (Mislukt) enkele seconden en klik dan opnieuw op ‘Submit’ (Verzenden).

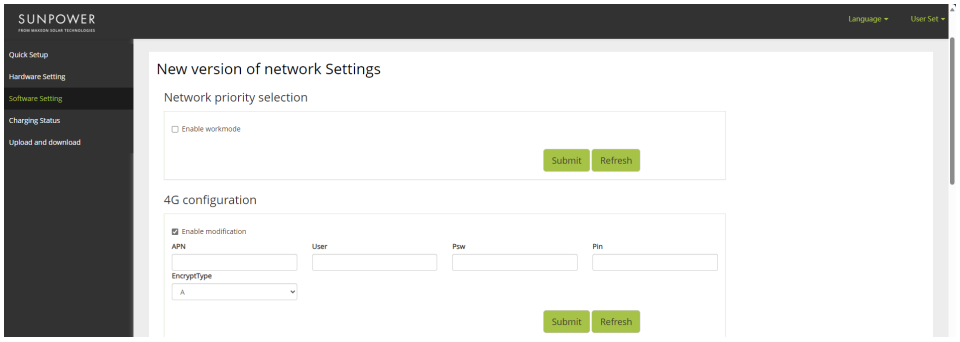


## 6.2.4. Ethernetconfiguratie

1. Ga onder ‘Software Setting’ (software-instellingen) naar ‘Ethernet configuration’ (ethernetconfiguratie).
2. Klik op ‘Enable modification’ (Aanpassing activeren).
3. Klik op ‘DHCPC Enable’ (DHCPC activeren).
4. Klik op ‘Submit’ (Verzenden) om de instelling te bevestigen en wacht op de bevestiging ‘Success’ (Succes).
5. Wacht na bevestiging van ‘Failure’ (Mislukt) enkele seconden en klik dan opnieuw op ‘Submit’ (Verzenden).

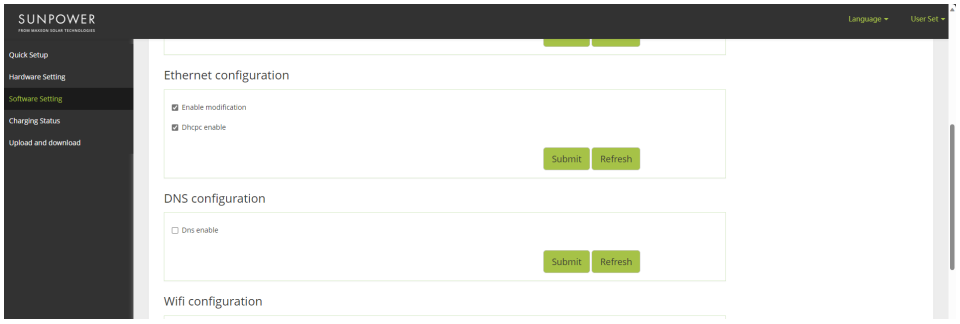


© 2023 Maxeon Solar Technologies, Ltd. Alle rechten voorbehouden. | 549549 Revisie A - oktober 2023
Specificaties in dit document kunnen zonder voorafgaande kennisgeving worden gewijzigd.

## 6.2.5. Wifi-configuratie

1. Ga onder ‘Software Setting’ (software-instellingen) naar ‘Wifi configuration’ (Wifi-configuratie).
2. Klik op ‘Enable modification’ (Aanpassing activeren).
3. Kies onder ‘Mode selection’ (Modus selecteren) de optie ‘STA’.
4. Vul ‘SSID’ (wifi-ID) en ‘Psw’ (wifi-wachtwoord) in volgens de wifi-instellingen van de klant.
5. Kies voor ‘Encryption’ (Versleuteling) in de meeste gevallen de optie wpa2.
6. Klik op ‘Dhcpcp enable’ (DHCPC activeren).
7. Klik op ‘Submit’ (Verzenden) om de instelling te bevestigen en wacht op de bevestiging ‘Success’ (Succes).
8. Wacht na bevestiging van ‘Failure’ (Mislukt) enkele seconden en klik dan opnieuw op ‘Submit’ (Verzenden).

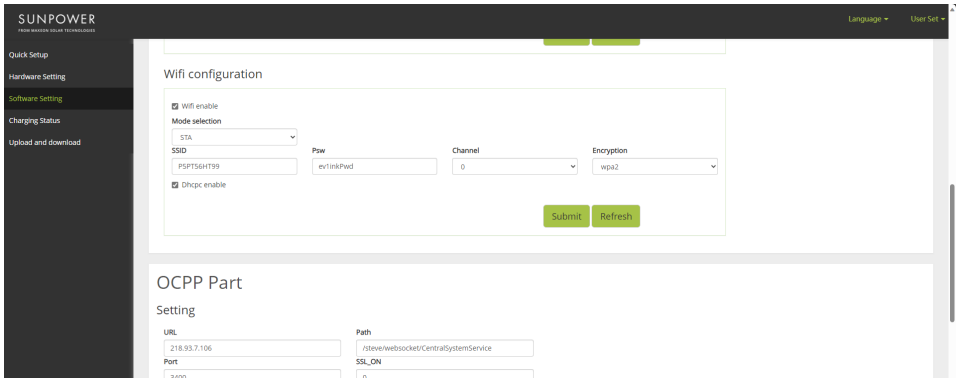


**Belangrijk:** Nadat u de wifi-instellingen hebt verzonden, wordt het wifi-toegangspunt van de SUNPOWER DRIVE uitgeschakeld en vanaf dat moment bent u niet meer aangesloten op de webinterface van de lader. Als u op enig moment weer via wifi toegang moet hebben tot de webinterface, start u de lader weer op en herhaalt u de stappen voor wifi-verbinding.

© 2023 Maxeon Solar Technologies, Ltd. Alle rechten voorbehouden. | 549549 Revisie A - oktober 2023
Specificaties in dit document kunnen zonder voorafgaande kennisgeving worden gewijzigd.

## 6.3. De SunPower One-app downloaden en installeren

1. Download de SunPower One-app door de QR-code op de montagesjabloon bij de beknopte installatiehandleiding die u bij de Drive-oplader voor elektrische auto's heeft ontvangen te scannen.

    - Gebruikers van Android-apparaten kunnen in plaats daarvan de SunPower One-app downloaden in Google Play.
    - Gebruikers van iOS-apparaten kunnen de SunPower One-app downloaden in de Appstore.

| | |
|---|---|
| **TIP** | Hulpmiddelen voor inbedrijfstelling inclusief inloggegevens zijn alleen beschikbaar voor installateurs |

## 6.4. SunPower Drive in de SunPower One-app activeren

Controleer voordat u begint of Drive correct is geïnstalleerd en of de gegevensverbinding goed werkt.

Voer de volgende stappen uit voor een succesvolle activering van de SunPower Drive:

2. Start de SunPower One-app en log in met uw SunPower One-gebruikersnaam (e-mailadres) en wachtwoord.
3. Tik in het beginscherm op 'Start' om het inbedrijfstellingsproces voor een nieuw systeem te starten.
4. Voer op het volgende scherm het e-mailadres in van de klant voor wie u het systeem installeert. Dit e-mailadres wordt gebruikt om het SunPower One-klantaccount te configureren dat nodig is om in te loggen op de ev.energy-app. Het is cruciaal om de klant te vragen of dit e-mailadres juist is en of de klant er toegang toe heeft op zijn mobiele apparaat.
5. Selecteer de juiste systeemconfiguratie door op SunPower Drive te tikken en volg de stappen van de app om de activering en configuratie van je installatie te voltooien.
6. Nadat het instellen van de Drive is voltooid, wordt er een bevestigingsmail naar de klant gestuurd. Deze e-mail bevat een link waarmee de klant het SunPower One-account kan activeren en kan genieten van de complete SunPower One-ervaring.

© 2023 Maxeon Solar Technologies, Ltd. Alle rechten voorbehouden. | 549549 Revisie A - oktober 2023
Specificaties in dit document kunnen zonder voorafgaande kennisgeving worden gewijzigd.

## 6.5. Eindgebruiker instrueren om SunPower One-account te activeren

Controleer of de huiseigenaar de activeringse-mail voor SunPower One heeft ontvangen en de stappen voor activering van het account heeft uitgevoerd.

Nadat het account is geactiveerd, ontvangt de gebruiker een e-mail met instructies voor het downloaden en installeren van de ev.energy-app, de app van onze partner voor mobiliteitsservices. Na het downloaden moet de klant op de knop 'log in with SunPower' (inloggen met SunPower) klikken om in te loggen bij ev.energy met zijn SunPower-accountgegevens en de ev.energy-onboarding te doorlopen.

Een eindgebruiker die al een actief SunPower One-account heeft, ontvangt geen activeringsmail, maar meteen de e-mail over de ev.energy-app.

**TIP**

De garantieregistratie van de SunPower Drive is voltooid wanneer de huiseigenaar het klantaccount heeft geactiveerd.

## 6.6. Toegang van de installateur tot het monitoringplatform

Als installateur heeft u via uw SunPower One-cockpit toegang tot het monitoringkanaal voor de EV-lader via de link **https://partners.sunpower.maxeon.com/login**, waar u op het SunPower Drive-dashboard moet klikken.

© 2023 Maxeon Solar Technologies, Ltd. Alle rechten voorbehouden. | 549549 Revisie A - oktober 2023
Specificaties in dit document kunnen zonder voorafgaande kennisgeving worden gewijzigd.

# 7.0 Onderhoud

## 7.1. Regulier onderhoud

Om het systeem operationeel en in goede staat te houden, wordt aanbevolen om volgens de volgende tabel basisonderhoud aan het apparaat uit te voeren.

| Controle-item | Cyclus | Hantering |
|---|---|---|
| Laadconnector | Jaarlijks | Controle |
| Schakelaarbescherming tegen lekstroom | Jaarlijks | Controle |
| Controle van de werking van de noodstopknop | Jaarlijks | Test |

**Belangrijk:** Dit reguliere onderhoud vormt slechts een richtlijn voor goede praktijken. Zorg dat de betreffende plaatselijke wetten en voorschriften strikt worden nageleefd.

© 2023 Maxeon Solar Technologies, Ltd. Alle rechten voorbehouden. | 549549 Revisie A - oktober 2023
Specificaties in dit document kunnen zonder voorafgaande kennisgeving worden gewijzigd.

# 8.0 Problemen oplossen

## 8.1. Het laadstation kan niet worden aangezet

**Symptoom: De led van het laadstation gaat niet aan**

Tips voor probleemoplossing

1. Controleer of het ingangsvermogen binnen de opgegeven limieten valt.
2. Controleer of de stroomonderbreker in de verdeelkast is uitgeschakeld. Zo ja, dan zet u deze AAN. Controleer of het stroomlampje aan is. Als het AAN is, is de storing verholpen.
3. Nadat u de factoren hebt weggenomen die de fout veroorzaken, meet u de ingangs- en uitgangsspanning van de onderbreker met een multimeter. Als de ingangsspanning zich bij een ingeschakelde onderbreker binnen de normale grenzen van het elektriciteitsnet bevindt en er geen uitgangsspanning of er abnormale uitgangsspanning is, is de onderbreker defect en moet deze worden gerepareerd.
4. Als de ingangs- en uitgangsspanning van de onderbreker normaal zijn, kan er sprake zijn van een storing in het laadstation. Neem contact op met de klantenservice.

## 8.2. Het laadstation is aangesloten op het voertuig maar opladen wordt niet gedetecteerd door het EV

**Symptoom: Het lampje gaat niet groen branden nadat de laadconnector in het EV wordt gestoken.**

Tips voor probleemoplossing

1. Controleer of er zich stof heeft opgehoopt in de laadconnector of het laadstopcontact. Als dat zo is, zet u de lader uit bij de speciale circuitonderbreker en controleert u met een multimeter dat er geen spanning op de onderbrekersuitgang staat en dat de lader uit staat. Reinig de laadconnector voorzichtig zodat deze op geen enkele manier wordt beschadigd.
2. Controleer of er een probleem is met de laadconnector. De weerstand van de connectorpennen CP tot PE moet 220 Ohm zijn wanneer de laadconnector niet is ingestoken.
3. Als het probleem aanhoudt, neemt u contact op met de klantenservice.

© 2023 Maxeon Solar Technologies, Ltd. Alle rechten voorbehouden. | 549549 Revisie A - oktober 2023
Specificaties in dit document kunnen zonder voorafgaande kennisgeving worden gewijzigd.

## 8.3. Er wordt ingangsoverspanning waargenomen

**Symptoom: Het laadstation stopt op een abnormale manier**

Tips voor probleemoplossing
Controleer de ingangsspanning van het laadstation. Als de ingangsspanning buiten de normale grenzen valt, neemt u contact op met uw elektricien of stroomleverancier om de storing te melden.

## 8.4. Niet volledig opgeladen, melding dat de batterij vol is of dat geen verbinding kon worden gemaakt

**Symptoom: Het statuslampje brandt groen, maar er is geen stroom.**

Tips voor probleemoplossing

1. 1. Het wordt aanbevolen dat de klant opnieuw probeert te laden en dan controleert of het probleem aanhoudt.
2. 2. Als het probleem aanhoudt, wordt aanbevolen om te proberen het voertuig met een andere lader, bijvoorbeeld een werkend openbaar laadstation, te laden.
3. 3. Als het probleem zich ook dan voordoet, kan er sprake zijn van een defect in het voertuig. Het wordt aanbevolen dat de klant dit bij de voertuigfabrikant meldt.

# 9.0 Klantenservice

Neem in geval van technische problemen contact op met de plaatselijke technische ondersteuning van Maxeon.

© 2023 Maxeon Solar Technologies, Ltd. Alle rechten voorbehouden. | 549549 Revisie A - oktober 2023
Specificaties in dit document kunnen zonder voorafgaande kennisgeving worden gewijzigd.

# 10.0 Bijlage peak controller

## 10.1. Peak controller

De volgende instructies vormen slechts basisinstructies voor installatie van de peak controller. Raadpleeg bij installatie en aansluiting van de peak controller altijd de bijbehorende installatiehandleiding in de verpakking en zorg dat u de plaatselijke installatievoorschriften in acht neemt.

## 10.2. Gebruiksspecificatie

De SunPower Drive heeft een nominaal vermogen van 32 A. In sommige huishoudens is de maximumwaarde van het aansluitpunt van het elektriciteitsnet niet voldoende om deze last te ondersteunen naast de normale last van het huishouden. In dat geval is een extra monitoring- en controlelaag vereist om de continuïteit van de verdeling van elektriciteit in alle omstandigheden te verzekeren (uitvalbescherming).

De peak controller detecteert het totale verbruik van het huishouden actief en beperkt de maximale vermogensafname van het SunPower Drive-laadstation, afhankelijk van de maximale stroomgrens die door de gebruiker is ingesteld.

De peak controller is ontworpen voor gebruik met het SunPower Drive-laadstation en mag niet worden gebruikt met andere elektrische apparaten.

© 2023 Maxeon Solar Technologies, Ltd. Alle rechten voorbehouden. | 549549 Revisie A - oktober 2023
Specificaties in dit document kunnen zonder voorafgaande kennisgeving worden gewijzigd.

## 10.3. Beschrijving

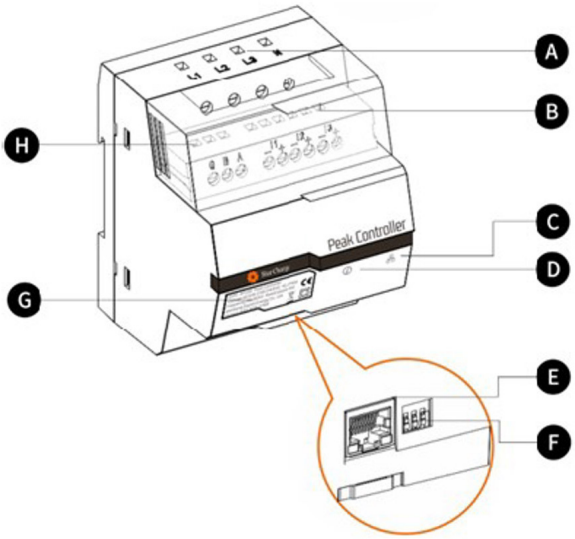


**A. Terminals van de stroomvoorziening**
Bij driefasenetwerken is L1 verbonden met de eerste fase, L2 met de tweede fase, L3 met de derde fase en N met de nulleider.
Bij eenfasenetwerken is L1 verbonden met de eerste fase en N met de nulleider.

**B. Terminals van de stroomsensor**
Bij driefasenetwerken zijn I1-, I1+, I2-, I2+, I3+ en I3- verbonden met de zwarte en rode draden van iedere stroomsensor.
Bij eenfasenetwerken zijn I1- en I1+ verbonden met de zware en rode draad van de stroomsensor.

**C. Lampje van communicatiemodus**
Continu groen: communicatie met EV-lader via Modbus TCP (Modbus via een ethernetkabel).
Uit: er vindt geen communicatie plaats.

**D. Lampje van systeemstatus**
Groen: module wordt gevoed en voert bewaking uit.
Rood: storing (raadpleeg het gedeelte Problemen oplossen in de bij de peak controller geleverde installatiehandleiding).

**E. Ethernetpoort**
Voor communicatie met het laadstation via ethernet.

**F. Maximalestroombegrenzer**
Stelt een grens aan de maximale stroom voor het SunPower Drive-laadstation door de stand van de 3 DIP-schakelaars in te stellen (raadpleeg de bij de peak controller geleverde installatiehandleiding).

© 2023 Maxeon Solar Technologies, Ltd. Alle rechten voorbehouden. | 549549 Revisie A - oktober 2023
Specificaties in dit document kunnen zonder voorafgaande kennisgeving worden gewijzigd.

## 10.4 Installatie

Voor een correcte werking heeft de peak controller een referentie nodig van de nominale capaciteit van het verbindingspunt van het elektriciteitsnet. Deze kan worden ingesteld met de DIP-schakelaars aan de onderkant van de peak controller, zo dicht mogelijk onder of gelijk aan de nominale stroom van de verbinding met het elektriciteitsnet in het huishouden.

Nadat de peak controller volgens de bijbehorende installatiehandleiding op de juiste positie is geïnstalleerd, moet deze worden verbonden met het elektriciteitsnet en de laadapparatuur.

Bij eenfasehuishoudens en installaties met een SunPower Drive van 7,4 kW:

- Verbind de spanningvoerende geleider met L1.
- Verbind de neutrale draad met N.
- Verbind de zwarte draad van de stroomsensor met I1- en de rode draad van de stroomsensor met I1+.
- De klem van de stroomsensor maakt rechtstreeks verbinding rond de spanningvoerende geleider van het elektriciteitsnet aan de lastzijde van de circuitonderbreker van het elektriciteitsnet.

Bij driefasehuishoudens en installaties met een SunPower Drive van 22 kW:

- Verbind de drie spanningvoerende geleiders van de fasen 1, 2 en 3 met L1, L2 en L3.
- Verbind de neutrale draad met N.
- Verbind de zwarte draden van de stroomsensors voor de fasen 1, 2 en 3 respectievelijk met I1-, I2- en I3- en de rode draden met I1+, I2+ en I3+.
- De klem van de stroomsensor maakt rechtstreeks verbinding rond de spanningvoerende geleiders voor de fasen 1, 2 en 3 van het elektriciteitsnet aan de lastzijde van de circuitonderbreker van het elektriciteitsnet.

De communicatie tussen de peak controller en de SunPower Drive vindt plaats via een ethernet-/LAN-kabel. Dit kan een directe verbinding met de EV-lader of een verbinding via het lokale netwerk zijn. Dezelfde ethernetpoort aan de achterkant van de lader, die voor internetcommunicatie wordt gebruikt, wordt gebruikt voor communicatie met de peak controller.

© 2023 Maxeon Solar Technologies, Ltd. Alle rechten voorbehouden. | 549549 Revisie A - oktober 2023
Specificaties in dit document kunnen zonder voorafgaande kennisgeving worden gewijzigd.

Indien de ethernetpoort niet wordt gebruikt voor communicatie met het internet, kan een directe verbinding met de peak controller tot stand worden gebracht zoals hieronder is weergegeven.

Indien de ethernetpoort wel wordt gebruikt voor communicatie met het internet en er een peak controller nodig is als onderdeel van de installatie, kan een lokale netwerkverbinding met de peak controller tot stand worden gebracht zoals hieronder is weergegeven.

### Direct versus lokaal netwerk (eenfasige installatie)

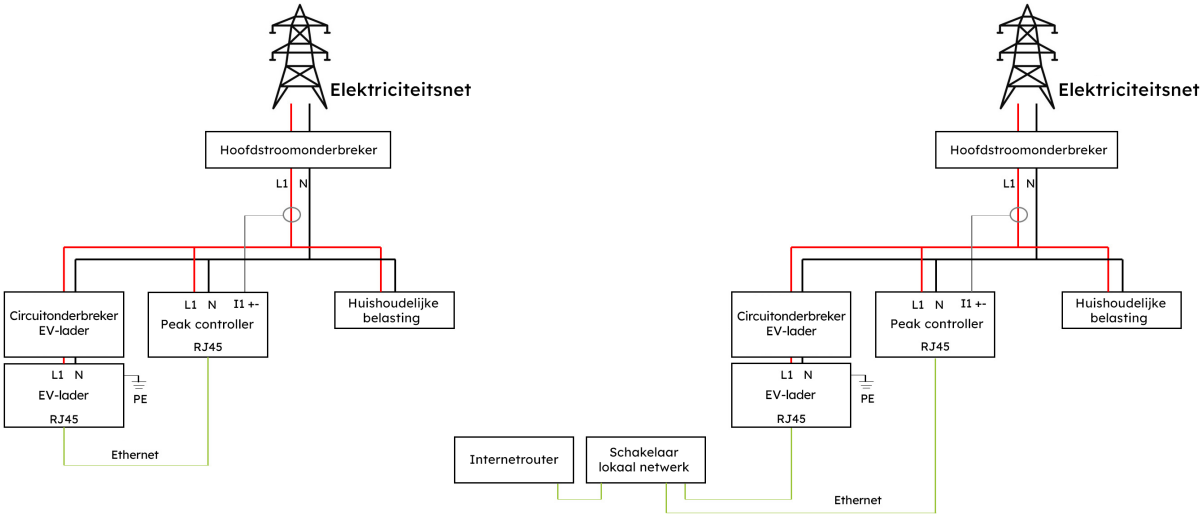


Directe verbinding

Lokale netwerkverbinding

### Direct versus lokaal netwerk (driefasige installatie)

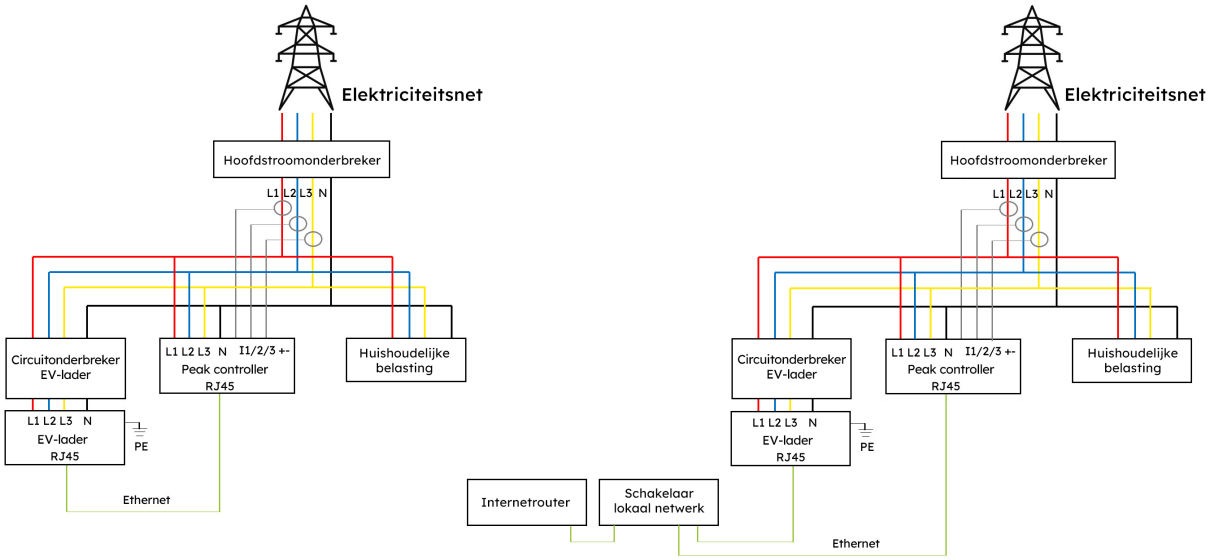


Directe verbinding

Lokale netwerkverbinding

© 2023 Maxeon Solar Technologies, Ltd. Alle rechten voorbehouden. | 549549 Revisie A - oktober 2023
Specificaties in dit document kunnen zonder voorafgaande kennisgeving worden gewijzigd.

# Other ManualsLib Projects

www.manualslib.com

www.manualslib.de

www.manualslib.es

www.manualslib.fr

www.manualslib.nl

www.manualslib.mx

www.manualslib.tech 30+ Languages